G.T.S. Finnjet

05229-0389
©2009 by REVELL GmbH & Co. KG.
PRINTED IN GERMANY

G.T.S. Finnjet

Die von der finnischen Reederei Finnlines im Jahr 1977 in Dienst gestellte G.T.S. Finnjet war ein Gasturbinenfährschiff, das bis September 2005 im Linienverkehr auf der Ostsee verkehrte und bis zuletzt den Rekord als schnellste sowie stärkste konventionelle Fähre der Welt hielt. Zur höchsten finnischen Eisbrecherklasse "1A Super" gehörend, verkehrte sie viele Jahre auf der Route zwischen Travemünde und Helsinki – "der weltberühmte Weg nach Finnland".

Das in der Wärtsilä-Werft in Helsinki fertiggestellte Schiff bot auf 9 Decks rund 1.800 Passagieren sowie rund 380 Fahrzeuge Platz. Der einmalige Gasturbinenantrieb, bestehend aus 2 Pratt & Whitney Gasturbinen mit zusammen 55.000 kW (75.000 PS), brachte den "Jet" in nur 3 Minuten auf die Spitzengeschwindigkeit von 30,5 Knoten (56 km/h). Damit war die Finnjet zwar in der Lage die 1.145 km von Travemünde nach Helsinki in weniger als 24 Stunden zurückzulegen, doch erwies sich der teure Antrieb im Winter als nicht effizient genug. Daher entschied man sich im Jahr 1981 zusätzlich zwei zuschaltbare Dieselmotoren mit zusammen 11.400 kW (15.500 PS) einzubauen, wodurch die langsameren Winter-fahrten profitabler wurden. Neben den zwei Schiffsschrauben verfügte die Finnjet über drei Querstrahlruder zur Feinmanövrierung und zwei Stabilisatoren für einen ruhigen Fahrverlauf. Die Finnjet hatte eine Länge von 212,8 m und 25.908 Bruttoregistertonnen Gesamtgewicht. Für das leibliche Wohl der Passagiere gab es reichhaltige Angebote: mehrere Restaurants, Boutiquen, Kinos, ein Fitness Center, einen Vergnügungspark, Schwimmbecken und Sauna, einen Tanzpalast und einen Nightclub.

Unter Beibehaltung der Route Travemünde – Helsinki änderten sich im Jahr 1987 die Eigentumsverhältnisse und die Finnjet ging in den Besitz der Silja Line über. Die erste Änderung der Route erfolgte im Jahr 1997, als bei den Finnen Kurzkreuzfahrten in die estnische Hauptstadt Tallinn immer beliebter wurden. So beförderte man im Sommer weiter Touristen auf der schnellen Verbindung Travemünde – Helsinki und im Winter bediente man ausschließlich die Route Helsinki – Tallinn. Ab Juni 1999 gab es dann eine weitere Änderung. Fortan wurde in Deutschland anstatt Travemünde der Hafen Rostock angelaufen und Tallinn als fester Zwischenstopp in den Fahrplan aufgenommen. Durch den Wegfall des Duty-free-Einkauf auf Strecken innerhalb der EU, eine grundsätzlich veränderte Marktsituation und steigende Treibstoffkosten wurde die Route Rostock – Tallinn – Helsinki unrentabel und im Jahr 2004 durch die neue, langsamere Verbindung Rostock – Tallinn – St. Petersburg ersetzt. Jedoch stellte die Silja Line bereits ein Jahr später den Liniendienst der Finnjet auf der Ostsee aufgrund unbefriedigender Betriebsergebnisse und finanzieller Schwierigkeiten des Mutterkonzerns komplett ein.

Zwischen Oktober 2005 und Juni 2006 wurde die Finnjet im Zusammenhang mit dem Hurrikan Katrina von der Louisiana State University angemietet und im Hafen von Baton Rouge (Louisiana, USA) im Mississippi River als Notunterkunft für die medizinische Fakultät verwendet. Während des anschließenden Aufenthalt in Freeport (Bahamas) verkaufte man die Finnjet Ende Dezember 2007 für rund 11 Millionen US-Dollar an die niederländische Reederei Club Cruise, die das Schiff im Januar 2008 in M/V Da Vinci umbenannte. Die Da Vinci verließ Freeport Ende Januar 2008 in Richtung Genua (Italien), doch der Plan, sie in ein Kreuzfahrtschiff umzubauen, konnte aufgrund finanzieller Schwierigkeiten der niederländischen Reederei nicht mehr umgesetzt werden. Anfang Mai 2008 gab Club Cruise bekannt, dass man die Da Vinci für 9,85 Millionen US-Dollar zum Abwracken an ein Unternehmen nach Indien verkauft hat. Umgehend verließ das Schiff Genua, legte einen Zwischenstop in Dschidda (Saudi-Arabien) ein, bei dem es in M/V Kingdom umbenannt wurde, um letztendlich Mitte Juni das indische Alang zu erreichen. Während dieser Zeit gab es zahlreiche Versuche die ehemalige Finnjet vor dem Abwracken zu bewahren und der Nachwelt zu erhalten. Auch nachdem es im Juni 2008 auf den Strand gesetzt wurde, versuchte eine Investorengruppe aus Finnland, unter anderem mit Privatspenden, das Schiff zu retten. Letztendlich scheiterten alle Bemühungen und am 12. September 2008 begannen in Indien die Abbrucharbeiten.

Die Finnjet, eines der größten und schnellsten Passagier-Fährschiffe ihrer Zeit – in jeder Hinsicht ein Schiff der Superlative.

G.T.S. Finnjet

The G.T.S. Finnjet that went into service with the Finnish shipping firm Finnlines in 1977 was a gasturbine ferry that operated a regular service on the Baltic until September 2005 and still holds the world record as the fastest and most powerful conventional ferry. A member of the top Finnish 1A Super ice breaker class, for many years she plied the route between Travemünde and Helsinki – the world famous "Road to Finnland".

Built at the Wärtsilä Shipyard in Helsinki, the vessel was capable of accommodating about 1,800 passengers and 380 vehicles on 9 decks. The unique gas turbine power plant, consisting of 2 Pratt & Whitney engines, together developing 55,000 kW (75,000 hp), took the "jet" to its top speed of 30.5 knots (56 km/h) in just 3 minutes. The Finnjet was thus able to travel the 1,145 km from Travemünde to Helsinki in under 24 hours, but the expensive power plant was not efficient enough in winter. In 1981 it was therefore decided to incorporate two additional diesel engines jointly developing 11,400 kW (15,500 hp), which made the slower winter journeys more profitable. In addition to her two screws the Finnjet had three lateral thrusters for fine manoeuvring and two stabilizers for smooth running. The Finnjet had a length of 212.8 m and an overall weight of 25,908 gross registered tonnes. Ample facilities were provided for the physical well-being of the passengers: several restaurants, boutiques, cinemas, a fitness centre, an entertainment centre, swimming pools and sauna, a dance hall and a night club.

While maintaining the Travemünde – Helsinki route, in 1987, the ownership of the Finnjet changed to the Silja Line. The first route change followed in 1997 when short cruises to the Estonian capital of Tallinn became ever more popular with the Finns. Consequently in summer tourists still took the quick journey from Travemünde to Helsinki, but in winter only the Helsinki – Tallinn route was offered. In June 1999 another change took place. The German port of Rostock was to be called at instead of Travemünde and Tallinn became a fixed intermediate stop on the itinerary. With the abolition of duty-free purchases on routes within the EU, the market situation changed fundamentally and rising fuel costs made the Rostock – Tallinn – Helsinki route unprofitable, so that in 2004, it was replaced by the new and slower Rostock – Tallinn - St. Petersburg route. However barely a year later the Silja Line totally discontinued the regular Finnjet service in the Baltic due to unfavourable commercial conditions and the financial difficulties of the parent company.

Between October 2005 and June 2006 the Finnjet was chartered by Louisiana State University in connection with Hurricane Katrina and used in the port of Baton Rouge (Louisiana, USA), on the Mississippi River as emergency accommodation for the medical faculty. During her subsequent stay in Freeport (Bahamas) at the end of December 2007 the Finnjet was sold for about 11 million US dollars to the Dutch Club Cruise Company, who renamed her the M/V Da Vinci in January 2008. The Da Vinci left Freeport at the end of January 2008 bound for Genoa (Italy), but the plan to convert her into a cruise ship was no longer feasible due to the financial difficulties of the Dutch shipping company. At the beginning of May 2008 Club Cruise announced that the Da Vinci had been sold to a firm of breakers in India for 9.85 million US-Dollars. Immediately the ship left Genoa, for an intermediate stop in Jeddah (Saudi Arabia), where she was renamed the M/V Kingdom and finally in mid June she reached the Indian subcontinent. During this time many attempts were made to save the former Finnjet for posterity before she reached the wreckers. Even after she was beached in June 2008 a group of Finnish investors, including private donors, tried to save the vessel. But all efforts finally came to nothing and on 12th September 2008 the Indian breakers set to work.

The Finnjet - one of the largest and fastest passenger ferries of its time – a superlative ship from all points of view.

Form hergestellt und im Eigentum von Revell Gmbh & Co. KG. Widerrechtliche Nachahmungen werden gerichtlich verfolgt.
Ce produit est propriété de la société Revell Gmbh & Co. KG. Toute utilisation ou duplication frauduleuse fera l'objet de poursuites en justice.
Modelado y en propiedad de Revell Gmbh & Co. KG. Imitaciones ilíitas serán perseguidas por la ley.
Forma prodotta dalla Revell Gmbh & Co. KG. e di proprietà della stessa impresa, la quale procederà legalmente contro ogni imitazione abusiva.
Malli an Revell Gmbh & Co. KG. valmistama ja omaisuutta. Laittomaan kopiointiin tulkaan puuttumaan oikeudellisin toimin.
Design utviklet av og eies av Revell Gmbh & Co. KG. Etterligning uten tillatelse blir gjenstand for rettslig forfølgelse.
Produkoja i prawa własnosá firmy Revell Gmbh & Co. KG. Nielegalne podrabianie jest zabronione pod odpowiedzialnosca sadowa.
Model, Revell Gmbh & Co. KG. firmasinin mülkiyeti altinda imal edilmistir. Kanuna aykiri taklitler mahkemece takip edilecektir.
A forma előállítója és a tulajdonjog birtokosa a Revell Gmbh & Co. KG. A jogellenes utánzatokat és hamisítványokat bíróságilag üldözik.
Mould manufactured by und property of Revell Gmbh & Co. KG. Illegal imitations are subject to prosecution.
Vorm vervaardigd door en eigendom von Revell Gmbh & Co. KG. Onrechtmatige nabootsingen worden gerechtelijk vervolgd.
Formas produzidas e de propriedade da Revell Gmbh & Co. KG. Cópias não autorizadas serão processadas juridicamente Como determinado na lei.
Modellen tillverkad av och tillhör Revell Gmbh & Co. KG. All kopiering belvras enligt lagen om upphovsrätt.
Formen er fremstillet af Revell Gmbh & Co. KG. som også har ejendomsret. Lovstridige efterligninger sagsøges.
Модель изготовленб ичдчется собственностью фирмы Revell Gmbh & Co. KG. Противозбконные подделки преследч и отся в судебном порядке.
Η μορφη κατασκευαοτηκε και περιηλθε ιδιοκτησια τηζ Revell Gmbh & Co. KG. Οι παραυομεζ μιμησειζ θα καταδιωκονται δικαοτικωζ.
Tvar byl vytvoren firmou Revell Gmbh & Co. KG. a je jejím vlastnictvím. Proti nezákonným napodobeninám se bude postupovat soudní cestou.
Forma je proizvedene in je viasnistvo Revell Gmbh & Co. KG. Neovlacene kopije bodo pravno kaznjene.

Revell GmbH & Co. KG. • Henschelstraße 20-30 • D-32257 Buende • Germany • Tel.: +49-5223-965-0 • Fax: +49-5223-965-488 • Internet: www.revell.de

Not to be copied

Vor dem Zusammensetzen gut durchlesen!

D: Achtung: Jedes Teil ist numeriert (1). Reihenfolge der Montageschritte beachten. Benötigte Werkzeuge: Messer und Feile zum Entfernen und Entgraten der Teile (2) Gummiband, Klebeband und Wäscheklammern zum Zusammenhalten der geklebten Einzelteile (3). Plastikteile in einer milden Waschmittellösung reinigen und an der Luft trocknen, damit der Farbanstrich und die Abziehbilder besser haften. Vor dem Ankleben prüfen ob Teile passen, Klebstoff sparsam auftragen Chrom und Farbe an den Klebeflächen entfernen. Kleine Teile anstreichen, bevor sie vom Rahmen entfernt werden (4) (5). Farben gut durchtrocknen lassen, erst dann den Zusammenbau fortsetzen. Jedes Abziehbildmotiv einzeln ausschneiden und ca. 20 Sekunden in warmes Wasser tauchen. Das Motiv an der bezeichneten Stelle vom Papier abschieben und mit Löschpapier andrücken.

GB: ATTENTION: Read the instructions thoroughly prior to assembly. Each component is numbered (1). Adhere to specified sequence of assembly. Tools required: knife and file for removal of components from frame (2); rubber band, adhesive tape and clothes pegs for clamping components together after applying adhesive (3). Clean plastic components in a mild detergent solution and allow to air-dry so that paint and transfers adhere better. Prior to applying adhesive, check to see whether the components fit together; apply adhesive sparingly. Remove chrome and paint from the contact surfaces. Paint small components before removing them from the frame (4) (5). Allow paint to dry well, and only then continue to assemble. Cut out each transfer individually and immerse in warm water for approx. 20 seconds. Slide transfer off paper and into designated position, then press on with blotting paper.

F: ATTENTION : lisez bien la notice de montage avant de commencer. Chaque pièce est numérotée (1). Respectez l'ordre des opérations. Outils nécessaires : couteau et lime pour ébarber les pièces (2); élastiques, ruban adhésif et pinces à linge pour maintenir les pièces collées (3. Nettoyez les pièces en matière plastique dans une solution douce de produit de lavage et faites-les sécher à l'air afin que la peinture et les décalcomanies tiennent mieux. Avant de mettre la colle, vérifiez si les pièces s'adaptent bien les unes aux autres; mettez peu de colle. Enlevez le chrome et la peintu r des surfaces de collage. Peignez les petites pièces avant de les détacher de la grappe (4)(5). Laissez bien sécher la peinture avant de poursuivre l'assemblage. Découpez chaque décalcomanie séparément et plongez-la dans de l'eau chaude pendant 20 secondes environ. A l'endroit marqué, faites glisser le motif pour le séparer du papier et pressez-le sur emplacement avec du papier buvard.

NL: OPGELET: Voor de montage eerst goed de handleiding lezen. Elk onderdeel is genummerd (1). Let op de montagevolgorde. Benodigd gereedschap: mes en vijl voor het afbramen van de onderdelen (2); elastiek, plakband en wasknijpers voor het bij elkaar houden van de gelijmde onderdelen (3). Plastic onderdelen met een zacht afwasmiddel reinigen en vanzelf laten drogen, zodat de verf en de decals beter hechten. Controleer voor het lijmen of de onderdelen passen; lijm dun opbrengen. Chroom en verf van de lijmvlakken ver wijderen. Kleine onderdelen verven voordat ze van het raam worden verwijderd (4) (5). Verf goed laten drogen, dan pas verdergaan met de montage. Elke decal afzonderlijk uitsnijden en ca. 20 sec. in warm water dopen. De decal op de aangegeven plaats van het papier schuiven en met vloeipapier aandrukken.

E: ¡Atención! Antes de comenzar con el ensamblaje, leer detenidamente las instrucciones. Cada pieza va numerada (1). Téngase en cuenta el orden de operaciones del ensamblaje. Herramientas necesarias: Cuchilla y lima para desbarbar las piezas (2). Cintas de goma, cinta adhesiva y pinzas de ropa para sujetar las piezas pegadas (3). Lavar las piezas de plástico en una solución de detergente suave y dejar que se sequen al aire para mejorar así la adhesión de la pintura y de las calcomanías. Antes de aplicar elpegamento comprobar si las piezas quedan correctamente adaptadas. Aplicar el pegamento sin excederse. Alejar de las superficies de pegado el cromado y la pintura. Pintar las piezas pequeñas antes de desprenderlas de su sujeción (4) (5). Antes de proseguir con el ensamblaje, dejar que se seque bien la pintura. Recortar las calcomanías una por una y sumergirlas durante unos 20 segundos en agua caliente. Deslizar del papel la calcomanía en el lugar adecuado y apretarla colocando encima de ella papel secante.

I: ATTENZIONE: Prima dell'assemblaggio leggere attentamente le istruzioni di montaggio. Ogni pezzo è numerato (1). Tener presente la successione delle fasi di assemblaggio. Attrezzi necessari: coltello e lima per togliere la sbavatura dai pezzi (2), nastro adesivo e mollette da bucato per tenere insieme i pezzi singoli dopo averli incollati (3). Lavare i particolari in plastica con un detergente delicato e lasciarli asciugare all'aria, per una migliore adesione dello strato di colore e della figura decalcabile. Prima di incollare, verificare che i pezzi si abbinino bene tra di loro; applicare il collante con parsimonia. Togliere cromo e colore dalle superfici da incollare. Dipingere i piccoli accessori sul supporto prima di rimuoverli (4) (5). Far seccare bene la vernice prima di proseguire con l'assemblaggio. Ritagliare singolarmente ogni figura ed immergerla in acqua tiepida per 20 secondi circa. Applicare il motivo nella posizione segnata e tamponarlo con carta assorbente.

S: OBS: Läs instruktionerna noga igenom innan du sätter modellen samman. Varenda detalj är numrerad (1). V g beakta följden i sammansättningsstegen. Verktyg, som du kommer att behöva : kniv och fil för att skrapa detaljerna rena (2), gummiringar, tejp och klädnypor för att hålla samman de limmade detaljerna (3). Rengör plastdetaljerna in en mild tvättmedellösning och torka dem i luften för att lack och dekaler skall hålla bättre. Kolla, om detaljerna passar ihop innan du klistrar dem och använd limmet sparsamt. Avlägsna krom och lack från ytorna, som kommer att limmas ihop. Måla de små detaljerna innan du avlägsnar dem från ramen (4) (5). Låt lacket riktigt torka igenom innan du fortsätter med sammansättningen. Skär av varje dekalmotiv enskilt och doppa det i varmt vatten i ca 20 sekunder. Flytta motivet bort från papperet genom att trycka vid det angivna stället och tryck fast med läskpapper.

DK: BEMÆRK: Inden sammensætningen begyndes, skal byggevejledningen læses godt igennem. Hver del er nummereret (1). Rækkefølgen af monteingstrinnene skal overholdes. Nødvendigt værktøj: Kniv og fil til afgratning af delene (2); gummibånd, tape og tøjklemmer til at holde de klæbede (3) enkeltdele sammen. Plastikdelene renses i en mild sæbelud og lufttørres så malingen og overføringsbillederne bedre kan hæfte. Inden påføreisen kontrolleres om delene passer; limen påføres sparsommeligt. Krom og farve fjernes fra klæbefladerne. De små dele males inden de fjernes fra rammen (4) (5). Lad farven tørre godt inden sammensætningen fortsættes. Overføringsbilledernes motiver skæres ud enkeltvis og dyppes ca. 20 sek. i varmt vand. Skub motivet fra papiret og tryk det fast med trækpapir.

GR: ΠΡΟΣΟΧΗ: Πριν τη συναρμολόγηση, διαβάστε καλά τις οδηγίες. Κάθε εξάρτημα είναι αριθμημένο (1). Προσέξτε τη σειρά "των βημάτων" συναρμολόγησης. Απαιτούμενα εργαλεία: μαχαίρι και λίμα για τη λείανση των εξαρτημάτων (2), λαστιχένια ταινία, κολλητική ταινία και μανταλάκια για τη συγκράτηση των κολλημένων μεμονωμένων εξαρτημάτων (3). Καθαρίστε τα πλαστικά εξαρτήματα μέσα σε ένα "μαλακό" καθαριστικό διάλυμα και στεγνώστε τα στον αέρα, ώστε να υπάρξει καλύτερη πρόσφυση του χρώματος και των χαλκομανιών. Πριν το κόλλημα, ελέγξτε αν ταιριάζουν μεταξύ τους τα εξαρτήματα. Επαλείψτε οικονομικά την κόλλα. Απομακρύνετε από τις επιφάνειες επικόλλησης, χρώμιο και βαφή. Βάψτε τα μικρά εξαρτήματα, πριν απομακρυνθούν από το πλαίσιο (4) (5). Αφήστε να στεγνώσουν καλά τα χρώματα και ύστερα συνεχίστε τη συναρμολόγηση. Κόψτε ξεχωριστά το κάθε μοτίβο των χαλκομανιών και βουτήξτε το σε ζεστό νερό για περ. 20 δευτερόλεπτα. Απομακρύνετε το μοτίβο από το χαρτί, στο σημαδεμένο σημείο και πιέστε το με το στουπόχαρτο.

N: OBS! Les naye igjennom monteringsanvisningen for sammenbyggingen. Hver del er nummerert (1). Følg rekkefolgen på monteingstrinnene. Nodvendig verktøy: Kniv og fil for fjerning av grader på delene (2), gummibånd, tape og klesklyper for å holde sammen de limede enkeltdelene (3). Rengjor plastdelene i mildt såpevann og la dem lufttørke, slik at fargen og bildene sitter bedre. For pålimingen må det kontrolleres om delene passer: Ta på litt lim. Fjern krom og farge på klebeflatene. Mal de små delene for de fjernes fra rammen (4) (5). La fargene torke godt for sammenmonteringen fortsettes. Skjær ut hvert av motivene for seg og legg dem i varmt vann i ca. 20 sekunder. Skyv motivet fra papiret på det merkede stedet og trykk på med trekkpapir.

P: ATENÇÃO: Antes de iniciar a montagem leia atentamente o manual de construção. Todas as partes componentes são numeradas (1). Atentar para a sequência das etapas de montagem. Ferramentas necessárias: Faca e lixa para aparar a rebarba das peças (2), elástico, fita adesiva e molas de roupa para sustentar as peças (3) durante a colagem. As peças de matéria plástica devem ser limpas numa solução fraca de detergente e secas ao ar, de forma que a demão de tinta e os decalques tenham uma boa adesão. Antes de colar, verificar se as peças encaixam; utilizar a cola em pequena quantidade. Eliminar o cromado e a tinta das superfícies a serem coladas. Não passar cola nas peças que ainda se encontram fixas na grade de matéria plástica. Pintar as peças pequenas antes de retirá-las da grade (4) (5). Deixar a tinta secar completamente para depois continuar com a montagem. Cortar separadamente cada um dos decalques e mergulhá-los em água morna durante aproximadamente 20 segundos. Decalcar os motivos do papel na posição indicada e secar com mata-borrão.

FIN: HUOMIO: Lue rakennusohjeet huolellisesti ennen kokoonpanoa. Jokainen osa on numeroitu (1). Huomioi osien oikea asennusjärjestys. Tarvittavat työkalut: Veitsi ja viila osien ylimääräisten purseitten poistamiseen (2); kuminauha, teippiä ja pyykkipoikia yhteenliimattujen osien paikallaanpitämiseksi (3). Puhdista muoviosat miedolla pesuaineliuoksella ja anna niiden kuivua itsestään, jotta maali ja siirtokuvat tarttuvat niihin paremmin. Tarkasta ennen liimausta, että osat sopivat toisiinsa; levitä liimaa säästeliäästi. Poista kromaus ja maali liimapinnoista. Maalaa pienet osat ennen kuin irrotat ne pidinraameista (4) (5). Anna maalin kuivua kunnolla ennen kuin jatkat kokoonpanoa. Leikkaa jokainen siirtokuva erikseen irti ja upota lämpimään veteen n. 20 sekunniksi. Irrota kuvio paperiin merkitystä kohdasta samalla painamalla imupaperi kuvion toista puolta vasten.

Read before you start!

RUS: Внимание: Перед сборкой хорошо прочитать руководство по монтажу. Каждая деталь пронумеро–вана (1). Соблюдать последовательность монтажа. Необходимые рабочие инструменты: нож и напиль–ник для зачистки деталей (2); резиновая лента, клейкая лента и зажимы для сушки белья для прижи–мания склеиваемых отдельных деталей (3). Детали из пластика очистить в растворе мягкого моющего средства и высушить на воздухе для того, чтобы краска и переводные картинки лучше прилипали. Перед приклеиванием проверить, подходят ли детали; клей наносить экономно. Хром и краску удалить с поверхностей склеивания. Небольшие детали покрасить перед тем, как они будут удалены из рамок (4) (5). Краску необходимо хорошо просушить, только после этого продолжать сборку. Каждую соответствующую переводную картинку отдельно вырезать и примерно на 20 секунд окунуть в теплую воду. На обозначенном месте картинку отделить от бумаги и прижать промокательной бумагой.

PL: UWAGA: Przed składaniem przeczytać dokładnie instrukcję montażu. Każda część jest ponu-merowana (1). Zwrócić uwagę na kolejność przeprowadzania poszczególnych punktów montażowych. Potrzebne narzędzia: nóż oraz pilnik do usunięcia zadziorów z poszczególnych elementów (2); taśma gumowa, taśma klejąca, klamerki do bielizny dla przytrzymania sklejonych elementów (3). Wymyć plastykowe części w wodzie z delikatnym środkiem myjącym oraz osuszyć na powietrzu, aby zapewnić lepszą przylepność farby oraz kalkomanii. Sprawdzić przed przyklejaniem, czy dane elementy pasują do siebie; nanosić klej oszczędnie. Usunąć chrom oraz farbę z powierzchni przeznaczonych do kleje-nia. Małe elementy pomalować zjeszcze przed wycięciem z ramki (4) (5). Farbę dobrze wysuszyć, dopiero potem kontynuować składanie części. Wyciąć pojedynczo każdy z motywów kalkomanii i zanurzyć na 20 sekund w ciepłej wodzie. Ściągnąć motyw z papieru na oznaczone miejsce i docisnąć bibułą.

TR: DÝKKAT: Model yapýmýna baþlamadan önce açýklamalarý dikkatlice okuyunuz. Modelde kullanýlan her parçaya bir numara verilmiþtir(1). Montaj yapým sýrasýna dikkat ediniz. Gerekli el aletleri: Parçalarý baðlý bulunduklarý çerçeveden çýkarmak için maket býçaðý ve çapaklarýný almak için eðe(2). Yapýþtýrý sürdükten sonra parçalarýn yapýþmasý iç in bir arada tutmaya yarayan paket lastiði, selo teyp ve çamaþýr mandalý(3). Boyanýn ve çýkartmalarýn daha iyi yapýþmasý ve kalýcý olmasý için plastik parçalarý deterjanlý suda temizleyip odada kurumaya býrakýnýz. Yapýþtýrýcý sürmeden önce parçalarýn karþýlýklý olarak birbirlerine tam uyup uymadýðýný kontrol ediniz, yapýþtýrýlacak yüzeylerde boya kalýntýsý ve krom varsa temizleyiniz. Yapýþkaný idareli kullanýnýz. Küçük parçalarý baðlý bulunduklarý çerçeveden çýkartmadan önce boyayýnýz (4) & (5). Boya iyice kuruduktan sonra montaja devam ediniz. Her çýkartmayý önce kaðýdý ile birlikte kesiniz ve ýlýk suda 20 saniye kadar bekletiniz. Çýkartmayý model üzerinde yapýþtýracaðýnýz yüzeye koyunuz, üzerinden kurutma kaðýdý ile hafifçe bastýrýrken çýkartmanýn altýndaki kaðýdý yavaþça çekiniz.

CZ: POZOR: Před sestavením montážního návodu důkladně pročíst. Každý díl je očíslován (1). Dbejte na pořadí montážních kroků. Potřebné nástroje: Nůž a pilník k odstranění výronků na dílech (2); pryžová páska, lepicí páska a kolíčky na prádlo pro přidržování lepených jednotlivých dílů (3). Díly z plastické hmoty vyčistit v roztoku jemného pracího prostředku a nechat vyschnout na vzduchu, za účelem zajištění lepší přilnavosti barevného nátěru a obtisků. Před nalepením zkontrolovat, zdali díly lícují; lepidlo nanášet úsporně. Chróm a barvu na lepených plochách odstranit. Malé díly natřít před jejich odstraněním z rámu (4) (5). Barvy nechat dobře proschnout, teprve potom pokračovat v sestavení. Každý motiv obtisku jednotlivě vyříznout a ponořit do teplé vody na dobu přibližně 20 sekund. Motiv na označeném místě z papíru odsunout a přitlačit pomocí stíracího papíru.

H: FIGYELEM: Az összeállítás előtt az építési útmutatót alaposan át kell olvasni. Minden alkatrészt számmal láttak el (1). A szerelési lépések sorrendjére ügyelni kell. Szükséges szerszámok: kés és reszelő az alkatrészek sorjátlanításához (2); gumiszalag, ragasztószalag és ruhacsipesz az összeragasztott alkatrészek megtartásához (3). A műanyag alkatrészeket lágy mosószeres oldatban kell tisztítani és a levegőn kell megszárítani, hogy a festékbevonat és a matricák jobban tapadjanak. A felragasztás előtt ellenőrizni kell, hogy az alkatrészek összeillenek-e; a ragasztóanyagot takarékosan kell felhordani. A krómot és festéket a ragasztási felületekről el kell távolítani. A keretéről alkatrészeket a keretből történő eltávolítás előtt be kell festeni (4) (5). A festékeket hagyni kell jól megszáradni, az összeszerelést csak ezután szabad folytatni. Minden matrica-motívumot egyesével kell kivágni és kb. 20 másodpercre meleg vízbe kell áztatni. A motívumot a megjelölt helyen a papírról lecsúsztatni és itatóspapírral benyomni.

SLO: OPOZORILO: Pred pričetkom sestavljanja preberi navodila zaÊuporabo. Vsak del je označen (1). Pri sestavljanju upoštevaj navodila po točkah. Potrebno orodje: nožek in pilica zaločevanje delov (2), elastika, lepilni trak in kljukice za perilo za držanje zlepljenih delov (3). Plastične dele očisti z blagim praškom in posuši da se sloji barve in nalepke boljše primejo.Pred lepljenjem obvezno preveri, če se deli pravilno prilegajo. Previdno nanesi lepilo. Iz površin, na katere nanašaš lepilo, najprej odstrani krom in barvo. Manjše dele pobarvaj preden jih odstraniš iz okvirja (4)(5). Barva naj se dobro posuši preden nadaljuješ s sestavljanjem. Vsako nalepko izreži in potopi vtoplo vodo (cca. 20 sekund), jo odstrani iz papirja, položi na odgovarjajoče mesto in pritisni s pivnikom.

SK: POZOR: Pred začatím stavby si pozorne preštudujte stavebný návod. Každý diel je očíslovaný (1). Dbajte na poradie montážnych krokov. Potrebné nástroje: Nôž aÊpilník na oddelenie dielov zÊrámčeka a ich začistenie (2), gumičky do vlasov, lepiaca páska štipce na prádlo, pre pridržiavanie jednotlivých lepených dielov (3). Diely zÊplastu odmastiť vÊsľabšom roztoku čistiaceho prostriedku (saponátu) aÊnechať uschnúť na vzduchu za účelom lepšej priľnavosti lepidla, farieb aÊnálepiek. Pred lepením skontrolovať, či diely lícujú. Lepidlo nanášať úsporne. Chróm aÊfarbu na lepených miestach opatrne odstrániť. Malé diely nafarbiť ešte pred ich odobratím zÊrámčeka (4) (5). Farby nechať dobre zaschnúť, až potom pokračovať vÊzostavovaní. Každú nálepku vystrihnúť jednotlivo aÊponoriť do vlaž nej vody približne na 20 sekúnd. Nálepku na príslušnom mieste modelu presunúť zÊnosného papiera aÊmierne ju pritlačiť kÊpovrchu nosným papierom.

RO: ATENTIE!CITITI INSTRUCTIUNILE CU ATENTIE INAINTE DE ASAMBLARE. FIECARE COMPONENTA ESTE NUMEROTATA. ASAMBLATI IN ORDINEA INDICATA PE SCHEMA. PIESELE SE DESPRIND DE PE RAMA CU UN CUTTER.BAVURILE SE INLATURA CU O PILA FINA. CURATATI PIESELE CARE SE IMBINA DE GRASIMI,URME DE VOPSEA SU CURATATI CU O SOLUTIE DE DETERGENT. VOPSITI PIESELE MICI INAINTE DE DESPRINDEREA DE PE RAMA. LASATI VOPSEAUA SA SE USUCE BINE SI NUMAI APOI CONTINUATI ASAMBLAREA. TAIATI FIECARE TRANSFER INDIVIDUAL SI IMERSATI IN APA CALDA CCA 20 SEC. TRANSFERATI IN POZITIA DORITA APOI APASATI CU O HARTIE. FOLOSITI NUMAI ADEZIVI SI VOPSELE REVELL.

BG: ВНИМАНИЕ! Следвайте указаната схема. Всяка част е номерирана. Спазвай те последователността на етапите на сглобяван ето. Необходими инструменти: нож и пила за отстраняване или и запиване на отделните части; гумена лента, лейкопласт и щипки за пране за да задържите заедно съединените части след залепването им. Пластмасови те елементи да се почистат в лек разтвор от вода и перилен препарат, да се изплакнат и да се остават да изсъхнат, за да се постигне по-добро слепване на боята или ваденката. Нанесете боята върху малките части преди да ги от делите от шаблона. Оставете боята да изсъхне преди да продължите със сгл обяването. Преди нанасяне на лепилото изстърже те боята от повърхностите за слепване. Преди залепване проверете дали ча стите пасват идеално. Нанесете малко лепило. Изрежете по отделно всяка е дна ваденка и я потопете в топла вода за около 20 секунди. Отлепете ваденка та от указаното място на хартията и я попийте леко с попивателната харти я.

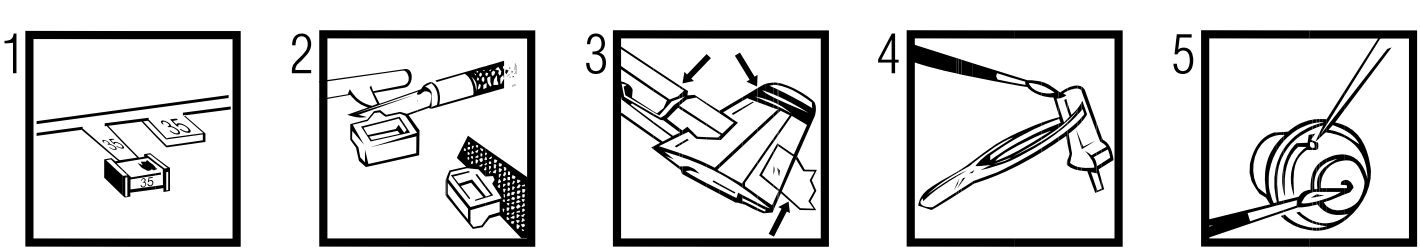

Revell

Verwendete Symbole/Used Symbols

Bitte beachten Sie folgende Symbole, die in den nachfolgenden Baustufen verwendet werden.
Veuillez noter les symboles indiqués ci-dessous, qui sont utilisés dans les étapes suivantes du montage.
Sírvanse tener en cuenta los símbolos facilitados a continuación, a utilizar en las siguientes fases de construcción.
Si prega di fare attenzione ai seguenti simnoli che vengono usati nei susseguenti stadi di costruzione.
Huomioi seuraavat symbolit, joita käytetään seuraavissa kokoamisvaiheissa.
Legg merke til symbolene som benyttes i monteringstrinnene som følger.
Proszę zważać na następujące symbole, które są użyte w poniższych etapach montażowych.
Daha sonraki montaj basamaklarinda kullanilacak olan, aşağidaki sembollere lütfen dikkat edin.
Kérjük, hogy a következő szimbólumokat, melyek az alábbi építési fokokban nalkalmazásra kerülnek, vegyék figyelembe.

Please note the following symbols, which are used in the following construction stages.
Neen a.u.b. de volgende symbolen in acht, die in de onderstaande bouwfasen worden gebruikt.
Por favor, preste atenção aos símbolos que seguem pois os mesmos serão usados nas próximas etapas de montagem.
Observera: Nedanstående piktogram används i de följande arbetsmomenten.
Læg vernligst mærke til følgende symboler, som benyttes i de følgende byggefaser.
Пожалуйста, обратите внимание на следующие символ, которые используются в последующ их операциях соорки.
Παρακαλῶ προσέξτε τα παρακάτω σύμβολα, τα οποία χρησψοποιούνται στις παρακάτω βαθμίδες συναρμολόγησης.
Dbejte prosím na dále uvedené symboly, které se použících konstrukčních stupních.
Prosimo za Vašu pozomost na sledeče simbole ki se uporabljajo v naslednijh korakih gradbe.

Kleben
Glue
Coller
Lijmen
Engomar
Colar
Incollare
Limmas
Liimaa
Klæbning
Lim
Клеить
Przykleić
κόλλημα
Yapıştırma
Lepení
ragasztani
Lepiti

Nicht kleben
Don't glue
Ne pas coller
Niet lijmen
No engomar
Não colar
Non incollare
Limmas ej
Älä liimaa
Må ikke klæbes
Ikke lim
Не клеить
Nie przyklejać
μη κολλάτε
Yapıştırmayın
Nelepit
nem szabad ragasztani
Ne lepiti

Anzahl der Arbeitsgänge
Number of working steps
Nombre d'étapes de travail
Het aantal bouwstappen
Número de operaciones de trabajo
Número de etapas de trabalho
Numero di passaggi
Antal arbetsmoment
Työvaiheiden lukumäärä
Antal arbejdsforløb
Antall arbeidstrinn
Количество операций
Liczba operacji
αριθμός των εργασιών
İş safhalarının sayısı
Počet pracovních operací
a munkafolyamatok száma
Števílka koraka montaže

Klebeband
Adhesive tape
Dévidoir de ruban adhésif
Plakband
Cinta adhesiva
Fita adesiva
Nastro adesivo
Tejp
Teippi
Tape
Tape
Клейкая лента
Taśma klejąca
κολλητική ταινία
Yapıştırma bandı
Lepicí páska
ragasztószalag
Traka z lepilom

Abziehbild in Wasser einweichen und anbringen
Soak and apply decals
Mouiller et appliquer les décalcomanies
Transfer in water even laten weken en aanbrengen
Remojar y aplicar las calcomanías
Pôr de molho em água e aplicar o decalque
Immergere in acqua ed applicare decalcomanie
Blöt och fäst dekalerna
Kostuta siirtokuva vedessä ja aseta paikalleen
Overføringsbilledet lægges i blød og anbringes
Dypp bildet i vann og sett det på
Переводную картинку намочить и нанести
Zmiękczyć kalkomanię w wodzie a następnie nakleić
βουτήξτε τη χαλκομανία στο νερό και τοποθετείστε την
Çıkartmayı suda yumuşatın ve koyun
Obtisk namočit ve vodě a umístit
a matricát vízben beáztatni és felhelyezni
Preslikač potopiti v vodo in zatem nanašati

Bauteile trocknen lassen
Allow the parts to dry
Laisser sécher les pièces
Dejar secar las piezas
Deixar secar os componentes
la delene tørke
Oderdelen laten drogen
Far asciugarsi i componenti
Anna osien kuivua
Låt byggdelarna torka
Lad komponenterne tørre
Czesci pozostawic do wyschniecia
Yapi parçalarini kurumaya birakiniz
Jednotlivé díly nechte zaschnout
Αφηστε τα μερη υα στεγυῶσουν
Alkatrészeket hagyja száradni
Pustite da sestavni deli posušijo
Дать детадям выcохнуть

1.

Zusammenbau-Reihenfolge
Sequence of assembly
Ordre d'assemblage
Volgorde van montage
Orden de montaje
Ordine di montaggio
Ordem de montagem
Monteringsrekkefølge
Kokoamisjärjestys
Monteringsföljd
Rækkefølgen af monteringen
Последовательность монтажа
Összeszerelési sorrend
Ακολουθία συναρμολόγησης
Kurmak-Sıra
Kolejność montażu
Vrstni red sestavljanja
Montáž - postup

2

Klarsichtteile
Clear parts
Pièces transparentes
Transparente onderdelen
Limpiar las piezas
Peça transparente
Parte transparente
Genomskinliga detaljer
Läpinäkyvät osat
Gennemsigtige dele
Gjennomsiktige deler
Прозрачные детали
Elementy przezroczyste
διάφανή εξαρτήματα
Şeffaf parçalar
Průhledné díly
áttetszŒ alkatrészek
Delikі se jasno vide

Abbildung zusammengesetzter Teile
Illustration of assembled parts
Figure représentant les pièces assemblées
Afbeelding van samengevoegde onderdelen
Ilustración piezas ensambladas
Figura representando peças encaixadas
Illustrazione delle parti assemblate
Bilden visar dalarna hopsatta
Kuva yhteenliitetyistä osista
Illustration af sammensatte dele
Illustrasjon, sammensatte deler
Изображение смонтированнbiх деталей
Rysunek złożonych części
απεικόνιση των συναρμολογημένων εξαρτημάτων
Birleştirilen parçaların şekli
Zobrazení sestavených dílů
összeállított alkatrészek ábrája
Slika slopljenega dela

Schwarzen Faden benutzen
Use black thread
Employer le fil noir
Gebruik zwarte draad
Utilizar hilo color negro
Utilizar fio preto
Usare filo nero
Använd svarta trådar
Käytä mustaa lankaa
Benyt en sort
Bruk svart
Использовать черные нитки
Użyć czarnej nici
χρησιμοποιείστε την καφέ μαύρου
Kahverengi siyah iplik kullanın
Použít černé vlákno
barna fekete fonalat kell használni
Uporabljati črni nit

Internet copy

D: Beiliegenden Sicherheitstext beachten und nachschlagebereit halten.
GB: Please note the enclosed safety advice and keep safe for later reference.
F: Respecter les consignes de sécurité ci-jointes et les conserver à portée de main.
NL: Houdt u aan de bijgaande veiligheidsinstructies en hou deze steeds bij de hand.
E: Observar y siempre tener a disposición este texto de seguridad adjunto.
I. Seguire le avvertenze di sicurezza allegate e tenerle a portata di mano.
P: Ter em atenção o texto de segurança anexo e guard··lo para consulta.
S: Beakta bifogad säkerhetstext och håll den i beredskap.
FIN: Huomioi ja säilytä oheiset varoitukset.
DK: Overhold vedlagte sikkerhedsanvisninger og hav dem liggende i nærheden.

N: Ha alltid vedlagt sikkerhetstekst klar til bruk.
RUS: Соблюдать прилагаемьй текст по технике безопасности, хранить его в легко доступном месте.
PL: Stosowaç si´ do zaàczonej karty bezpieczeƒstwa i mieç jà stale do wglàdu.
GR: ροσ ξτε τις συνημμ νες υποδείξεις ασ άλειας και υλάξτε τις τσι ώστε να τις χ τε παντα σε διαθ ση σας.
TR: Ekteki güvenlik talimatlarını dikkate alıp, bakabileceginiz bir sekilde muafaza ediniz.
CZ: Dbejte na pfiiloÏen˝ bezpeãnostní text a mûjte jej pfiipraven˝ na dosah.
H: A mellékelt biztons·gi szöveget vegye figyelembe és tartsa fellapoz·sra készen!
SLO: PriloÏena varnostna navodila izvajajte in jih hranite na vsem dostopnem mestu.

Benötigte Farben/Used Colors

Benötigte Farben Required colours	Peintures nécessaires Benodigde kleuren	Pinturas necesarias Tintas necessárias	Colori necessari Använda färger	Tarvittavat värit Du trenger følgende farger	Nødvendige farger Необходимые краски	Potrzebne kolory Απαιτούμενα χρώματα	Gerekli renkler Potrebné barvy	Szükséges színek Potrebne barve

A

weiß, glänzend 4
white, gloss
blanc, brillant
wit, glansend
blanco, brillante
branco, brilhante
bianco, lucente
vit, blank
valkoinen, kiiltävä
hvid, skinnende
hvit, blank
белый, блестящий
biały, błyszczący
λευκό, γυαλιστερό
beyaz, parlak
bílá, lesklá
fehér, fényes
bela, bleskajoča

B

nachtblau, glänzend 54
night blue, gloss
bleu nuit, brillant
nachtblauw, glansend
negro azulado, brillante
azul de noite, brilhante
blu notte, lucente
nattblå, blank
yönsininen, kiiltävä
natteblå, skinnende
nattblå, blank
синий ночной, блестящий
granatowy, błyszczący
μπλε νύχτας, γυαλιστερό
gece mavisi, parlak
noční modrá, lesklá
éjkék, fényes
nočno plava, bleskajoča

C

schwarz, seidenmatt 302
black, silky-matt
noir, satiné mat
zwart, zijdemat
negro, mate seda
preto, fosco sedoso
nero, opaco seta
svart, sidenmatt
musta, silkinhimmeä
sort, silkemat
sort, silkematt
черный, шелковисто-матовый
czarny, jedwabisto-matowy
μαύρο, μεταξωτό ματ
siyah, ipek mat
černá, hedvábně matná
fekete, selyemmatt
črna, svila mat

D

laubgrün, seidenmatt 364
leaf green, silky-matt
vert feuille, satiné mat
bladgroen, zijdemat
verde follaje, mate seda
verde gaio, fosco sedoso
verde foglia, opaco seta
lövgrön, sidenmatt
lehdenvihreä, silkinhimmeä
løvgrøn, silkemat
løvgrønn, silkematt
лиственно-зеленый, шелк.-матовый
zielony liściasty, jedwabisto-matowy
πράσινο φυλλωμάτων, μεταξ. ματ
yaprak yeşili, ipek mat
zelená jako listí, hedvábně matná
lombzöld, selyemmatt
list zelena, svila mat

E

feuerrot, seidenmatt 330
fiery red, silky-matt
rouge feu, satiné mat
rood helder, zijdemat
rojo fuego, mate seda
vermelho vivo, fosco sedoso
rosso fuoco, opaco seta
eldröd, sidenmatt
tulipunainen, silkinhimmeä
ildrød, silkemat
ildrød, silkematt
огненно-красный, шелк.-матовый
czerwony ognisty, jedwabisto-mat.
κόκκινο φωτιάς, μεταξωτό ματ
ateş kırmızısı, ipek mat
ohnivě červená, hedvábně matná
tűzpir os, selyemmatt
ognenj rdeča, svila mat

F

aluminium, metallic 99
aluminium, metallic
aluminium, métalique
aluminium, metallic
aluminio, metalizado
alumínio, metálico
alluminio, metallico
aluminium, metallic
alumiini, metallikiilto
aluminium, metallak
aluminium, metallic
алюминиевый, металлик
aluminium, metaliczny
αλουμινίου, μεταλλικό
alüminyum, metalik
hliníková, metalíza
alumínium, metáll
aluminijum, metalik

G

eisen, metallic 91
steel, metallic
coloris fer, métalique
ijzerkleurig, metallic
ferroso, metalizado
ferro, metálico
ferro, metallico
järnfärg, metallic
teräksenvärinen, metallikiilto
jern, metallak
jern, metallic
стальной, металлик
żelazo, metaliczny
σιδήρου, μεταλλικό
demir, metalik
železná, metalíza
vas, metáll
železna, metalik

H

ocker, matt 88
ochre brown, matt
ocre, mat
oker, mat
ocre, mate
ocre, fosco
ocra, opaco
ockra, matt
okra (keltamulta), himmeä
okker, mat
oker, matt
охра, матовый
ochra, matowy
ώχρα, ματ
koyu kavuniçi, mat
okrově žlutá, matná
okker, matt
oker, mat

I

messing, metallic 92
brass, metallic
laiton, métalique
messing, metallic
latón, metalizado
latão, metálico
ottone, metallico
mässing, metallic
messinki, metallikiilto
messing, metallak
messing, metallic
латунный, металлик
mosiądz, metaliczny
ορείχαλκου, μεταλλικό
pirinç, metalik
mosazná, metalíza
sárgaréz, metáll
mesing, metalik

J

anthrazit, matt 9
anthracite grey, matt
anthracite, mat
antraciet, mat
antracita, mate
antracite, fosco
antracite, opaco
antracit, matt
antrasiitti, himmeä
koksgrå, mat
antrasitt, matt
антрацит, матовый
antracyt, matowy
ανθρακί, ματ
antrasit, mat
antracit, matná
antracit, matt
temno siva, mat

Internetcopy

Dieser Bausatz wurde in mehrfachen Qualitäts- und Gewichtskontrollen auf Vollständigkeit überprüft. Reklamationen können nur bearbeitet werden, wenn die **Bauanleitung**, das aus der Kartonage herausgeschnittene **EAN-Strichcode-Feld** und der **Kassenbon** eingeschickt werden. Bitte haben Sie Verständnis dafür, dass wir nur Gewährleistung bei aktuellen Artikeln übernehmen können, die im Zeitraum der letzten 24 Monate erworben worden sind. **Unfrei eingesandte Reklamationssendungen werden von uns nicht angenommen!**
„Einzelteile für Umbauten können gegen Vorkasse erworben werden". Unsere Adresse: Revell GmbH & Co. KG, Abteilung X, Henschelstr. 20-30, 32257 Bünde. Dieser Direktservice gilt für die Länder: Deutschland, Benelux, Österreich, Frankreich, Großbritannien. Reklamationen aus den übrigen Ländern werden über die jeweiligen Distributeure abgewickelt. Bitte kontakten Sie Ihren Händler.

This Model Kit has been subject to extensive quality and weight checks during the manufacturing process to ensure it leaves our warehouse in perfect condition. We are only able to process applications for missing parts if the following procedure is followed. In all cases the following will be required before we are able to process any request: Original receipt (proof of purchase) original instruction sheets (will be returned) and the bar code cut out of the box. We may not be able to process requests for products that have been discontinued for more than 24 months. Products that are returned directly to us without prior authorisation by a company representative will not be accepted and returned to sender. Replacement parts for conversion or spares will continue to be available however they will incur a handling charge. Please write to: Department X Revell GmbH & Co. KG, Henschelstr 20-30, 32257 Buende.
This direct Service is only available in the following markets: Germany, Benelux, Austria, France & Great Britain, Revell GmbH & Co. KG, Boston Houso, 64-66 Queensway, Hemel Hempstead, Herts, HP2 5HA, Great Britain.
For all other markets please contact your local dealer or distributer directly.

Afin de vous donner entière satisfaction et pour nous assurer que tous les éléments nécessaires au montage de votre maquette sont présents dans la boîte, cet article a subi dans son intégralité divers contrôles qualitatifs ainsi que des contrôle de poids.
Si toutefois vous deviez nous faire part de certaines réclamations, nous vous prions de bien vouloir vous adresser à votre revendeur habituel, muni de la notice de montage, du code EAN découpé sur la boîte, ainsi que de votre ticket de caisse.
Le SAV ne sera assuré que pour les articles ayant été acquis depuis moins de 24 mois.
Les pièces de rechange utilisées pour la transformation de maquettes pourront être obtenues en pré-paiement. Dans le cas où vous n'obtiendriez pas satisfaction, vous pouvez vous adresser directement à notre service SAV à l'adresse suivante: REVELL GmbH & Co.KG, Abteilung X, Henschelstraße 20-30, D-32257 Bünde ou Revell GmbH & Co. KG, 14 B, rue du Chapeau Rouge, F-21000 Dijon, France.
Pour tous les autres marchés, merci de prendre contact avec votre detaillant òu distributeur.

Deze bouwdoos werd verscheidene malen volledig gecontroleerd op kwaliteit en gewicht. Klachten kunnen slechts in behandeling worden genomen indien de bouwhandleiding, de uit de doos geknipte EAN - streepjescode en de kassabon zijn meegezonden. Wij vragen om uw begrip dat wij alleen garantie kunnen geven voor huidige artikelen die binnen een periode van de laatste 24 maanden zijn gekocht. Onvolledig ingezonden klachten kunnen niet in behandeling worden genomen. Onderdelen voor ombouw kunnen tegen vooruitbetaling gekocht worden.
Ons adres is: Revell GmbH & Co. KG, Afdeling X, Henschelstrasse 20-30, 32257 Bünde. Duitsland.
Deze directe service geldt alleen voor de volgende landen: Duitsland, Benelux, Oostenrijk, Frankrijk, Groot Brittannïe.
Klachten afkomstig uit overige landen worden via de eventuele locale vertegenwoordigers van Revell afgewikkeld. Wij verzoeken U contact op te nemen met uw winkelier.

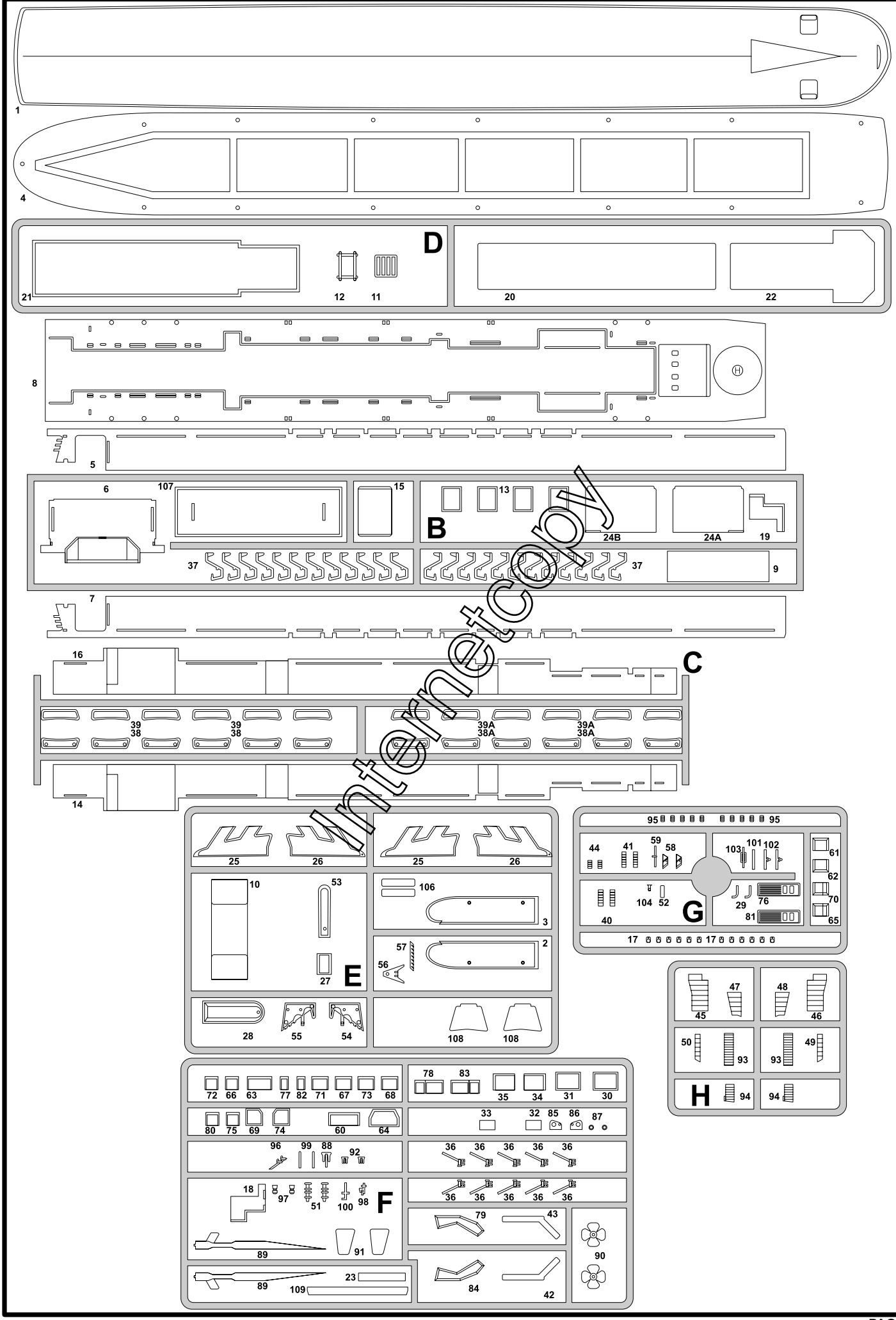

Internet copy

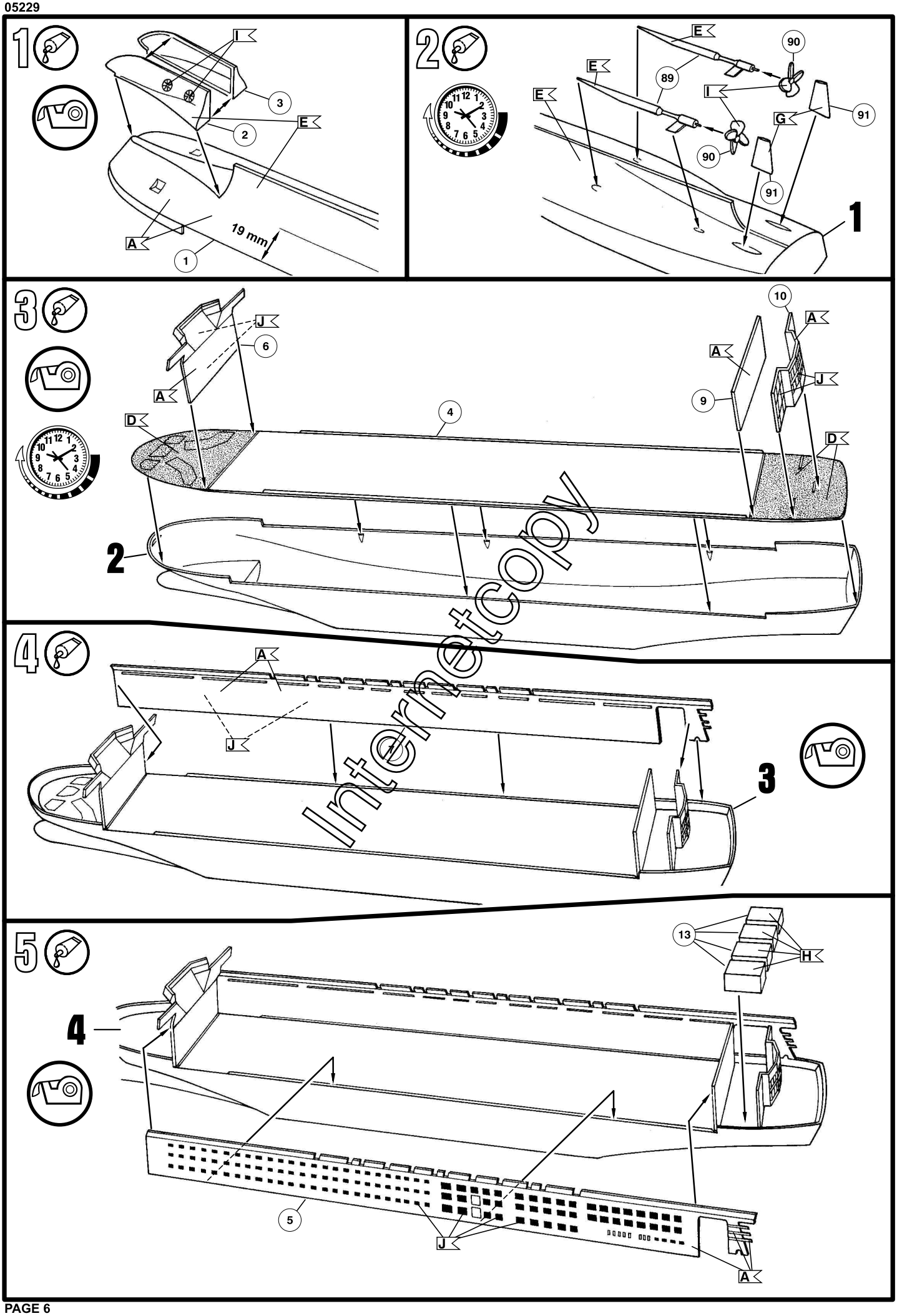

Internetcopy

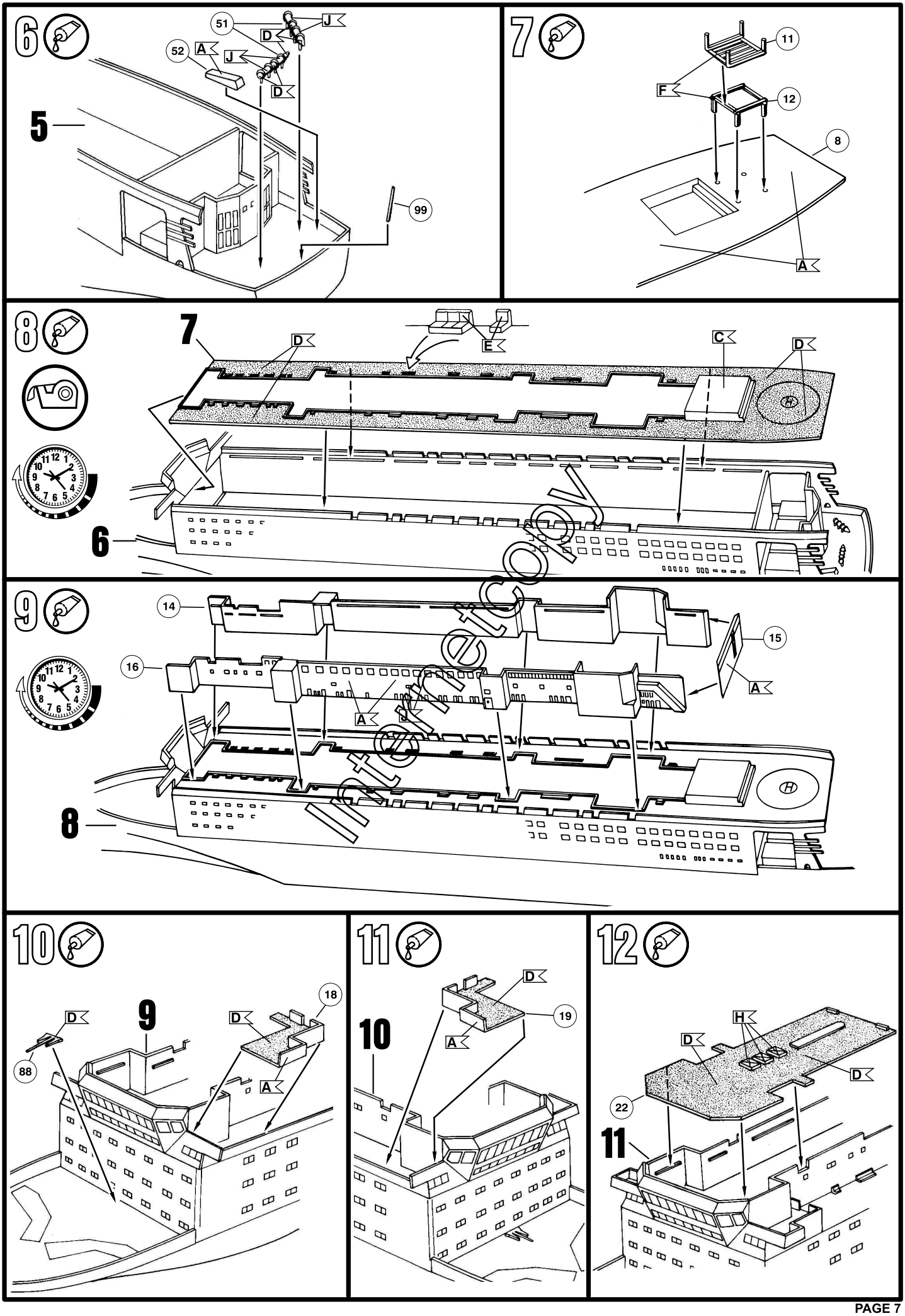

Internetcopy

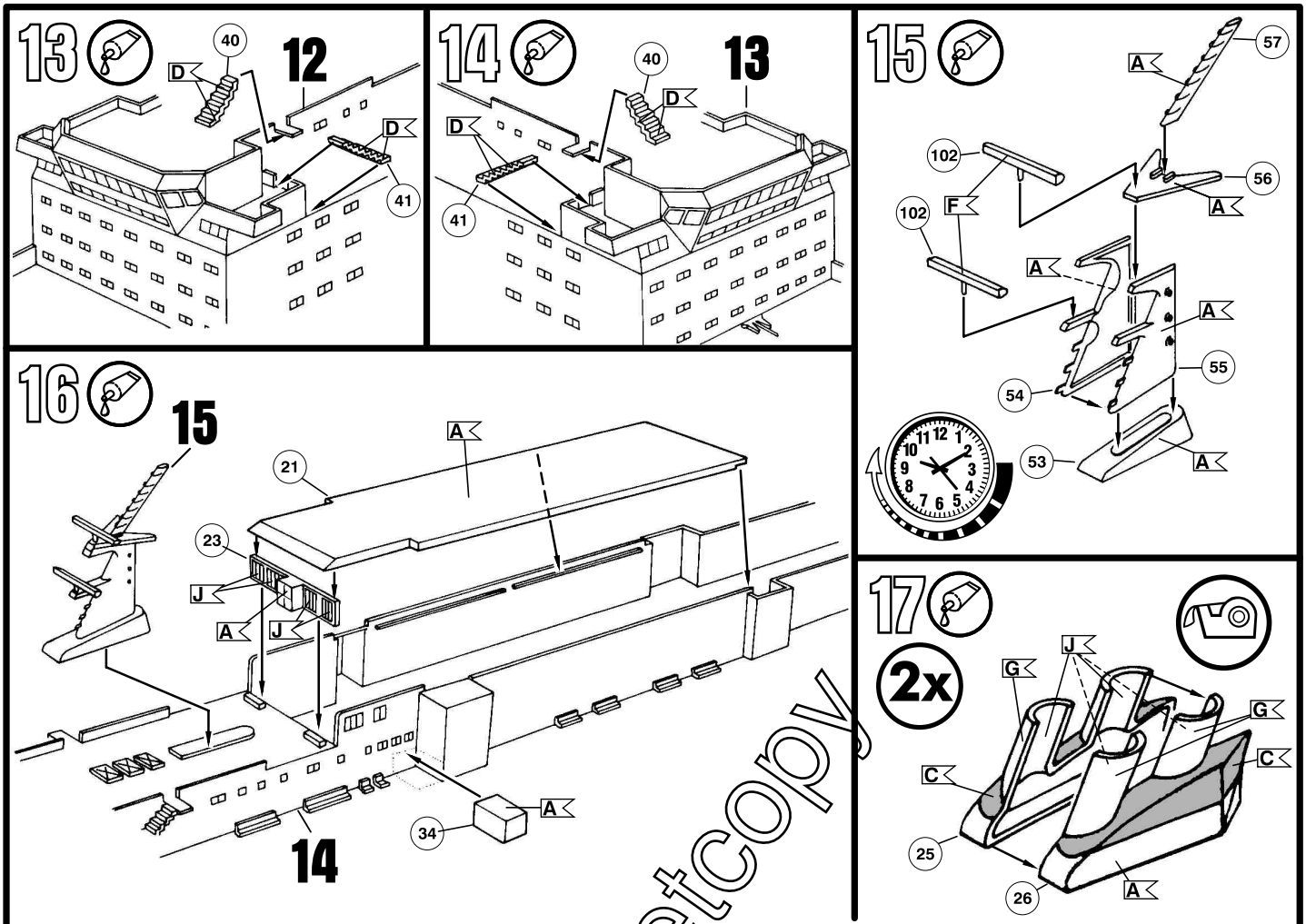

Internetcopy

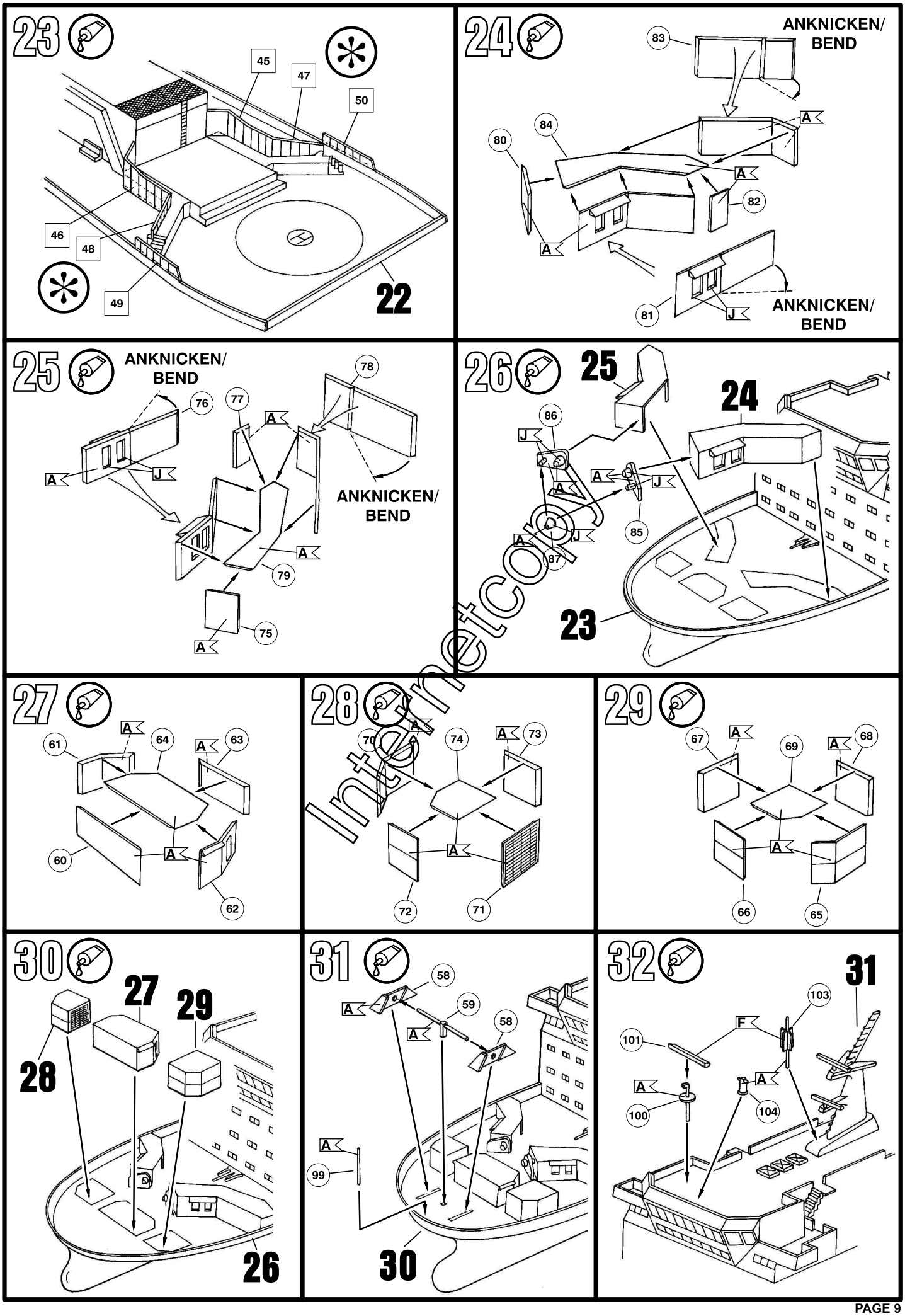

Internetcopy

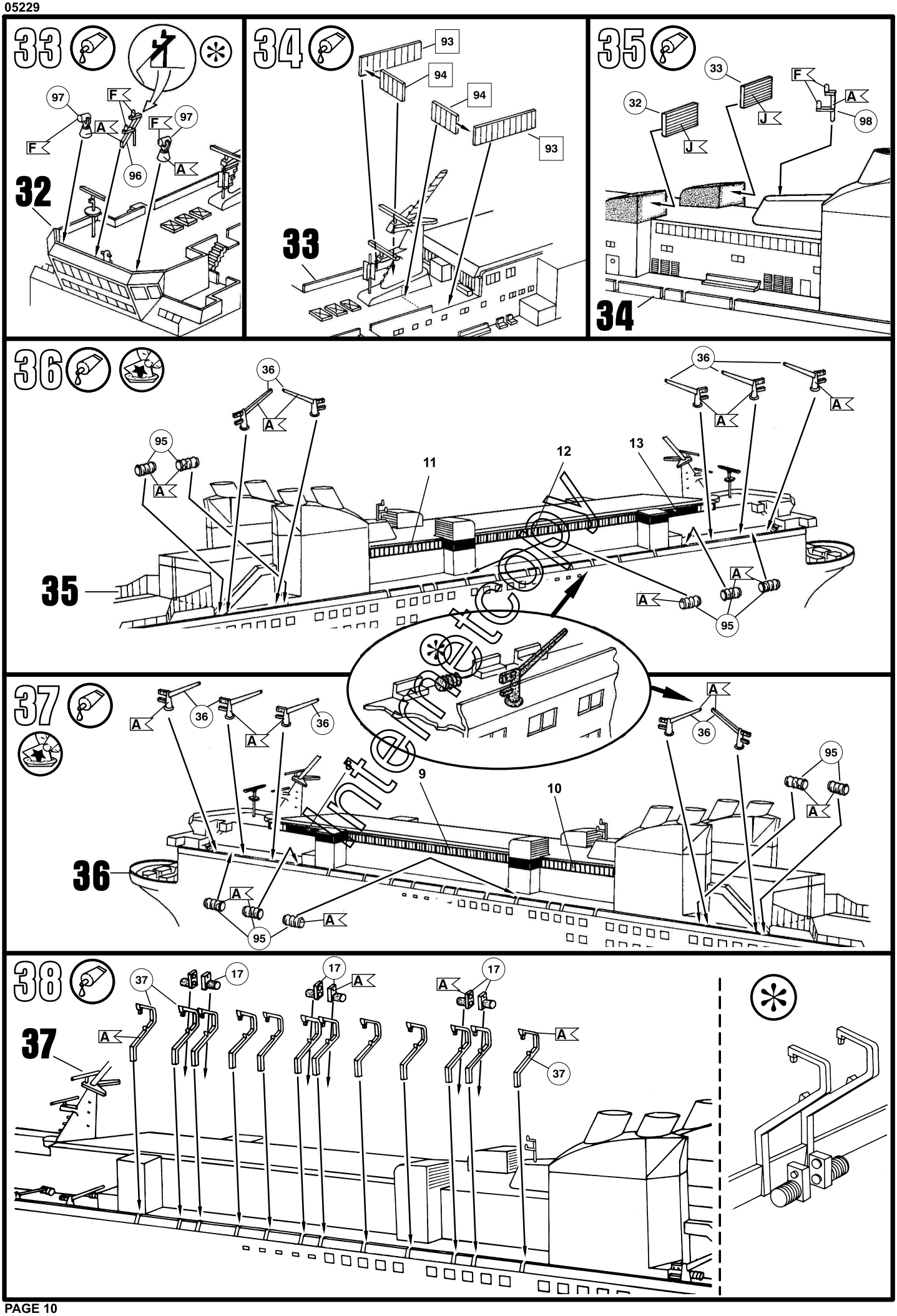

interaction

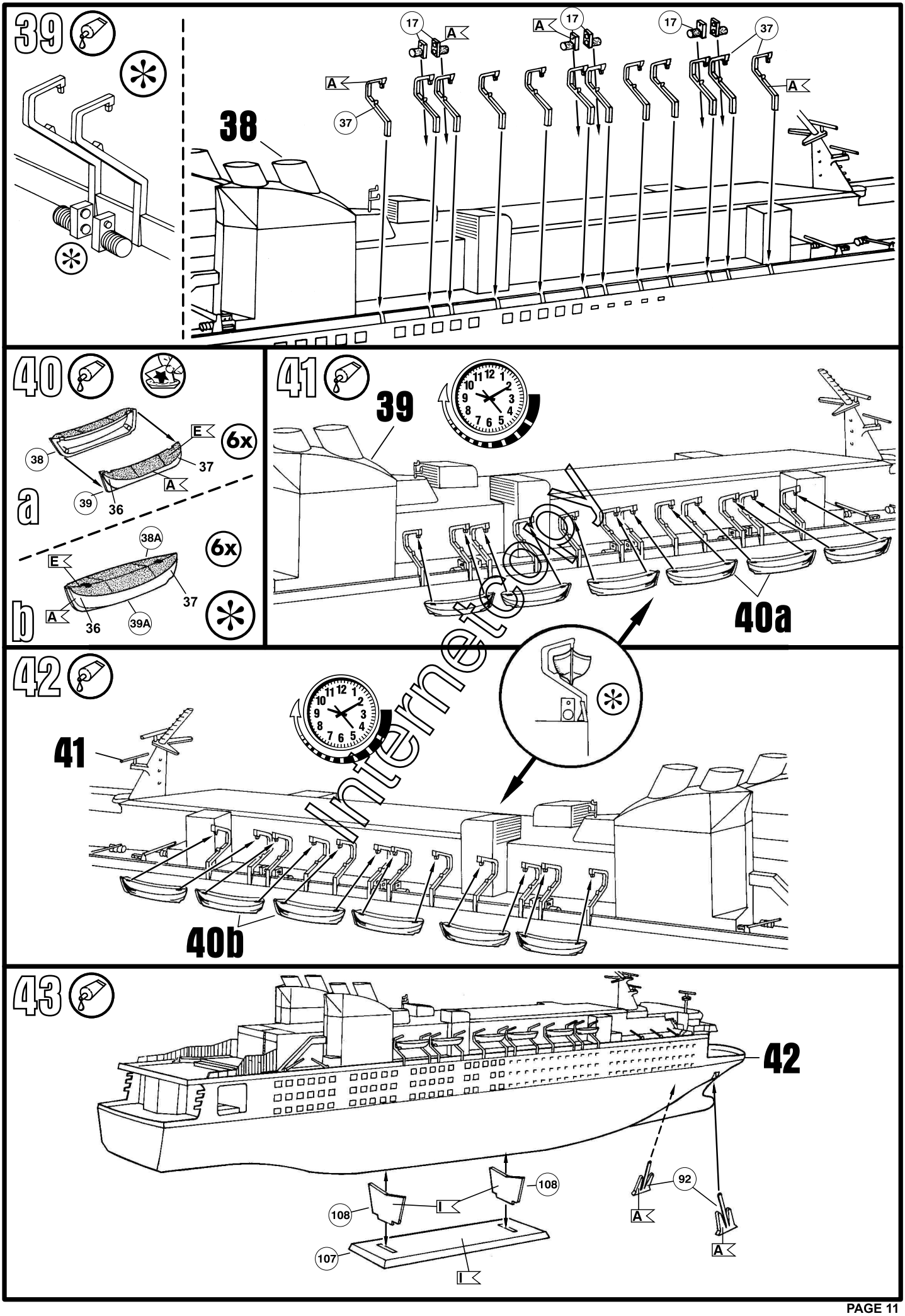

Internet copy

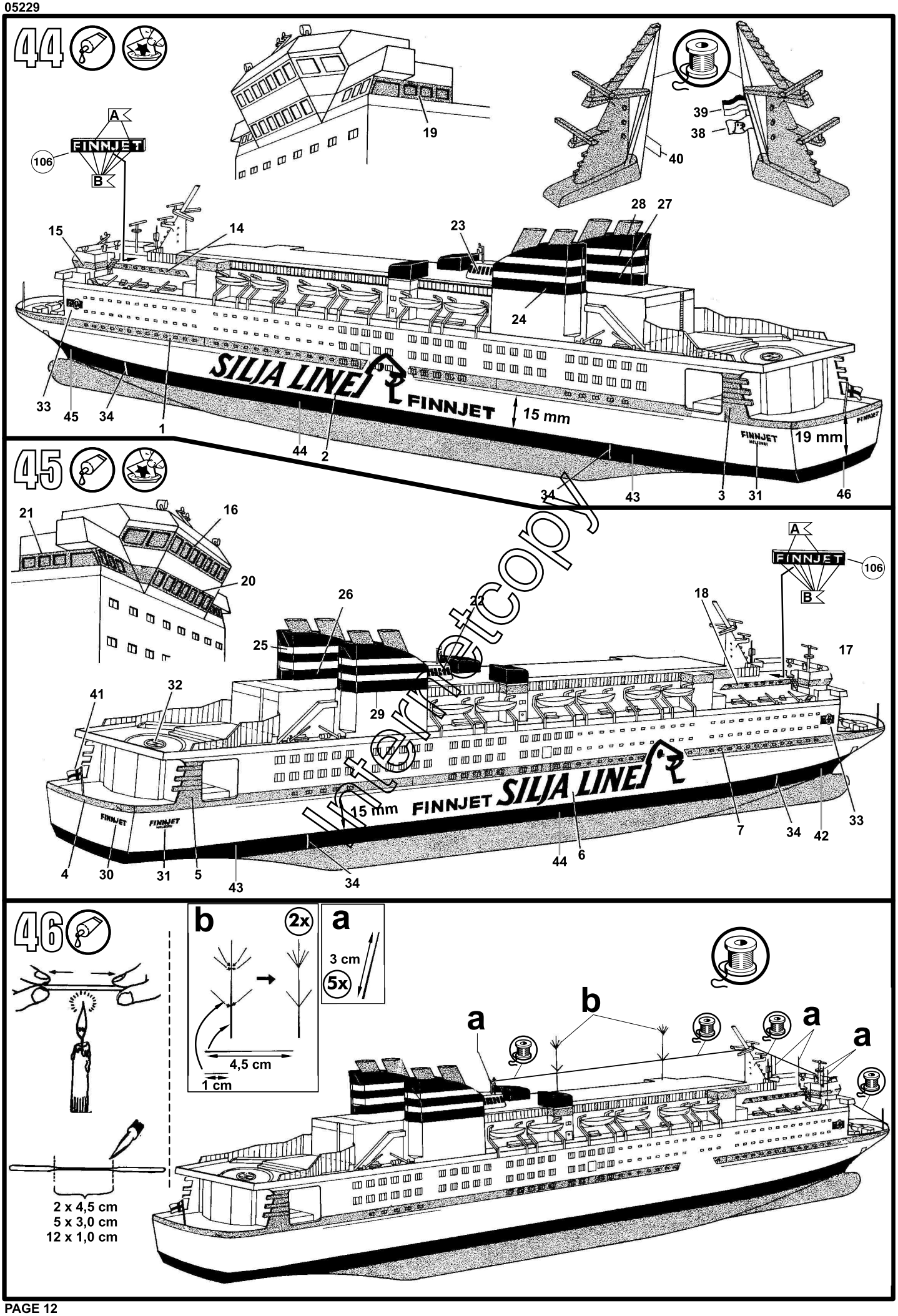

Internetcopy