MiL Mi-26 „HALO“

04645-0389
© 2009 BY REVELL GmbH & CO. KG
PRINTED IN GERMANY

MiL Mi-26 „HALO“

Der Mil Mi-26 (NATO-Code „Halo“) ist der schwerste und größte in Serie gebaute Hubschrauber der Welt. Die staatliche Fluggesellschaft AEROFLOT benötigte Anfang der 1970er Jahre einen verbesserten Schwerlasthubschrauber zur Erschließung und Versorgung abgelegener Regionen des Landes. Für den neuen Hubschrauber forderte die sowjetische Luftwaffe eine Nutzlast bis 20 Tonnen und 800 km Reichweite. Bis in eine Höhe von 1.500 m über dem Meeresspiegel sollte die Maschine uneingeschränkt start- und landefähig sein.
Das OKB Mil begann mit der Entwicklung eines Nachfolgers für den veralteten Mi-6 (Erstflug: Juni 1957). Bei einer sehr ähnlichen Größe und Konstruktion in Ganzmetall-Schalenbauweise sollte der Mi-26 weitaus leistungsfähiger werden. Die beiden Lotarew-Turbinen mit zusammen 22.808 Wellen-PS und das Hauptgetriebe sind das Herzstück dieses Super-Helicopters. Gegenüber dem Mi-6 sind keine Stummelflügel zur Verbesserung des Auftriebes nötig. Deren störender Luftwiderstand entfällt im Horizontalflug. Bei Ausfall einer Turbine regelt die zweite automatisch zum Ausgleich hoch. Die Rotorköpfe des achtblättrigen Hauptrotors und des Fünfblatt-Heckrotors bestehen aus Titan. Der Hauptrotor arbeitet mit konstant 132 Umdrehungen pro Minute. Die Rotorblätter, Cockpitscheiben und Turbineneinlässe sind beheizbar, um einen Einsatz bei tiefsten Temperaturen zu ermöglichen. Die von den Triebwerken angesaugte Luft wird permanent mit einer Filteranlage vor jedem Lufteinlauf gereinigt. Die feuerfeste Abtrennung jeder Turbine ist mit Brandschotten aus Titan realisiert. Das Hauptfahrwerk lässt sich am Boden oder in der Höhe hydraulisch verstellen, um die Höhe der Laderampe variieren zu können. Der Laderaum ist über Heckklappen und eine Laderampe zugänglich. Die Hydraulikanlage ist zwei Haupt- und ein Notsystem unterteilt. Mit einer 160-PS-APU-Anlage unter dem Cockpit ist der Hubschrauber unabhängig von einer externen Bodenversorgung mit Strom und Druckluft. Das Hilfstriebwerk erlaubt den eigenständigen Triebwerkstart und die Klimatisierung der Pilotenkanzel. Am 14. Dezember 1977 startete der Prototyp zum erfolgreichen Jungfernflug. Die Serienproduktion begann 1980. Sein internationales Debüt hatte der Hubschrauber auf der Paris Air Show 1981. Am 3. Februar 1982 stellte der Mi-26 eine Reihe neuer Rekorde auf, darunter ein Flug mit einem Gesamtgewicht von 56,8 t bis auf 2000 m Höhe. Ab 1983 wurde er mit insgesamt 60 Exemplaren bei der damaligen sowjetischen Luftwaffe eingeführt. Die Militärversion verfügt über ein gepanzertes Cockpit, selbst dichtende Tanks, eine Feuerlöscheinrichtung und alle wichtigen Flugsysteme in doppelter Ausführung. Um den taktischen und fliegerischen Wert des gigantischen Fluggerätes zu steigern, wurden alle Maschinen ab 1985 als Mi-26 A mit einem Autopiloten, einer Hover-Automatik (automatische Schwebeflug-Stabilisierungsanlage) und moderner Avionik für den Allwetter- und Nachteinsatz ausgestattet. Der Frachtraum des Mi-26T entspricht dem einer Lockheed C-130 „Hercules“. Er kann 90 voll ausgerüstete Soldaten oder zwei Luftlande-Kampffahrzeuge oder einen 20-Tonnen-Standard-Container aufnehmen. Die interne Motorwinde ist für 500 kg Anhängelast ausgelegt. Zwei elektrische Winden laufen in Schienen an der Kabinendecke. Jede ist für eine Last bis 2,5 t ausgelegt. Für die Überwachung einer Außenlast im Flug ist ein TV-System im fliegenden Kran Mi-26TM eingebaut. Ausgerüstet mit stärkeren Triebwerken und Rotorblättern aus Verbundwerkstoff transportiert die Version Mi-26M eine Nutzlast von bis zu 22 Tonnen. Für den Feuerlöscheinsatz ausgerüstet ist der Mi-26TP. Die Moskauer Feuerwehr verfügt seit 1999 über ein Exemplar. Die zivile Passagierversion Mi-26 P kann 63 Passagiere und Gepäck transportieren. Der Mi-26 MS mit Ambulanzausstattung ist für 32 Patienten und 7 Pfleger oder als fliegende Intensivstation für 7 Patienten einsetzbar. Der russische Katastrophenschutz unterhält mehrere Mi-26 MS für den Transport und die Notversorgung von bis zu 60 Menschen. Der Mi-26 TZ ist die „Tankerversion“ für 14.000 Liter Treibstoff und 1.000 Liter Schmieröl. Die „Indian Air Force“ (IAF) war der erste Exportkunde mit 10 Maschinen im Juni 1986. Die Ukraine hat zusammen mit Mil-Avia 20 Maschinen in ihrem Bestand. In Griechenland werden zwei Mi-26 unter anderem als Löschhubschrauber eingesetzt. Die Firma Samsung Aerospace Industries in Südkorea hat 1997 einen Mi-26TS gekauft. Zwei Mi-26 wurden im Jahr 2000 nach Mexiko geliefert. Peru unterhält ebenfalls zwei Maschinen.
Die Armeestreitkräfte von Venezuela, Kasachstan und Kambodscha verwenden Mi-26.
Die Vereinten Nationen setzen mehrere Mi-26 ein. Belorussland verfügt über 15 Mi-26. Bis 2001 wurden rund 300 Maschinen im Rostvertol-Werk in Rostov am Don montiert.

Technische Daten:
Besatzung: 5 (zwei Piloten, Navigator, Techniker, Lademeister); Gesamtlänge: 40,025 m (bei drehenden Rotoren); Rumpflänge: 33,73 m (ohne Heckrotor); Rotordurchmesser: 32 m; Heckrotor: 7,61 m; Rotorkreisfläche: 804,25 qm; Höhe bis Rotorkopf: 8,15 m; Höhe, gesamt: 11,60 m (mit drehendem Heckrotor); Rumpflänge: 33,73 m; Breite: 6,15 m (Hauptfahrwerksräder); Frachtraum: 12,08 x 3,25 x 2,91 bis 3,17m (Länge x Breite x Höhe); Antrieb: 2 ZMKB Progress Lotarew D-136 (je 8.500 kW=11.400 WPS); Marschgeschw.: 265 km/h; Höchstgeschw.: 295 km/h in 500 m Höhe; Einsatzreichweite: 800 km; Überführungsreichw.: 1.920 km; Leermasse: 28,27 t; Startgewicht: 49,5 t; Startgewicht / max.: 56 t; Nutzlast / max.: 20 t; Außenlast / max.: 20 t (bei 54 t Startgewicht); Kraftstoffvorrat: 9.323 l (mit Zusatztanks: 11.480 l); Gipfelhöhe: 4.600 m; Passagiere: 4 (Transportversion); Selbstverteidigung: ASU-2V Täuschkörperwerfer an den Rumpfseiten.

MiL Mi-26 „HALO“

The Mil Mi-26 (NATO-Code „Halo“) is the largest and heaviest helicopter built in series production in the world. At the beginning of the 70's the publicly owned aviation company "Aeroflot" required an improved heavy lift helicopter in order to access and supply the remote regions of the country. The Soviet Air Force demanded a payload of 20 tons and a range 800km (500miles). The aircraft should be able to take-off and land unrestricted up to an altitude of 1500m (4500ft) above Mean Sea Level. OKB Mil started development of a successor to the ageing Mi-6 (maiden flight June 1957). Constructed completely of metal sheet technology the Mi-26 was to be very similar in size and considerably more powerful.
The main components of this Super Helicopter are the main gearbox and Lotarew Turbines delivering a total of 22,800 Shaft Horsepower. In contrast to the Mi-6, stub wings were not required to augment lift. Their disruptive drag is therefore not present during straight and level flight. If one turbine fails, the second turbine automatically runs up to compensate for the loss of power. The heads of the eight-blade main rotor and the five blade tail rotor are constructed of titanium. The main rotor works at a constant 132 rpm. The rotor blades, cockpit windscreens and turbine inlets are heated in order to permit operation at the lowest temperatures. Turbine inlet air is permanently "cleaned" by filter units in front of each engine. Fire-proof separation of the engine bays is realised with firewalls constructed of titanium.
On the ground, the main undercarriage can be hydraulically adjusted in order to vary the height of the loading ramp. The cargo bay can be accessed via rear doors and a loading ramp. The hydraulic system is divided into a main and an emergency system. With a 160hp APU under the cockpit the helicopter is independent of an external ground supply unit for electric power and compressed air. The APU allows a stand-alone engine start and the acclimatisation of the cockpit. On 14 December 1977 the prototype took-off on its successful maiden flight. Serial production commenced in 1980. The helicopter made its international debut at the Paris Air Show 1981. On 3 February 1982 the Mi-26 achieved a number of new records including flight with a total All-up Mass of 56.8tons up to an altitude of 2000m (6000ft). The Soviet Air Force received a total of 60 helicopters from 1983 onwards. The military version had an armoured cockpit, self-sealing fuel tanks, a fire extinguishing system and all major flight systems were duplicated. After 1985 all aircraft were fitted with an auto-pilot, an automatic hover stabilisation control system and a modern avionics suite for night and all weather operations in order to improve the tactical and airborne value of this gigantic flying machine, now re-designated Mi-26A. The cargo-bay of the Mi26T is similar in size to that of a Lockheed C-130 „Hercules“. It can accommodate 90 fully equipped troops, two air-mobile fighting vehicles or a 20ton standard container. The internal motor driven winch is constructed to pull a 500kg load. Two electric winches run in rails in the cabin roof. Each is built for a load of 2.5tons. A TV system is built into the Mi-26TM Flying Crane in order to observe external loads during flight. Fitted with more powerful engines and rotor-blades of composite materials the Mi-26M version can transport a payload of up to 22tons. The Mi-26TP is equipped for the Fire-Fighting role. In 1999 the Moscow Fire Service had one Mi-26TP at its disposal. The civil passenger carrying version Mi-26P can carry 63 passengers and their baggage. The Mi-26MS equipped as an air-ambulance can carry 32 patients and 7 medics or can be used as an aerial Intensive Care Unit for 7 patients. The Russian Civil Emergency Services have many Mi-26MS for the transport and emergency supply of up to 60 people. The Mi-26TZ is the „Tanker“ version with a capacity of up to 14,000 litres (3080gals) of fuel and 1000 litre (220gals) of lubricants. The Indian Air Force (IAF) was the first export customer ordering 10 aircraft in June 1986. Together with Mil-Avia the Ukraine had 20 helicopters in its inventory. Two Mi-26 were also used in Greece for Fire-Fighting. Samsung Aerospace Industries of South Korea purchased a Mi-26TS in 1997.
Two Mi-26 were delivered to Mexico in the year 2000. Peru also operates two aircraft.
The Mi-26 is also used by the Armed Forces of Venezuela, Kazakhstan and Cambodia. The United Nations employ many Mi-26. Bylore Russia has a total of 15. Until 2001 around 300 helicopters were constructed in the Restvertol Works in Rostov on the Don.

Technical Data:
Crew: 5 (2 Pilots, Navigator, Technician, Loadmaster); Overall Length: 40.025 m (131ft 3ins) with rotors turning; Fuselage Length: 33.73 m (11ft 7ins) without tail rotor; Rotor Diameter: 32 m (105ft); Tail Rotor: 7.61 m (25ft); Rotor Disk Area: 804.25 sq.m (8653 sq. ft.); Height to Rotor-head: 8.15 m (26 ft 8ins); Height over all: 11.60 m (38ft) with turning tail-rotor; Width: 6.15 m (20ft 2ins) over main undercarriage; Cargo Hold: 12.08 x 3,25 x 2.91 to 3.17m (LxWxH) 39ft 7ins x 10ft 8ins x 9ft 6ins to 10ft 5ins (LxWxH); Engines: 2 ZMKB Progress Lotarew D-136 (each 8.500 kW=11.400 WPS); Cruising Speed: 265 km/h (165mph); Maximum Speed: 295 km/h (183mph) at 500 m (1640ft) Altitude; Operational Range: 800 km (496miles); Ferry Range: 1.920 km (1192miles); Weight Empty: 28.27 t; Take-off Weight: 49,5 t; Take-off Weight Max: 56 t; Payload max: 20 t; External Load max.: 20 t (with 54 t Take-off Weight); Fuel Capacity: 9,323 ltr (2051gals)(with Extra tanks: 11,480 ltr – 2526gals); Service Ceiling: 4,600 m (15,088ft); Passengers: 4 (Transport Version); Self Defense: ASU-2V Chaff Dispensers on the fuselage sides.

Instruction

Vor dem Zusammensetzen gut durchlesen!

D: Achtung: Jedes Teil ist numeriert (1). Reihenfolge der Montageschritte beachten. Benötigte Werkzeuge: Messer und Feile zum Entfernen und Entgraten der Teile (2) Gummiband, Klebeband und Wäscheklammern zum Zusammenhalten der geklebten Einzelteile (3). Plastikteile in einer milden Waschmittellösung reinigen und an der Luft trocknen, damit der Farbanstrich und die Abziehbilder besser haften. Vor dem Ankleben prüfen ob Teile passen, Klebstoff sparsam auftragen Chrom und Farbe an den Klebeflächen entfernen. Kleine Teile anstreichen, bevor sie vom Rahmen entfernt werden (4) (5). Farben gut durchtrocknen lassen, erst dann den Zusammenbau fortsetzen. Jedes Abziehbildmotiv einzeln ausschneiden und ca. 20 Sekunden in warmes Wasser tauchen. Das Motiv an der bezeichneten Stelle vom Papier abschieben und mit Löschpapier andrücken.

NL: OPGELET: Voor de montage eerst goed de handleiding lezen. Elk onderdeel is genummerd (1). Let op de montagevolgorde. Benodigd gereedschap: mes en vijl voor het afbramen van de onderdelen (2); elastiek, plakband en wasknijpers voor het bij elkaar houden van de gelijmde onderdelen (3). Plastic onderdelen met een zacht afwasmiddel reinigen en vanzelf laten drogen, zodat de verf en de decals beter hechten. Controleer voor het lijmen of de onderdelen passen; lijm dun opbrengen. Chroom en verf van de lijmvlakken ver wijderen. Kleine onderdelen verven voordat ze van het raam worden verwijderd (4) (5). Verf goed laten drogen, dan pas verdergaan met de montage. Elke decal afzonderlijk uitsnijden en ca. 20 sec. in warm water dopen. De decal op de aangegeven plaats van het papier schuiven en met vloeipapier aandrukken.

GB: ATTENTION: Read the instructions thoroughly prior to assembly. Each component is numbered (1). Adhere to specified sequence of assembly. Tools required: knife and file for removal of components from frame (2); rubber band, adhesive tape and clothes pegs for clamping components together after applying adhesive (3). Clean plastic components in a mild detergent solution and allow to air-dry so that paint and transfers adhere better. Prior to applying adhesive, check to see whether the components fit together; apply adhesive sparingly. Remove chrome and paint from the contact surfaces. Paint small components before removing them from the frame (4) (5). Allow paint to dry well, and only then continue to assemble. Cut out each transfer individually and immerse in warm water for approx. 20 seconds. Slide transfer off paper and into designated position, then press on with blotting paper.

F: ATTENTION : lisez bien la notice de montage avant de commencer. Chaque pièce est numérotée (1). Respectez l'ordre des opérations. Outils nécessaires : couteau et lime pour ébarber les pièces (2); élastiques, ruban adhésif et pinces à linge pour maintenir les pièces collées (3. Nettoyez les pièces en matière plastique dans une solution douce de produit de lavage et faites-les sécher à l'air afin que la peinture et les décalcomanies tiennent mieux. Avant de mettre la colle, vérifiez si les pièces s'adaptent bien les unes aux autres; mettez peu de colle. Enlevez le chrome et la peintu re des surfaces de collage. Peignez les petites pièces avant de les détacher de la grappe (4)(5). Laissez bien sécher la peinture avant de poursuivre l'assemblage. Découpez chaque décalcomanie séparément et plongez-la dans de l'eau chaude pendant 20 secondes environ. A l'endroit marqué, faites glisser le motif pour le séparer du papier et pressez-le sur emplacement avec du papier buvard.

E: ¡Atención! Antes de comenzar con el ensamblaje, leer detenidamente las instrucciones. Cada pieza va numerada (1). Téngase en cuenta el orden de operaciones del ensamblaje. Herramientas necesarias: Cuchillo y lima para desbarbar las piezas (2). Cintas de goma, cinta adhesiva y pinzas de ropa para sujetar las piezas pegadas (3). Lavar las piezas de plástico en una solución de detergente suave y dejar que se sequen al aire para mejorar asi la adhesión de la pintura y de las calcomanias. Antes de aplicar elpegamento comprobar si las piezas quedan correctamente adaptadas. Aplicar el pegamento sin excederse. Alejar de las superficies de pegado el cromado y la pintura. Pintar las piezas pequeñas antes de desprenderlas de su sujeción (4) (5). Antes de proseguir con el ensamblaje, dejar que se seque bien la pintura. Recortar las calcomanías una por una y sumergirlas durante unos 20 segundos en agua caliente. Deslizar del papel la calcomanía en el lugar adecuado y apretarla colocando encima de ella papel secante.

I: ATTENZIONE: Prima dell'assemblaggio leggere attentamente le istruzioni di montaggio. Ogni pezzo è numerato (1). Tener presente la successione delle fasi di assemblaggio. Attrezzi necessari: coltello e lima per togliere la sbavatura dai pezzi (2), nastro adesivo e mollette da bucato per tenere insieme i pezzi singoli dopo averli incollati (3). Lavare i particolari in plastica con un detergente delicato e lasciarli asciugare all'aria, per una migliore adesione dello strato di colore e della figura decalcabile. Prima di incollare, verificare che i pezzi si abbinino bene tra di loro; applicare il collante con parsimonia. Togliere cromo e colore dalle superfici da incollare. Dipingere i piccoli accessori sul supporto prima di rimuoverli (4) (5). Far seccare bene la vernice prima di proseguire con l'assemblaggio. Ritagliare singolarmente ogni figura ed immergerla in acqua tiepida per 20 secondi circa. Applicare il motivo nella posizione segnata e tamponarlo con carta assorbente.

S: OBS: Läs instruktionerna noga igenom innan du sätter modellen samman. Varenda detalj är numrerad (1). V g beakta följden i sammansättningssteegen. Verktyg, som du kommer att behöva : kniv och fil för att skrapa detaljerna rena (2), gummiringar, tejp och klädnypor för att hålla samman de limmade detaljerna (3). Rengör plastdetaljerna in en mild tvättmedellösning och torka dem i luften för att lack och dekaler skall hålla bättre. Kolla, om detaljerna passar ihop innan du klistrar dem och använd limmet sparsamt. Avlägsna krom och lack från ytorna, som kommer att limmas ihop. Måla de små detaljerna innan du avlägsnar dem från ramen (4) (5). Låt lacket riktigt torka igenom innan du fortsätter med sammansättningen. Skär av varje dekalmotiv enskilt och doppa det i varmt vatten i ca 20 sekunder. Flytta motivet bort från papperet genom att trycka vid det angivna stället och tryck fast med läskpapper.

DK: BEMÆRK: Inden sammensætningen begyndes, skal byggevejledningen læses godt igennem. Hver del er nummereret (1). Rækkefølgen af montageingstrinnene skal overholdes. Nødvendigt værktøj: Kniv og fil til afgratning af delene (2); gummibånd, tape og tøjklemmer til at holde de klæbede (3) enkeltdele sammen. Plastikdelene renses i en mild sæbelud og lufttørres så malingen og overføringsbillederne bedre kan hæfte. Inden påføreIsen kontrolleres om delene passer; limen påføres sparsommeligt. Krom og farve fjernes fra klæbefladerne. De små dele males inden de fjernes fra rammen (4) (5). Lad farven tørre godt inden sammensætningen fortsættes. Overføringsbilledernes motiver skæres ud enkeltvis og dyppes ca. 20 sek. i varmt vand. Skub motivet fra papiret og tryk det fast med trækpapir.

GR: ΠΡΟΣΟΧΗ: Πριν τη συναρμολόγηση, διαβάστε καλά τις οδηγίες. Κάθε εξάρτημα είναι αριθμημένο (1). Προσέξτε τη σειρά "των βημάτων" συναρμολόγησης. Απαιτούμενα εργαλεία: μαχαίρι και λίμα για τη λείανση των εξαρτημάτων (2), λαστιχένια ταινία, κολλητική ταινία και μανταλάκια για τη συγκράτηση των κολλημένων μεμονωμένων εξαρτημάτων (3). Καθαρίστε τα πλαστικά εξαρτήματα μέσα σε ένα ήμαλακό" καθαριστικό διάλυμα και στεγνώστε τα στον αέρα, ώστε να υπάρξει καλύτερη πρόσφυση του χρώματος και των χαλκομανιών. Πριν το κόλλημα, ελέγξτε αν ταιριάζουν μεταξύ τους τα εξαρτήματα. Επάλειψτε οικονομικά την κόλλα. Απομακρύνετε από τις επιφάνειες επικόλλησης, χρώμιο και βαφή. Βάψτε τα μικρά εξαρτήματα, πριν απομακρυνθούν από το πλαίσιο (4) (5). Αφήστε να στεγνώσουν καλά τα χρώματα και ύστερα συνεχίστε τη συναρμολόγηση. Κόψτε ξεχωριστά το κάθε μοτίβο των χαλκομανιών και βουτήξτε το σε ζεστό νερό για περ. 20 δευτερόλεπτα. Απομακρύνετε το μοτίβο από το χαρτί, στο σημαδεμένο σημείο και πιέστε το με το στουπόχαρτο.

N: OBS! Les noye igjennom monteringsanvisningen for sammenbyggingen. Hver del er nummerert (1). Følg rekkefolgen på monteringstrinnene. Nodvendig verktoy: Kniv og fil for fjerning av grader på delene (2), gummibånd, tape og klesklyper for å holde sammen de limede enkeltdelene (3). Rengjor plastdelene i mildt såpevann og la dem lufttorke, slik at fargen og bildene sitter bedre. For pålimingen må det kontrolleres om delene passer: Ta på litt lim. Fjern krom og farge på klebeflatene. Mal de små delene for de fjernes fra rammen (4) (5). La fargene torke godt for sammenmonteringen fortsettes. Skjær ut hvert av motivene for seg og legg dem i varmt vann i ca. 20 sekunder. Skyv motivet fra papiret på det merkede stedet og trykk på med trekkpapir.

P: ATENÇÃO: Antes de iniciar a montagem leia atentamente o manual de construção. Todas as partes componentes são numeradas (1). Atentar para a sequência das etapas de montagem. Ferramentas necessárias: Faca e lixa para aparar a rebarba das peças (2), elástico, fita adesiva e molas de roupa para sustentar as peças (3) durante a colagem. As peças de matéria plástica devem ser limpas numa solução fraca de detergente e secas ao ar, de forma que a demão de tinta e os decalques tenham uma boa adesão. Antes de colar, verificar se as peças encaixam; utilizar a cola em pequena quantidade. Eliminar o cromado e a tinta das superfícies a serem coladas. Não passar cola nas peças que ainda se encontram fixas na grade de matéria plástica. Pintar as peças pequenas antes de retirá-las da grade (4) (5). Deixar a tinta secar completamente para depois continuar com a montagem. Cortar separadamente cada um dos decalques e mergulhá-los em água morna durante aproximadamente 20 segundos. Decalcar os motivos do papel na posição indicada e secar com mata-borrão.

FIN: HUOMIO: Lue rakennusohjeet huolellisesti ennen kokoonpanoa. Jokainen osa on numeroitu (1). Huomioi osien oikea asennusjärjestys. Tarvittavat työkalut: Veitsi ja viila osien ylimääräisten purseitten poistamiseen (2); kuminauha, teippiä ja pyykkipoikia yhteenliimattujen osien paikallaanpitämiseksi (3). Puhdista muoviosat miedolla pesuaineliuoksella ja anna niiden kuivua itsestään, jotta maali ja siirtokuvat tarttuvat niihin paremmin. Tarkasta ennen liimausta, että osat sopivat toisiinsa; levitä liimaa säästeliäästi. Poista kromaus ja maali liimapinnoista. Maalaa pienet osat ennen kuin irrotat ne pidinraameista (4) (5). Anna maalin kuivua kunnolla ennen kuin jatkat kokoonpanoa. Leikkaa jokainen siirtokuva erikseen irti ja upota lämpimään veteen n. 20 sekunniksi. Irrota kuvio paperiin merkitystä kohdasta samalla painamalla imupaperi kuvion toista puolta vasten.

Read before you start!

RUS: Внимание: Перед сборкой хорошо прочитать руководство по монтажу. Каждая деталь пронумеро–вана (1). Соблюдать последовательность монтажа. Необходимые рабочие инструменты: нож и напильник для зачистки деталей (2); резиновая лента, клейкая лента и зажимы для сушки белья для прижи–мания склеиваемых отдельных деталей (3). Детали из пластика очистить в растворе мягкого моющего средства и высушить на воздухе для того, чтобы краска и переводные картинки лучше прилипали. Перед приклеиванием проверить, подходят ли детали; клей наносить экономно. Хром и краску удалить с поверхностей склеивания. Небольшие детали покрасить перед тем, как они будут удалены из рамок (4) (5). Краску необходимо хорошо просушить, только после этого продолжать сборку. Каждую соответствующую переводную картинку отдельно вырезать и примерно на 20 секунд окунуть в теплую воду. На обозначенном месте картинку отделить от бумаги и прижать промокательной бумагой.

PL: UWAGA: Przed składaniem przeczytać dokładnie instrukcję montażu. Każda część jest ponu-merowana (1). Zwrócić uwagę na kolejność przeprowadzania poszczególnych punktów montażowych. Potrzebne narzędzia: nóż oraz pilnik do usunięcia zadziorów z poszczególnych elementów (2); taśma gumowa, taśma klejąca, klamerki do bielizny dla przytrzymania sklejonych elementów (3). Wymyć plastykowe części w wodzie z delikatnym środkiem myjącym oraz osuszyć na powietrzu, aby zapewnić lepszą przylepność farby oraz kalkomanii. Sprawdzić przed przyklejaniem, czy dane elementy pasują do siebie; nanosić klej oszczędnie. Usunąć chrom oraz farbę z powierzchni przeznaczonych do kleje-nia. Małe elementy pomalować jeszcze przed wycięciem z ramki (4) (5). Farbę dobrze wysuszyć, dopiero potem kontynuować składanie części. Wyciąć pojedynczo każdy z motywów kalkomanii i zanurzyć na 20 sekund w ciepłej wodzie. Ściągnąć motyw z papieru na oznaczone miejsce i docisnąć bibułą.

TR: DÝKKAT: Model yapýmýna baþlamadan önce açýklamalarý dikkatlice okuyunuz. Modelde kullanýlan her parçaya bir numara verilmiþtir(1). Montaj yapým sýrasýna dikkat ediniz. Gerekli el aletleri: Parçalarý baðlý bulunduklarý çerçeveden çýkarmak için maket býçaðý ve çapaklarýný almak için eðe(2). Yapýþtýrý sürdükten sonra parçalarýn yapýþmasý iç in bir arada tutmaya yarayan paket lastiði, selo teyp ve çamaþýr mandalý(3). Boyanýn ve çýkartmalarýn daha iyi yapýþmasý ve kalýcý olmasý için plastik parçalarý deterjanlý suda temizleyip odada kurumaya býrakýnýz. Yapýþtýrýcý sürmeden önce parçalarýn karþýlýklý olarak birbirlerine tam uyup uymadýðýný kontrol ediniz, yapýþtýrýlacak yüzeylerde boya kalýntýsý ve krom varsa temizleyiniz. Yapýþkaný idareli kullanýnýz. Küçük parçalarý baðlý bulunduklarý çerçeveden çýkartmadan önce boyayýnýz (4) & (5). Boya iyice kuruduktan sonra montaja devam ediniz. Her çýkartmayý önce kaðýdý ile birlikte kesiniz ve ýlýk suda 20 saniye kadar bekletiniz. Çýkartmayý model üzerinde yapýþtýracaðýnýz yüzeye koyunuz, üzerinden kurutma kaðýdý ile hafifçe bastýrýrken çýkartmanýn altýndaki kaðýdý yavaþça çekiniz.

CZ: POZOR: Před sestavením montážního návodu důkladně pročíst. Každý díl je očíslován (1). Dbejte na pořadí montážních kroků. Potřebné nástroje: Nůž a pilník k odstranění výronků na dílech (2); pryžová páska, lepicí páska a kolíčky na prádlo pro přidržování lepených jednotlivých dílů (3). Díly z plastické hmoty vyčistit v roztoku jemného pracího prostředku a nechat vyschnout na vzduchu, za účelem zajištění lepší přilnavosti barevného nátěru a obtisků. Před nalepením zkontrolovat, zdali díly lícují; lepidlo nanášet úsporně. Chróm a barvu na lepených plochách odstranit. Malé díly natřít před jejich odstraněním z rámu (4) (5). Barvy nechat dobře proschnout, teprve potom pokračovat v sestavení. Každý motiv obtisku jednotlivě vyříznout a ponořit do teplé vody na dobu přibližně 20 sekund. Motiv na označeném místě z papíru odsunout a přitlačit pomocí stíracího papíru.

H: FIGYELEM: Az összeállítás előtt az építési útmutatót alaposan át kell olvasni. Minden alkatrészt számmal láttak el (1). A szerelési lépcsőnek sorrendjére ügyelni kell. Szükséges szerszámok: kés és reszelő az alkatrészek sorjátlanításához (2); gumiszalag, ragasztószalag és ruhacsipesz az összeragasztott alkatrészek megtartásához (3). A műanyag alkatrészeket lágy mosószeres oldatban kell tisztítani és a levegőn kell megszárítani, hogy a festékbevonat és a matricák jobban tapadjanak. A felragasztás előtt ellenőrizni kell, hogy az alkatrészek összeillenek-e; a ragasztóanyagot takarékosan kell felhordani. A krómot és festéket a ragasztási felületekről el kell távolítani. A műanyag alkatrészeket a keretből történő eltávolítás előtt be kell festeni (4) (5). A festékeket hagyni kell jól megszáradni, az összeszerelést csak ezután szabad folytatni. Minden matrica-motívumot egyesével kell kivágni és kb. 20 másodpercre meleg vízbe kell áztatni. A motívumot a megjelölt helyen a papírról lecsúsztatni és itatóspapírral felnyomni.

SLO: OPOZORILO: Pred pričetkom sestavljanja preberi navodila zaÊuporabo. Vsak del je označen (1). Pri sestavljanju upoštevaj navodila po točkah. Potrebno orodje: nožek in pilica zaločevanje delov (2), elastika, lepilni trak in kljukice za perilo za držanje zlepljenih delov (3). Plastične dele očisti z blagim praškom in posuši da se sloji barve in nalepke boljše primejo.Pred lepljenjem obvezno preveri, če se deli pravilno prilegajo. Previdno nanesi lepilo. Iz površin, na katere nanašaš lepilo, najprej odstrani krom in barvo. Manjše dele pobarvaj preden jih odstraniš iz okvirja (4)(5). Barva naj se dobro posuši preden nadaljuješ s sestavljanjem. Vsako nalepko izreži in potopi vtoplo vodo (cca. 20 sekund), jo odstrani iz papirja, položi na odgovarjajoče mesto in pritisni s pivnikom.

SK: POZOR: Pred začatím stavby si pozorne preštudujte stavebný návod. Každý diel je očíslovaný (1). Dbajte na poradie montážnych krokov. Potrebné nástroje: Nôž aÊpilník na oddelenie dielov zÊrámčeka a ich začistenie (2), gumičky do vlasov, lepiaca páska štipce na prádlo, pre pridržiavanie jednotlivých lepených dielov (3). Diely zÊplastu odmastiť vÊslabšom roztoku čistiaceho prostriedku (saponátu) aÊnechať uschnúť na vzduchu za účelom lepšej priľnavosti lepidla, farieb aÊnálepiek. Pred lepením skontrolovať, či diely lícujú. Lepidlo nanášať úsporne. Chróm aÊfarbu na lepených miestach opatrne odstrániť. Malé diely nafarbiť ešte pred ich odobratím zÊrámčeka (4) (5). Farby nechať dobre zaschnúť, až potom pokračovať vÊzostavovaní. Každú nálepku vystrihnúť jednotlivo aÊponoriť do vlaž nej vody približne na 20 sekúnd. Nálepku na príslušnom mieste modelu presunúť zÊnosného papiera aÊmierne ju pritlačiť kÊpovrchu nosným papierom.

RO: ATENTIE!CITITI INSTRUCTIUNILE CU ATENTIE INAINTE DE ASAMBLARE. FIECARE COMPONENTA ESTE NUMEROTATA. ASAMBLATI IN ORDINEA INDICATA PE SCHEMA. PIESELE SE DESPRIND DE PE RAMA CU UN CUTTER.BAVURILE SE INLATURA CU O PILA FINA. CURATATI PIESELE CARE SE IMBINA DE GRASIMI,URME DE VOPSEA SU CURATATI CU O SOLUTIE DE DETERGENT. VOPSITI PIESELE MICI INAINTE DE DESPRINDEREA DE PE RAMA. LASATI VOPSEAUA SA SE USUCE BINE SI NUMAI APOI CONTINUATI ASAMBLAREA. TAIATI FIECARE TRANSFER INDIVIDUAL SI IMERSATI IN APA CALDA CCA 20 SEC. TRANSFERATI IN POZITIA DORITA APOI APASATI CU O HARTIE. FOLOSITI NUMAI ADEZIVI SI VOPSELE REVELL.

BG: ВНИМАНИЕ! Следвайте указаната схема. Всяка част е номерирана. Спазвай те последователността на етапите на сглобяван ето. Необходими инструменти: нож и пила за отстраняване или и спилване на отделните части; гумена лента, лейкопласт и щипки за пране за да задържите заедно съединените части след залепването им. Пластмасови те елементи да се почистат в лек разтвор от вода и перилен препарат, да се изплакнат и да се оставят да изсъхнат, за да се постигне по-добро слепване на боята или ваденката. Нанесете боята върху малките части преди да ги от делите от шаблона. Оставете боята да изсъхне преди да продължите със сгл обяването. Преди нанасяне на лепилото изстърже те боята от повърхностите за слепване. Преди залепване проверете дали ча стите пасват идеално. Нанесете малко лепило. Изрежете по отделно всяка е дна ваденка и я потопете в топла вода за около 20 секунди. Отлепете ваденка та от указаното място на хартията и я попийте леко с попивателната харти я.

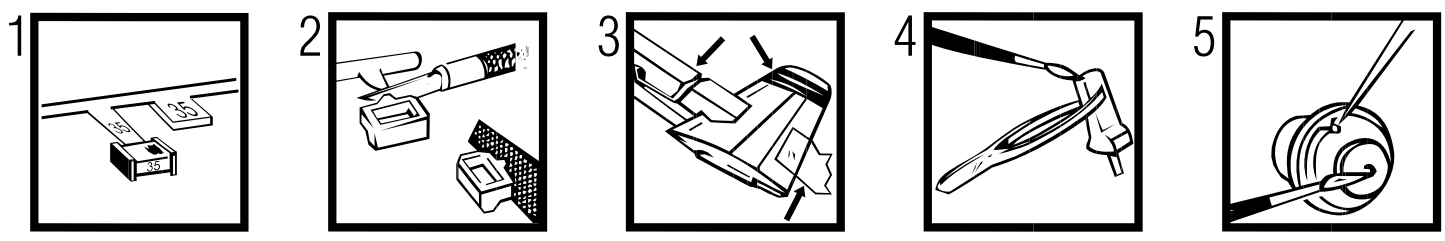

Verwendete Symbole / Used Symbols

Bitte beachten Sie folgende Symbole, die in den nachfolgenden Baustufen verwendet werden.
Veuillez noter les symboles indiqués ci-dessous, qui sont utilisés dans les étapes suivantes du montage.
Sírvanse tener en cuenta los símbolos facilitados a continuación, a utilizar en las siguientes fases de construcción.
Si prega di fare attenzione ai seguenti simboli che vengono usati nei susseguenti stadi di costruzione.
Huomioi seuraavat symbolit, joita käytetään seuraavissa kokoamisvaiheissa.
Legg merke til symbolene som benyttes i monteringstrinnene som følger.
Proszę zważać na następujące symbole, które są użyte w poniższych etapach montażowych
Daha sonraki montaj basamaklarında kullanılacak olan, aşağıdaki sembollere lütfen dikkat edin.
Kérjük, hogy a következő szimbólumokat, melyek az alábbi építési fokokban alkalmazásra kerülnek, vegyék figyelembe.

Please note the following symbols, which are used in the following construction stages.
Neem a.u.b. de volgende symbolen in acht, die in de onderstaande bouwfasen worden gebruikt.
Por favor, preste atenção aos símbolos que seguem pois os mesmos serão usados nas próximas etapas de montagem.
Observera: Nedanstående piktogram används i de följande arbetsmomenten.
Læg venligst mærke til følgende symboler, som benyttes i de følgende byggefaser.
Пожалуйста, обратите внимание на следующие символы, которые используются в последующих операциях сборки.
Παρακαλώ προσέξτε τα παρακάτω σύμβολα, τα οποία χρησιμοποιούνται στις παρακάτω βαθμίδες συναρμολόγησης.
Dbejte prosím na dále uvedené symboly, které se používají v následujících konstrukčních stupních.
Prosimo za Vašu pozornost na sledeče simbole ki se uporabljajo v naslednjih korakih gradbe.

Abziehbild in Wasser einweichen und anbringen
Soak and apply decals
Mouiller et appliquer les décalcomanies
Transfer in water even laten weken en aanbrengen
Remojar y aplicar las calcomanías
Pôr de molho em água e aplicar o decalque
Immergere in acqua ed applicare decalcomanie
Blöt och fäst dekalerna
Kostuta siirtokuva vedessä ja aseta paikalleen
Fukt motivet i varmt vann og før det over på modellen
Dypp bildet i vann og sett det på
Переводную картинку намочить и нанести
Zmiękczyć kalkomanię w wodzie a następnie nakleić
βουτήξτε τη χαλκομανία στο νερό και τοποθετείστε την
Çıkartmayı suda yumuşatın ve koyun
Obtisk namočit ve vodě a umístit
a matricát vízben beáztatni és felhelyezni
Preslikač potopiti v vodo in zatem nanašati

Kleben
Glue
Coller
Lijmen
Engomar
Colar
Incollare
Limmas
Liimaa
Limes
Lim
Клеить
Przykleić
κόλλημα
Yapıştırma
Lepení
ragasztani
Lepiti

Nicht kleben
Don't glue
Ne pas coller
Niet lijmen
No engomar
Não colar
Non incollare
Limmas ej
Älä liimaa
Skal IKKE limes
Ikke lim
Не клеить
Nie przyklejać
μη κολλάτε
Yapıştırmayın
Nelepit
nem szabad ragasztani
Ne lepiti

Wahlweise
Optional
Facultatif
Naar keuze
No engomar
Alternado
Facoltativo
Valfritt
Vaihtoehtoisesti
Valgfritt
Valgfritt
На выбор
Do wyboru
εναλλακτικά
Seçmeli
Volitelně
tetszés szerint
način izbire

Anzahl der Arbeitsgänge
Number of working steps
Nombre d'étapes de travail
Het aantal bouwstappen
Número de operaciones de trabajo
Número de etapas de trabalho
Numero di passaggi
Antal arbetsmoment
Työvaiheiden lukumäärä
Antall arbeidstrinn
Antall arbeidstrinn
Количество операций
Liczba operacji
αριθμός των εργασιών
İş safhalarının sayısı
Počet pracovních operací
a munkafolyamatok száma
Številka koraka montaže

Klarsichtteile
Clear parts
Pièces transparentes
Transparente onderdelen
Limpiar las piezas
Peça transparente
Parte transparente
Genomskinliga detaljer
Läpinäkyvät osat
Glassklare deler
Gjennomsiktige deler
Прозрачные детали
Elementy przezroczyste
διαφανή εξαρτήματα
Şeffaf parçalar
Průzračné díly
áttetsző alkatrészek
Deli ki se jasno vide

Gleichen Vorgang auf der gegenüberliegenden Seite wiederholen
Repeat same procedure on opposite side
Opérer de la même façon sur l'autre face
Dezelfde handeling herhalen aan de tegenoverliggende kant
Realizar el mismo procedimiento en el lado opuesto
Repetir o mesmo procedimento utilizado no lado oposto
Stessa procedura sul lato opposto
Upprepa proceduren på motsatta sidan
Toista sama toimenpide kuten viereisellä sivulla
Det samme arbejde gentages på den modsatliggende side
Gjenta prosedyren på siden tvers overfor
Повторять такую же операцию на противоположной стороне
Taki sam przebieg czynności powtórzyć na stronie przeciwnej
επαναλάβετε την ίδια διαδικασία στην απέναντι πλευρά
Aynı işlemi karşı tarafta tekrarlayın
Stejný postup zopakovat na protilehlé straně
ugyanazt a folyamatot a szemben található oldalon megismételni
Isti postopek ponoviti in na suprotni strani

Abbildung zusammengesetzter Teile
Illustration of assembled parts
Figure représentant les pièces assemblées
Afbeelding van samengevoegde onderdelen
Ilustración piezas ensambladas
Figura representando peças encaixadas
Illustrazione delle parti assemblate
Bilden visar dalarna hopsatta
Kuva yhteenliitetyistä osista
Illustrasjonen viser de sammensatte delene
Illustrasjon, sammensatte deler
Изображение смонтированных деталей
Rysunek złożonych części
απεικόνιση των συναρμολογημένων εξαρτημάτων
Birleştirilen parçaların şekli
Zobrazení sestavených dílů
összeállított alkatrészek ábrája
Slika slopljenega dela

Mit einem Messer abtrennen
Detach with knife
Détacher au couteau
Met een mesje afsnijden
Separar con un cuchillo
Separar utilizando uma faca
Staccare col coltello
Skär loss med kniv
Irrota veitsellä
Adskilles med en kniv
Skilles av med en kniv
Отделять ножом
Oddzielać nożem
διαχωρίστε με ένα μαχαίρι
Bir bıçak ile kesin
Oddělit pomocí nože
kés segítségével leválasztani
Oddeliti z nožem

Bauteile trocknen lassen
Allow the parts to dry
Laisser sécher les pièces
Oderdelen laten drogen
Dejar secar las piezas
Deixar secar os componentes
Far asciugarsi i componenti
Anna osien kuivua
La delene tørke
Lad komponenterne tørre
Låt byggdelarna torka
Дать деталям высохнуть
Czesci pozostawic do wyschniecia
Αφηστε τα μερη να στεγνωσουν
Yapi parçalarini kurumaya birakiniz
Alkatrészeket hagyja száradni
Jednotlivé díly nechte zaschnout
Pustite da sestavni deli posušijo

Klebeband
Adhesive tape
Dévidoir de ruban adhésif
Plakband
Cinta adhesiva
Fita adesiva
Nastro adesivo
Tejp
Teippi
Tape
Tape
Клейкая лента
Taśma klejąca
κολλητική ταινία
Yapıştırma bandı
Lepicí páska
ragasztószalag
Traka z lepilom

Internet Copy

Beiliegenden Sicherheitstext beachten / Please note the enclosed safety advice

D: Beiliegenden Sicherheitstext beachten und nachschlagebereit halten.
GB: Please note the enclosed safety advice and keep safe for later reference.
F: Respecter les consignes de sécurité ci-jointes et les conserver à portée de main.
NL: Houdt u aan de bijgaande veiligheidsinstructies en hou deze steeds bij de hand.
E: Observar y siempre tener a disposición este texto de seguridad adjunto.
I. Seguire le avvertenze di sicurezza allegate e tenerle a portata di mano.
P: Ter em atenção o texto de segurança anexo e guardá-lo para consulta.
S: Beakta bifogad säkerhetstext och håll den i beredskap.
FIN: Huomioi ja säilytä oheiset varoitukset.

DK: Overhold vedlagte sikkerhedsanvisninger og hav dem liggende i nærheden.
N: Ha alltid vedlagt sikkerhetstekst klar til bruk.
RUS: Соблюдать прилагаемый текст по технике безопасности, хранить его в легко доступном месте.
PL: Stosować się do załączonej karty bezpieczeństwa i mieć ją stale do wglądu.
GR: Προσέξτε τις συνημμένες υποδείξεις ασφάλειας και φυλάξτε τις έτσι ώστε να τις έχέτε πάντα σε διάθεσή σας.
TR: Ekteki güvenlik talimatlarűnű dikkate alűp, bakabileceginiz bir sekilde muafaza ediniz.
CZ: Dbejte na přiložený bezpečnostní text a mějte jej připravený na dosah.
H: A mellékelt biztonsági szöveget vegye figyelembe és tartsa fellapozásra készen!
SLO: Priložena varnostna navodila izvajajte in jih hranite na vsem dostopnem mestu.

Dieser Bausatz wurde in mehrfachen Qualitäts- und Gewichtskontrollen auf Vollständigkeit überprüft. Reklamationen können nur bearbeitet werden, wenn die **Bauanleitung**, das aus der Kartonage herausgeschnittene **EAN-Strichcode-Feld** und der **Kassenbon** eingeschickt werden. Bitte haben Sie Verständnis dafür, dass wir nur Gewährleistung bei aktuellen Artikeln übernehmen können, die im Zeitraum der letzten 24 Monate erworben worden sind. **Unfrei eingesandte Reklamationssendungen werden von uns nicht angenommen!**
„Einzelteile für Umbauten können gegen Vorkasse erworben werden". Unsere Adresse: Revell GmbH & Co. KG, Abteilung X, Henschelstr. 20-30, 32257 Bünde. Dieser Direktservice gilt für die Länder: Deutschland, Benelux, Österreich, Frankreich, Großbritannien. Reklamationen aus den übrigen Ländern werden über die jeweiligen Distributeure abgewickelt. Bitte kontakten Sie Ihren Händler.

This Model Kit has been subject to extensive quality and weight checks during the manufacturing process to ensure it leaves our warehouse in perfect condition. We are only able to process applications for missing parts if the following procedure is followed. In all cases the following will be required before we are able to process any request: Original receipt (proof of purchase) original instruction sheets (will be returned) and the bar code cut out of the box. We may not be able to process requests for products that have been discontinued for more than 24 months. Products that are returned directly to us without prior authorisation by a company representative will not be accepted and returned to sender. Replacement parts for conversion or spares will continue to be available however they will incur a handling charge. Please write to: Department X Revell GmbH & Co. KG, Henschelstr 20-30, 32257 Buende.
This direct Service is only available in the following markets: Germany, Benelux, Austria, France & Great Britain, Revell GmbH & Co. KG, Boston House, 64-66 Queensway, Hemel Hempstead, Herts, HP2 5HA, Great Britain.
For all other markets please contact your local dealer or distributer directly.

Afin de vous donner entière satisfaction et pour nous assurer que tous les éléments nécessaires au montage de votre maquette sont présents dans la boîte, cet article a subi dans son intégralité divers contrôles qualitatifs ainsi que des contrôle de poids.
Si toutefois vous deviez nous faire part de certaines réclamations, nous vous prions de bien vouloir vous adresser à votre revendeur habituel, muni de la notice de montage, du code EAN découpé sur la boîte, ainsi que de votre ticket de caisse.
Le SAV ne sera assuré que pour les articles ayant été acquis depuis moins de 24 mois.
Les pièces de rechange utilisées pour la transformation de maquettes pourront être obtenues en pré-paiement. Dans le cas où vous n'obtiendriez pas satisfaction, vous pouvez vous adresser directement à notre service SAV à l'adresse suivante: REVELL GmbH & Co.KG, Abteilung X, Henschelstraße 20-30, D-32257 Bünde cw Revell GmbH & Co. KG, 14 B, rue du Chapeau Rouge, F-21000 Dijon, France.
Pour tous les autres marchés, merci de prendre contact avec votre detaillant òu distributeur.

Deze bouwdoos werd verscheidene malen volledig gecontroleerd op kwaliteit en gewicht. Klachten kunnen slechts in behandeling worden genomen indien de bouwhandleiding, de uit de doos geknipte EAN - streepjescode en de kassabon zijn meegezonden. Wij vragen om uw begrip dat wij alleen garantie kunnen geven voor huidige artikelen die binnen een periode van de laatste 24 maanden zijn gekocht. Onvolledig ingezonden klachten kunnen niet in behandeling worden genomen. Onderdelen voor ombouw kunnen tegen vooruitbetaling gekocht worden.
Ons adres is: Revell GmbH & Co. KG, Afdeling X, Henschelstrasse 20-30, 32257 Bünde. Duitsland. Deze directe service geldt alleen voor de volgende landen: Duitsland, Benelux, Oostenrijk, Frankrijk, Groot Brittannie.
Klachten afkomstig uit overige landen worden via de eventuele locale vertegenwoordigers van Revell afgewikkeld. Wij verzoeken U contact op te nemen met uw winkelier.

Benötigte Farben / Used Colors

Benötigte Farben Required colours	Peintures nécessaires Benodigde kleuren	Pinturas necesarias Tintas necessárias	Colori necessari Använda färger	Tarvittavat värit Du trenger følgende farger	Nødvendige farger Необходимые краски	Potrzebne kolory Απαιτούμενα χρώματα	Gerekli renkler Potřebné barvy	Szükséges színek. Potrebne barve

A

anthrazit, matt 9
anthracite grey, matt
anthracite, mat
antraciet, mat
antracita, mate
antracite, fosco
antracite, opaco
antracit, matt
antrasiitti, himmeä
koksgrå, mat
antrasiitt, matt
антрацит, матовый
antracyt, matowy
ανθρακί, ματ
antrasit, mat
antracit, matná
antracit, matt
tamno siva, mat

80 % B 20 %

Hellblau, matt 49	+	lichtgrün, matt 55
Light blue, matt		light green, matt
Bleu clair, mat		vert clair, mat
Lichtblauw, mat		lichtgroen, mat
Azul claro, mate		verde luz, mate
Azul-claro, mate		verde-luz, fosco
Blu chiaro,opaco		verde chiaro, opaco
Ljusblå, matt		ljusgrön, matt
Vaaleansininen, matta		vaaleanvihreä, himmeä
Lyseblå, mat		lysende grøn, mat
Lysblå, matt		lysegrønn, matt
Светло-синий, матовый		зеленый светящийся, матовый
Jasnoniebieski, matowy		świetlistozielony, matowy
Μπλε ανοιχτο, ματ		πράσινο φωτός, ματ
Açık mavi, mat		ışık yeşili, mat
Világoskék, matt		světlezelená, matná
Světle modrá, matná		világító zöld, matt
Svetlomodra, brez leska		svetlo zelena, mat

C

weiß, matt 5
white, matt
blanc, mat
wit, mat
blanco, mate
branco, fosco
bianco, opaco
vit, matt
valkoinen, himmeä
hvid, mat
hvit, matt
белый, матовый
biały, matowy
λευκό, ματ
beyaz, mat
bílá, matná
fehér, matt
bela, mat

66 % D 34 %

sand, matt 16	+	weiß, matt 5
sandy yellow, matt		white, matt
couleur de sable, mat		blanc, mat
zandkleur, mat		wit, mat
arena, mate		blanco, mate
areia, fosco		branco, fosco
sabbia, opaco		bianco, opaco
sand, matt		vit, matt
hiekka, himmeä		valkoinen, himmeä
sand, mat		hvid, mat
sand, matt		hvit, matt
песчаный, матовый		белый, матовый
piaskowy, matowy		biały, matowy
χρώμα άμμου, ματ		λευκό, ματ
kum rengi, mat		beyaz, mat
písková, matná		bílá, matná
homokszínű, matt		fehér, matt
pesek, mat		bela, mat

50 % E 30 % 20 %

gelb, matt 15	+	seegrün, matt 48	+	nato-oliv, matt 46
yellow, matt		sea green, matt		Nato-olive, matt
jaune, mat		vert d'eau, mat		olive O.T.A.N., mat
geel, mat		zeegroen, mat		Nato-olijf, mat
amarillo, mate		verde mar, mate		aceituna Nato, mate
amarelo, fosco		verde-mar, fosco		oliva Nato, fosco
giallo, opaco		verde lago, opaco		oliva nato, opaco
gul, matt		havsgrön, matt		Nato-oliv, matt
keltainen, himmeä		merenvihreä, himmeä		nato oliivi, himmeä
gul, mat		havgrøn, mat		Nato-oliv, mat
gul, matt		sjøgrønn, matt		NATO-oliven, matt
желтый, матовый		зеленый морской, матовый		оливковый "НАТО", матовый
żółty, matowy		zieleń morska, matowy		oliwk. NATO, matowy
κίτρινο, ματ		πράσινο λίμνης, ματ		χακί του NATO, ματ
sarı, mat		göl yeşili, mat		nato yeşili, mat
žlutá, matná		mořská zelená, matná		olivová NATO, matná
sárga, matt		tengerzöld, matt		Nato-olív, matt
rumena, mat		morsko zelena, mat		NATO oliva, mat

F

aluminium, metallic 99
aluminium, metallic
aluminium, métalique
aluminium, metallic
aluminio, metalizado
alumínio, metálico
alluminio, metallico
aluminium, metallic
alumiini, metallikiilto
aluminium, metallak
aluminium, metallic
алюминиевый, металлик
aluminium, metaliczny
αλουμινίου, μεταλλικό
alüminyum, metalik
hliníková, metalíza
aluminium, metáll
aluminijum, metalik

G

karminrot, matt 36
carmin red, matt
rouge carmin, mat
karmijnrood, mat
carmín, mate
vermelho carmim, fosco
rosso carminio, opaco
karminrőd, matt
karmiininpunainen, himmeä
karminrød, mat
karminrød, matt
красный кармин, матовый
karminowy, matowy
κόκκινο όαΐῆάδ, ματ
lâl rengi, mat
krbově červená, matná
kárminpiros, matt
šminka rdeča, mat

H

silber, metallic 90
silver, metallic
argent, métalique
zilver, metallic
plata, metalizado
prata, metálico
argento, metallico
silver, metallic
hopea, metallikiilto
sølv, metallak
sølv, metallic
серебристый, металлик
srebro, metaliczny
ασημί, μεταλλικό
gümüş, metalik
stříbrná, metalíza
ezüst, metáll
srebrna, metalik

66 % I 34 %

Hellgrau, matt 76	+	weiß, matt 5
Light grey, matt		white, matt
Gris clair, mat		blanc, mat
Lichtgrijs, mat		wit, mat
Gris claro, mate		blanco, mate
Cinzento-claro, mate		branco, fosco
Grigio chiaro, opaco		bianco, opaco
Ljusgrå, matt		vit, matt
Vaaleanharmaa, matta		valkoinen, himmeä
Lysegrå, mat		hvid, mat
Lysgrå, matt		hvit, matt
Светло-серый, матовый		белый, матовый
Jasnoszary, matowy		biały, matowy
Γκρι ανοιχτό, ματ		λευκό, ματ
Açık gri, mat		beyaz, mat
Világosszürke, matt		bílá, matná
Světle šedivá, matná		fehér, matt
Svetlosiva, brez leska		bela, mat

70 % J 30 %

erdfarbe, matt 87	+	eisen, metallic 91
earth brown, matt		steel, metallic
couleur terre, mat		coloris fer, métalique
aardkleur, mat		ijzerkleurig, metallic
tierra colorante, mate		ferroso, metalizado
côr de terra, fosco		ferro, metálico
marrone terra, opaco		ferro, metallico
jordfärg, matt		järnfärg, metallic
maanvärinen, himmeä		teräksenvärinen, metallikiilto
jordfarve, mat		jern, metallak
jordfarge, matt		jern, metallic
землистый, матовый		стальной, металлик
ziemisty, matowy		żelazo, metaliczny
χρώμα γης, ματ		σιδήρου, μεταλλικό
toprak rengi, mat		demir, metalik
žlutavá, matná		železná, metalíza
földszínű, matt		vas, metáll
barva zemlje, mat		železna, metalik

K

panzergrau, matt 78
tank grey, matt
gris blindé, mat
pantsergrijs, mat
plomizo, mate
cinzento militar, fosco
color carro armato, opaco
pansargrå, matt
panssarinharmaa, himmeä
kampvogngrå, mat
pansergrå, matt
серый танк, матовый
szary czołg., matowy
γκρι τανκς, ματ
panzer grisi, mat
pancéřově šedá, matná
páncélszürke, matt
oklopno siva, mat

50 % L 50 %

grau, matt 57	+	weiß, matt 5
grey, matt		white, matt
gris, mat		blanc, mat
grijs, mat		wit, mat
gris, mate		blanco, mate
cinzento, fosco		branco, fosco
grigio, opaco		bianco, opaco
grå, matt		vit, matt
harmaa, himmeä		valkoinen, himmeä
grå, mat		hvid, mat
grå, matt		hvit, matt
серый, матовый		белый, матовый
szary, matowy		biały, matowy
γκρι, ματ		λευκό, ματ
gri, mat		beyaz, mat
šedá, matná		bílá, matná
szürke, matt		fehér, matt
siva, mat		bela, mat

M

mausgrau, matt 47
mouse grey, matt
gris souris, mat
muisgrijs, mat
gris ratón, mate
cinzento pardo, fosco
grigio topo, opaco
musgrå, matt
hiirenharmaa, himmeä
musegrå, mat
musegrå, matt
мышино-серый, матовый
myszaty, matowy
γκρι ποντικιού, ματ
fare grisi, mat
myší šedá, matná
egérszürke, matt
mišje siva, mat

N

hautfarbe, matt 35
flesh, matt
couleur chair, mat
huidskleur, mat
color piel, mate
côr da pele, fosco
colore pelle, opaco
hudfärg, matt
ihonvärinen, himmeä
hudfarve, mat
hudfarge, matt
телесный, матовый
cielisty, matowy
χρώμα δέρματος, ματ
ten rengi, mat
barva kůže, matná
bőrszínű, matt
barva kože, mat

O

khakibraun, matt 86
olive brown, matt
brun khaki, mat
khakibruin, mat
caqui, mate
castanho caqui, fosco
marrone cachi, opaco
kaki-brun, matt
khakiruskea, himmeä
khakibrun, mat
khakibrun, matt
коричневый "хаки", матовый
brązowy khaki, matowy
καφε-χακί, ματ
hâki renkli, mat
hnědá khaki, matná
kekibarna, matt
kaki rjava, mat

P

seegrün, matt 48
sea green, matt
vert d'eau, mat
zeegroen, mat
verde mar, mate
verde-mar, fosco
verde lago, opaco
havsgrön, matt
merenvihreä, himmeä
havgrøn, mat
sjøgrønn, matt
зеленый морской, матовый
zieleń morska, matowy
πράσινο λίμνης, ματ
göl yeşili, mat
mořská zelená, matná
tengerzöld, matt
morsko zelena, mat

Q

blau, matt 56
blue, matt
bleu, mat
blauw, mat
azul, mate
azul, fosco
blu, opaco
blå, matt
sininen, himmeä
blå, mat
blå, matt
синий, матовый
niebieski, matowy
μπλε, ματ
mavi, mat
modrá, matná
kék, matt
plava, mat

Internet Copy

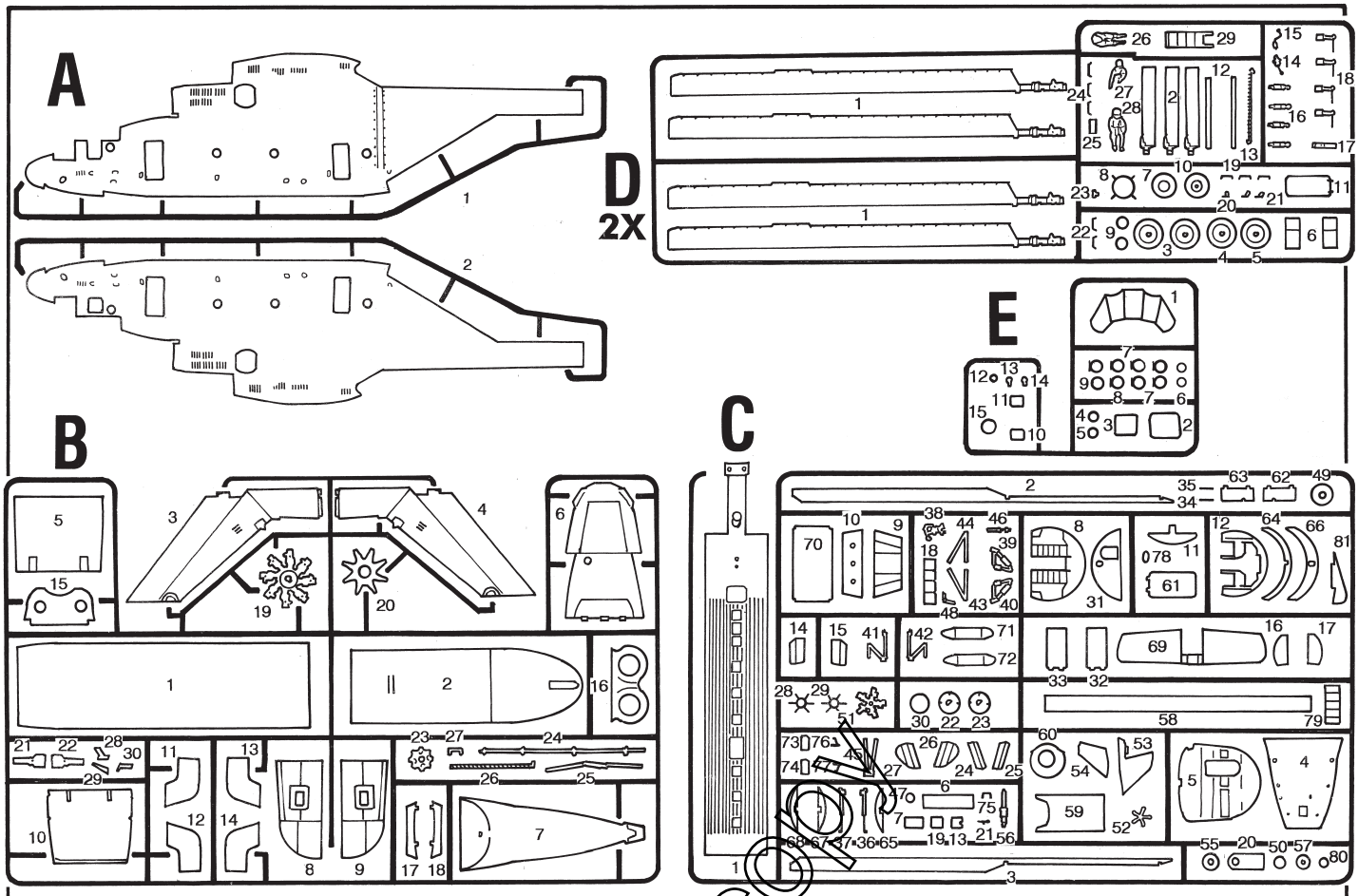

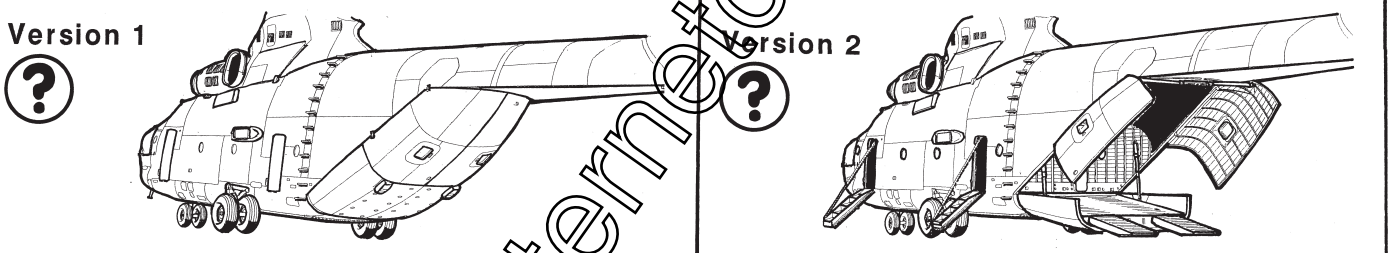

Internet Only

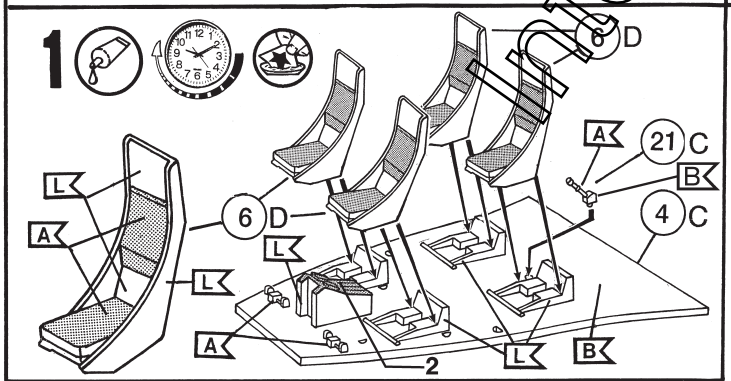

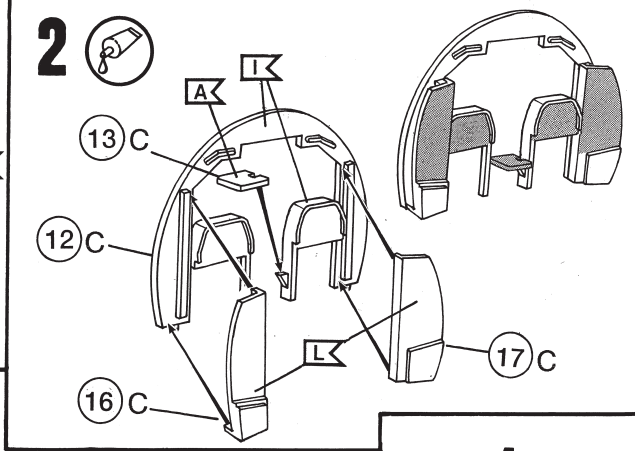

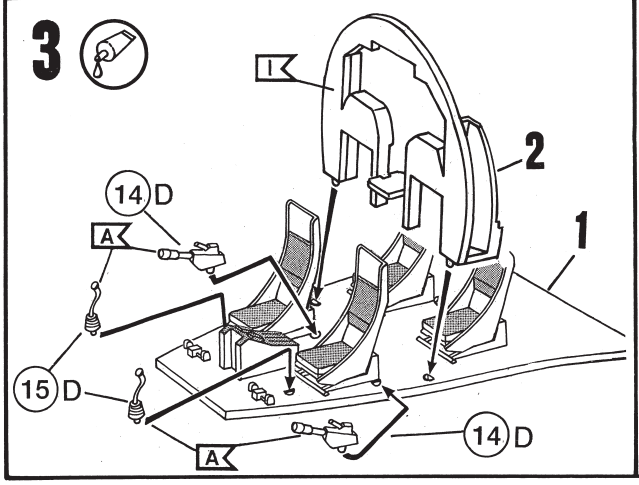

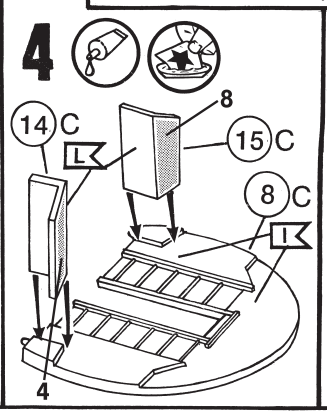

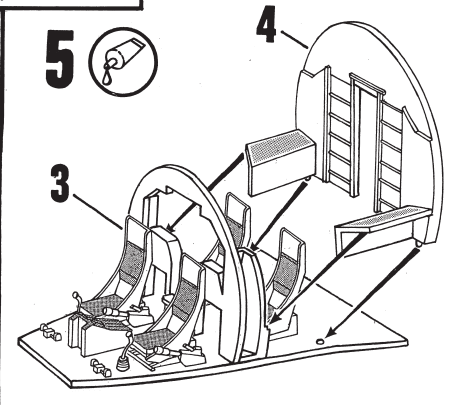

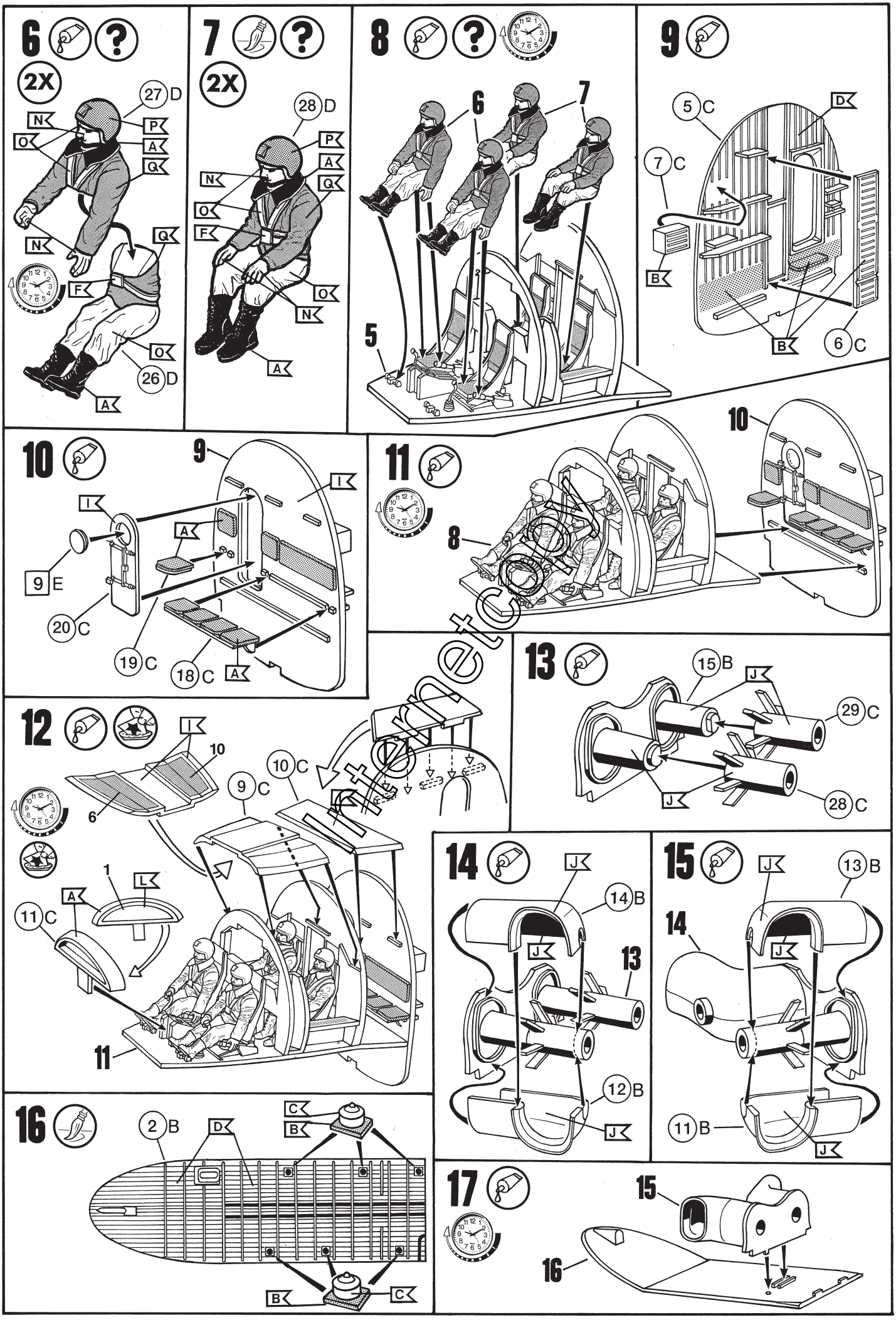
6
2X
27 D
N
P
O
A
Q
N
Q
F
O
26 D
A
7
2X
28 D
P
A
Q
N
O
F
O
N
A
8
6
7
5
9
5 C
D
7 C
B
B
6 C
10
9
I
I
A
9 E
20 C
19 C
18 C
A
11
10
8
12
I
10
6
9 C
10 C
1
L
A
11 C
11
13
15 B
J
29 C
J
28 C
14
J
14 B
J
13
12 B
J
15
J
13 B
14
J
11 B
J
16
2 B
D
C
B
B
C
17
15
16

internet

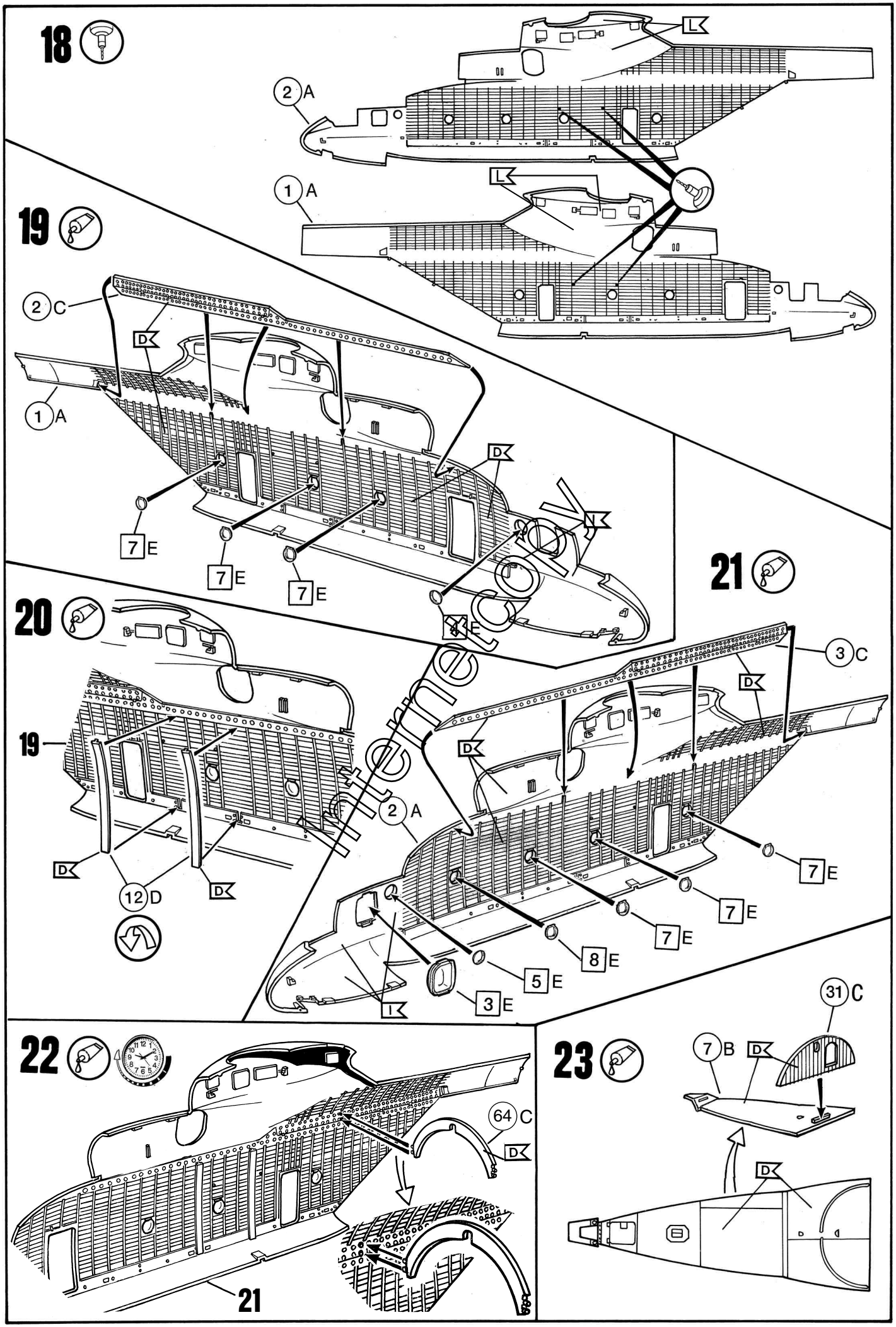

internetcopy

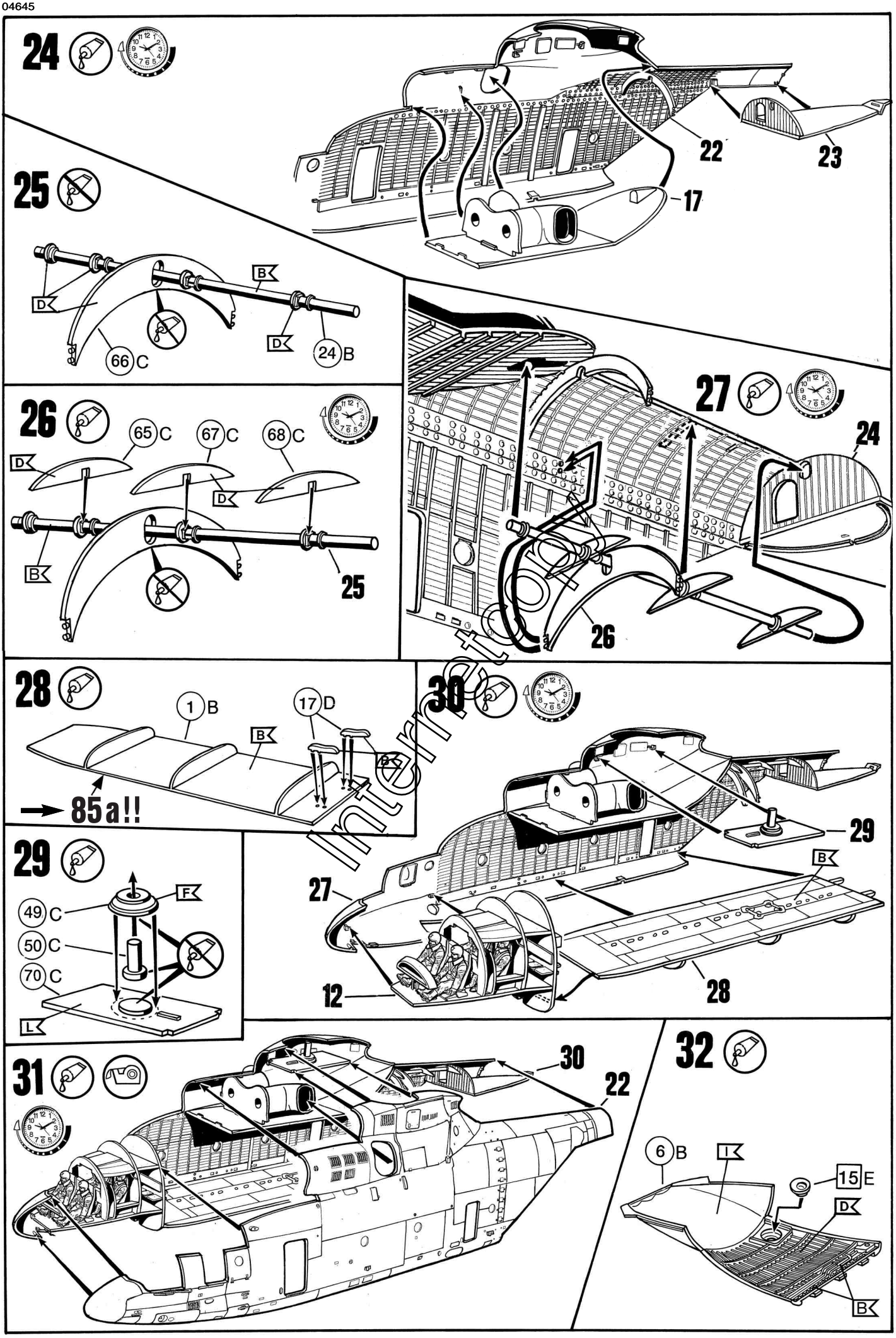
24
22
23
17
25
B
D
D
66 C
24 B
26
65 C
67 C
68 C
D
D
B
25
27
24
26
28
1 B
17 D
B
85a!!
30
29
27
B
12
28
29
F
49 C
50 C
70 C
L
31
30
22
32
6 B
I
15 E
D
B

Internet

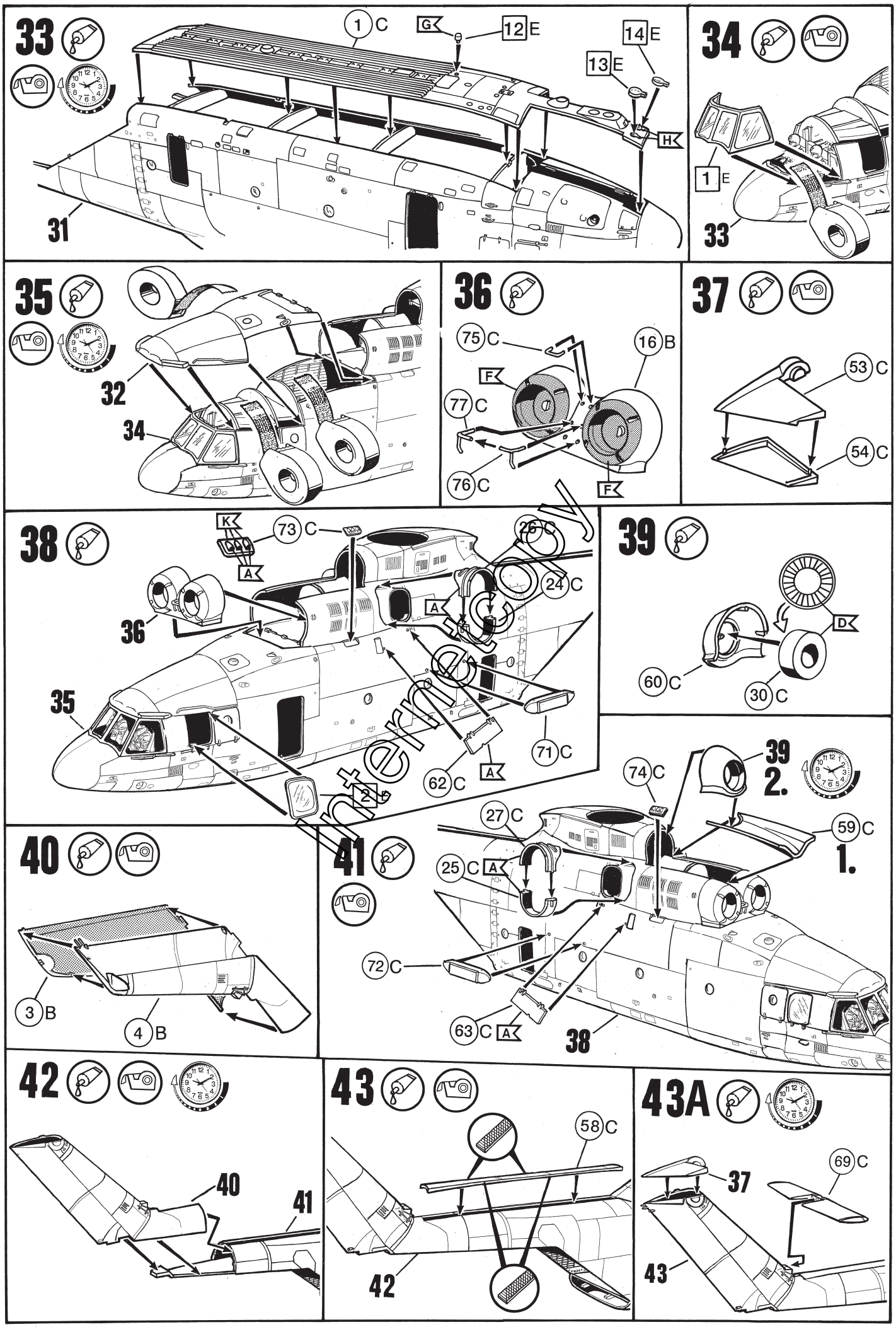
33
1 C
G
12 E
14 E
13 E
H
31
34
1 E
33
35
32
34
36
75 C
16 B
F
77 C
76 C
F
37
53 C
54 C
38
K
73 C
26 C
A
24 C
A
36
35
71 C
62 C
A
2.
39
D
60 C
30 C
39
2.
74 C
27 C
59 C
1.
25 C
A
72 C
63 C
A
38
40
3 B
4 B
41
42
40
41
43
58 C
42
43A
69 C
37
43

internet

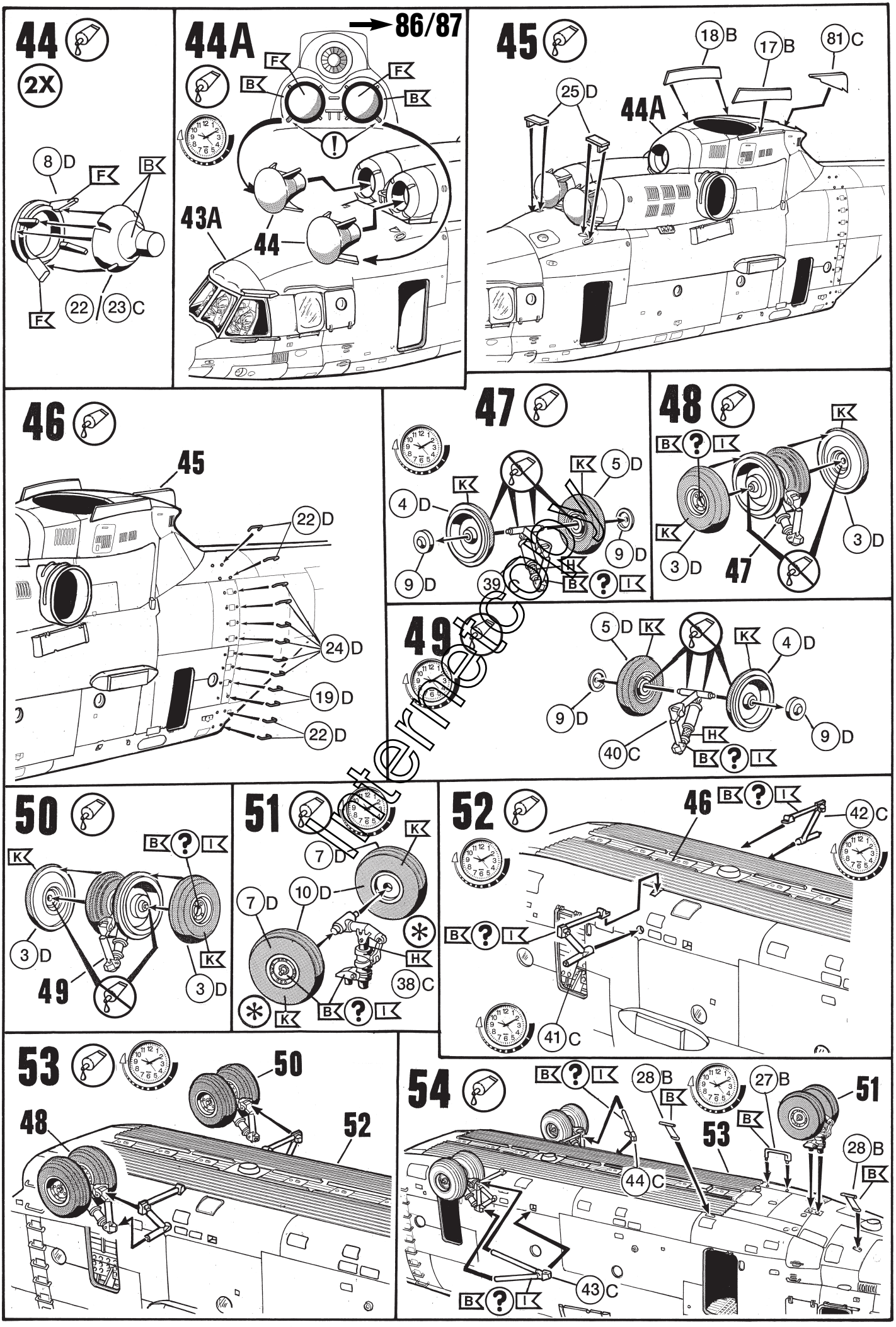
44
2X
8 D
F
B
F
22 / 23 C
44A
86/87
F
B
F
B
43A
44
45
18 B
17 B
81 C
25 D
44A
46
45
22 D
24 D
19 D
22 D
47
K
5 D
K
4 D
9 D
9 D
39
H
B ? I
48
K
B ? I
K
3 D
3 D
47
49
5 D
K
K
4 D
9 D
9 D
40 C
H
B ? I
50
B ? I
K
K
3 D
3 D
49
51
K
7 D
10 D
7 D
H
38 C
K
B ? I
52
46
B ? I
42 C
B ? I
41 C
53
50
48
52
54
B ? I
28 B
B
27 B
51
B
53
28 B
B
44 C
43 C
B ? I

internet

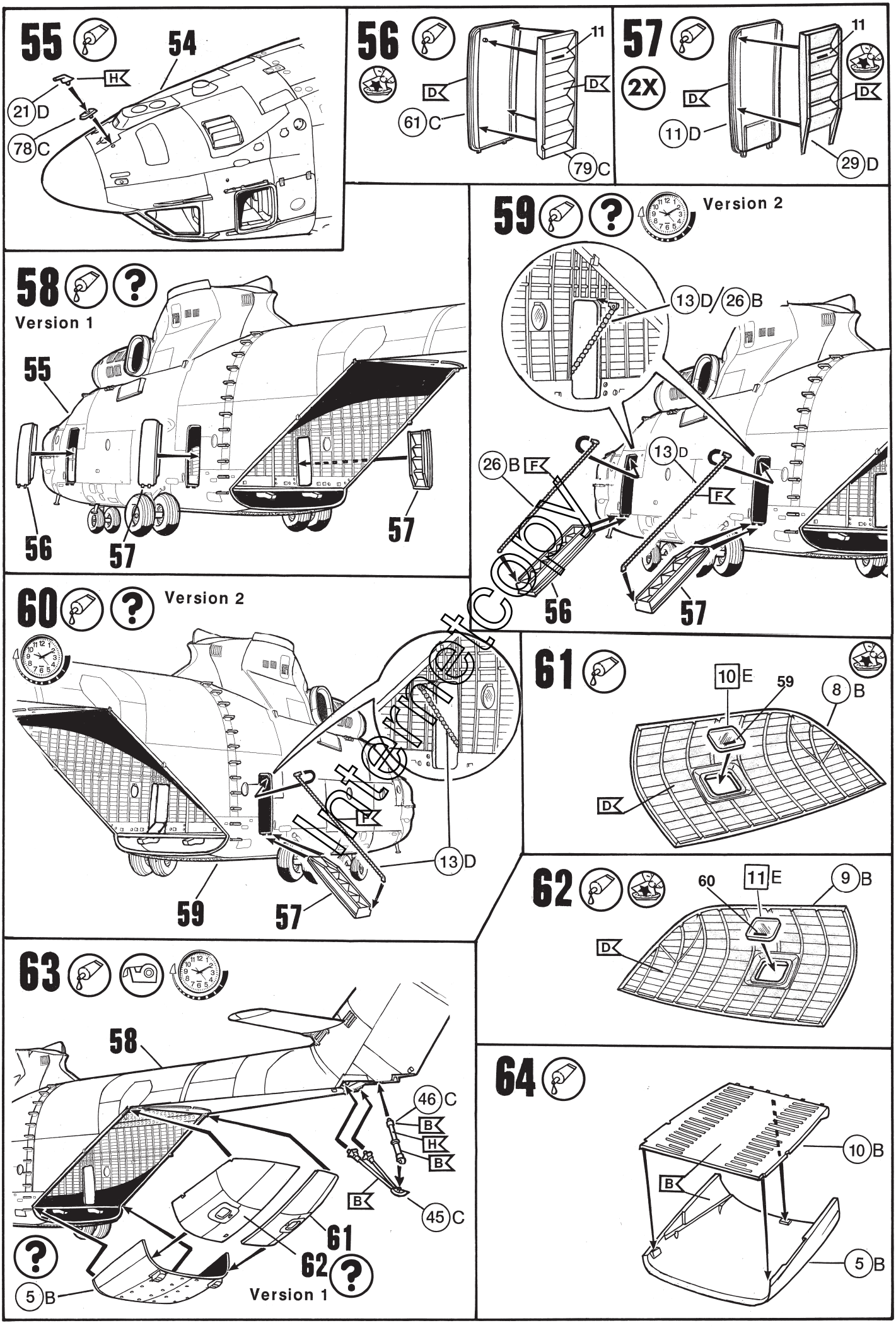
55
54
H
21 D
78 C
56
11
D
D
61 C
79 C
57
2X
11
D
D
11 D
29 D
58
Version 1
55
56
57
57
59
Version 2
13 D/26 B
26 B F
13 D
F
56
57
60
Version 2
F
13 D
59
57
61
10 E
59
8 B
D
62
60
11 E
9 B
D
63
58
46 C
B
H
B
B
45 C
61
62
5 B
Version 1
64
10 B
B
5 B

archive.com

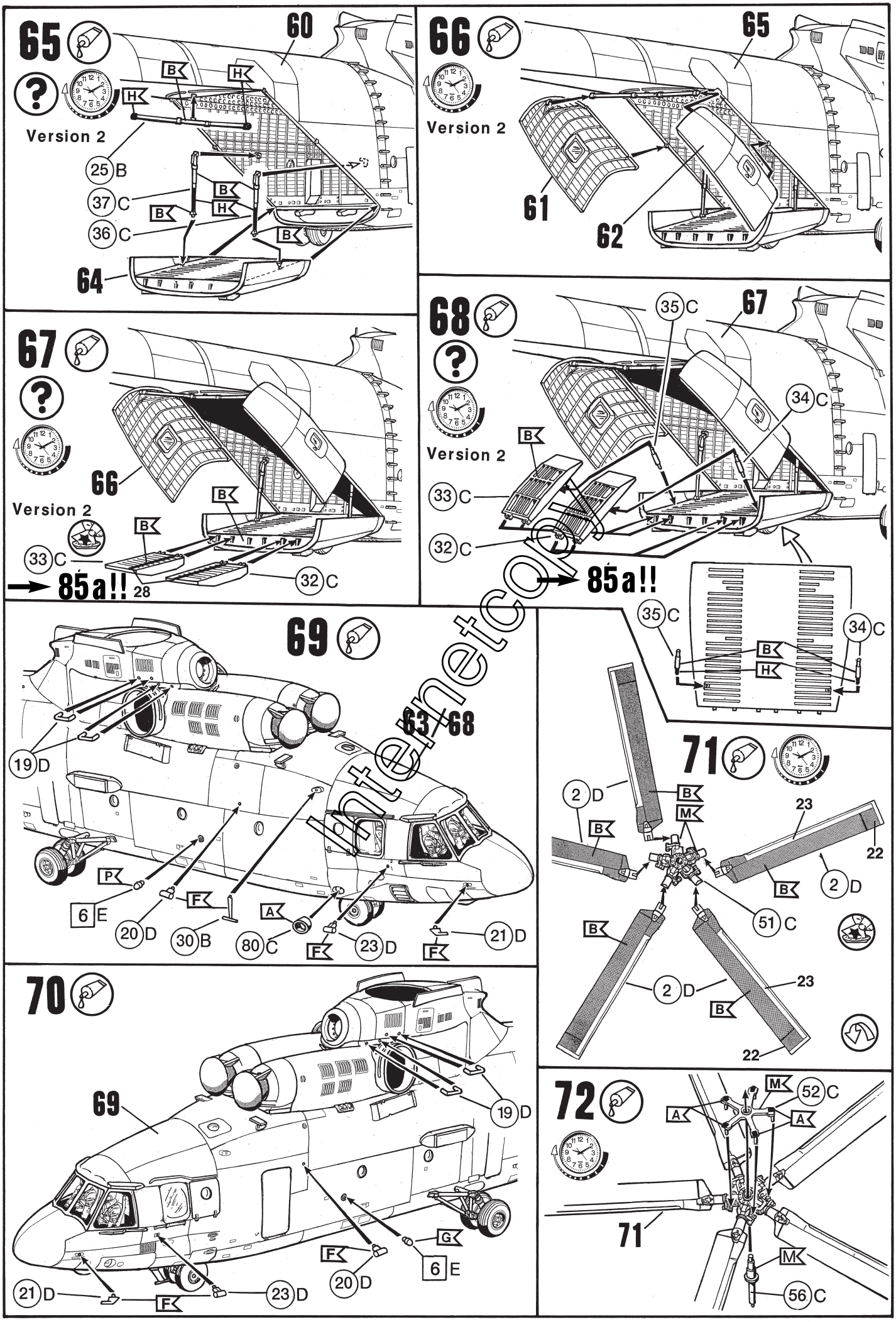

internetcopy

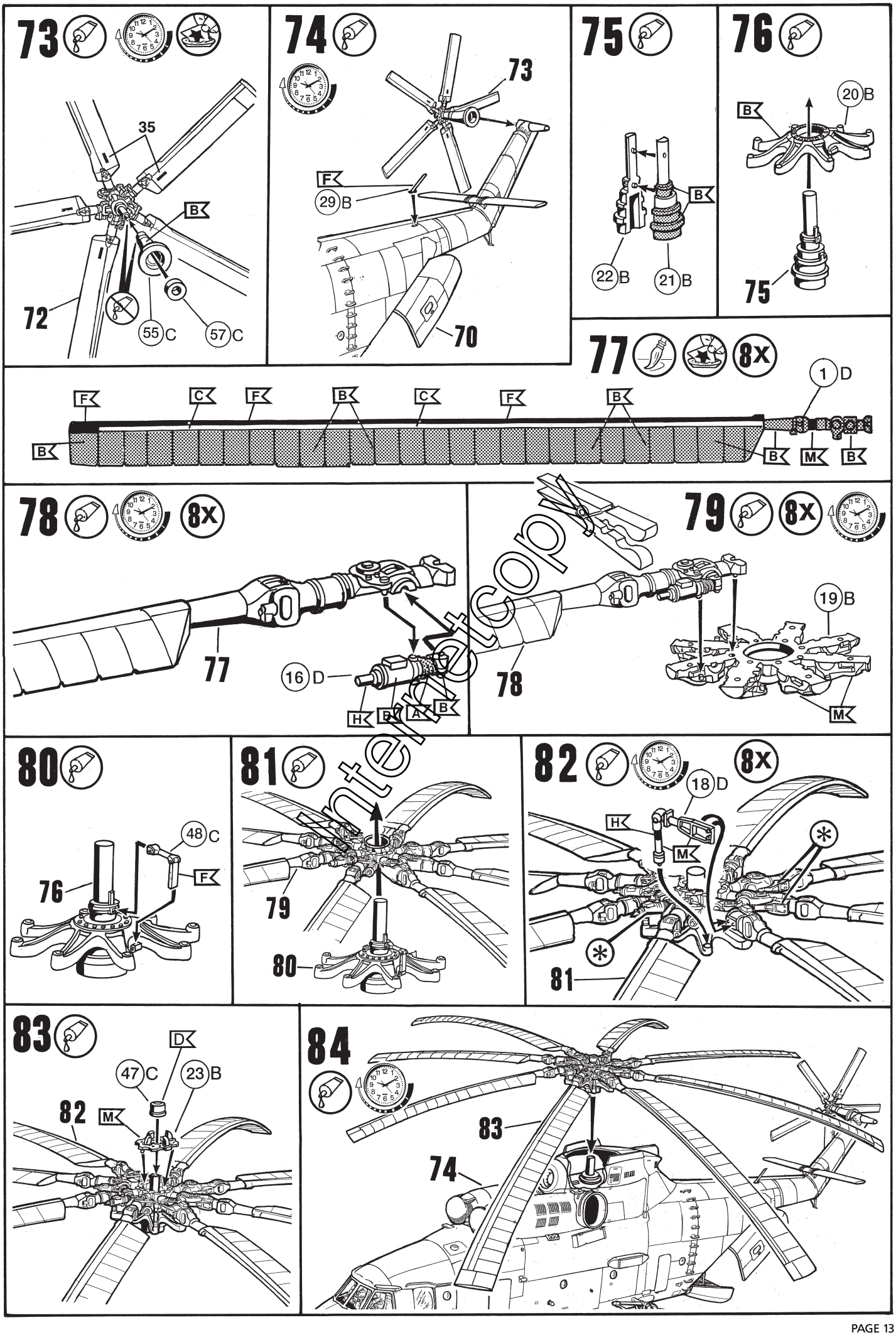
73
35
B
72
55 C
57 C
74
73
F
29 B
70
75
B
22 B
21 B
76
20 B
B
75
77 8X
1 D
F
C
F
B
C
F
B
B
B
M
B
78 8X
77
16 D
H
F
A
B
79 8X
19 B
78
M
80
48 C
F
76
81
79
80
82 8X
18 D
H
M
*
*
81
83
D
47 C
23 B
82
M
84
83
74

intertecop

85 a

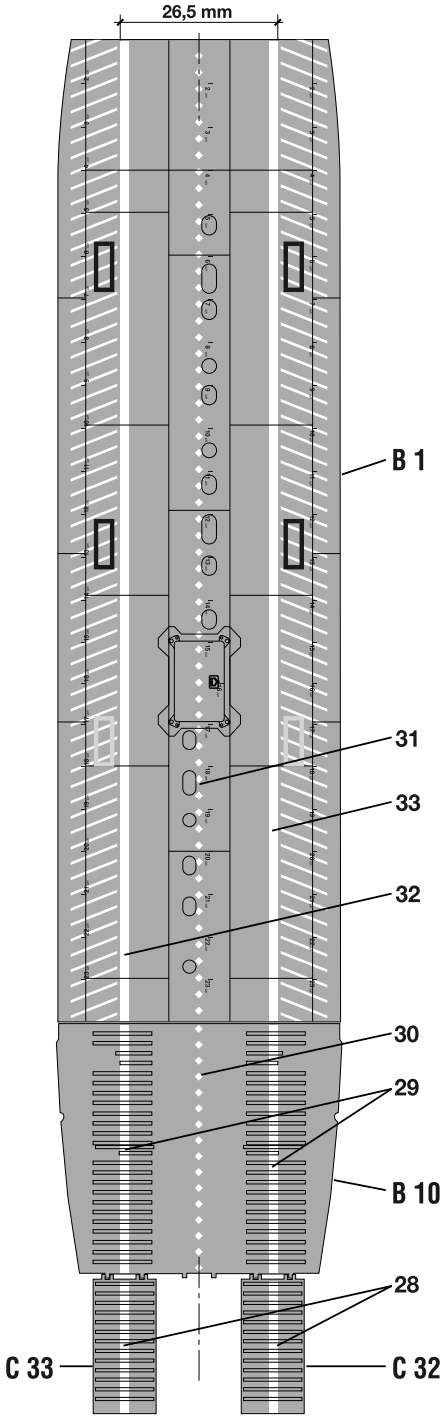

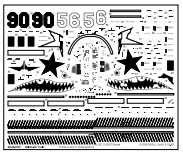

85 b

decal 12, 13, 14 and 15 on part C 1:

step 1: grind / abschleifen

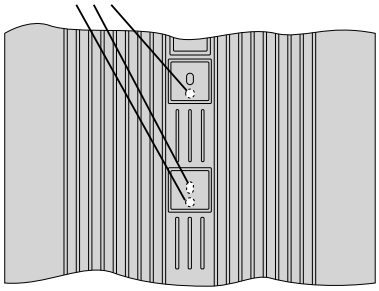

step 2: paint / lackieren:

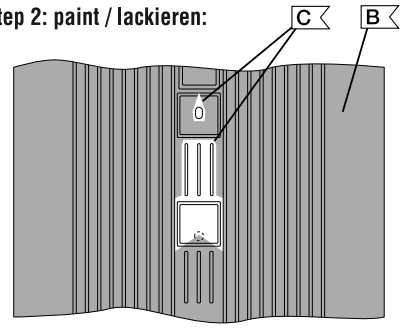

step 3: start in the middle / von der Mitte nach außen aufbringen

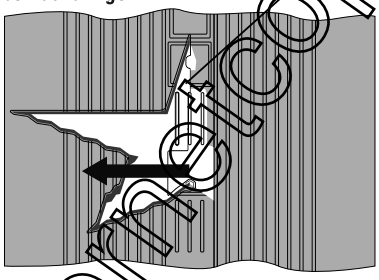

step 4: start in the middle / von der Mitte nach außen aufbringen

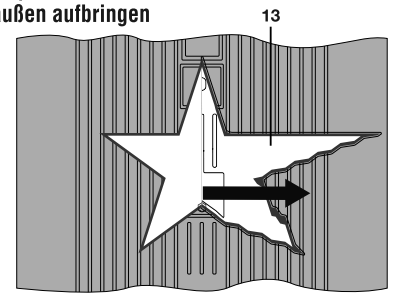

step 5: paint / lackieren

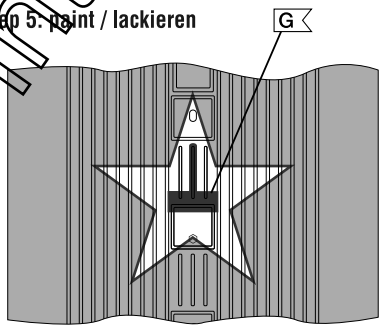

step 6: start in the middle / von der Mitte nach außen aufbringen

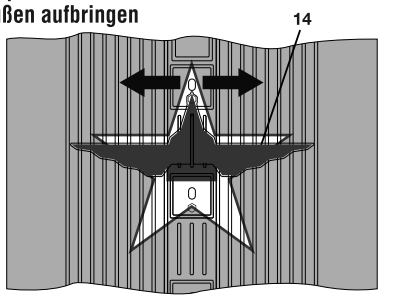

step 7: start in the middle / von der Mitte nach außen aufbringen

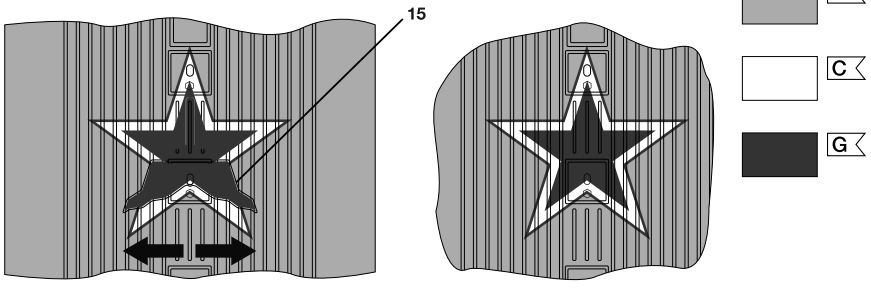

Internetcopy

86

Mil Mi-26, “Red 56”, Belorussian Air Force, Minsk, 2005

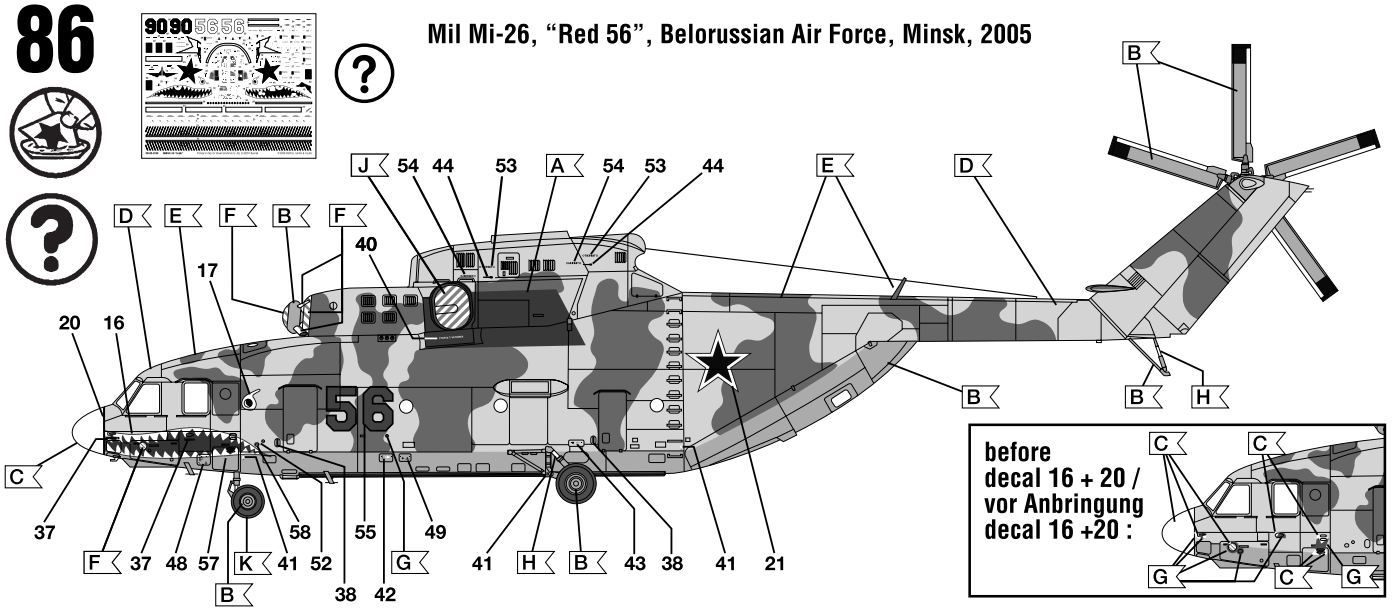

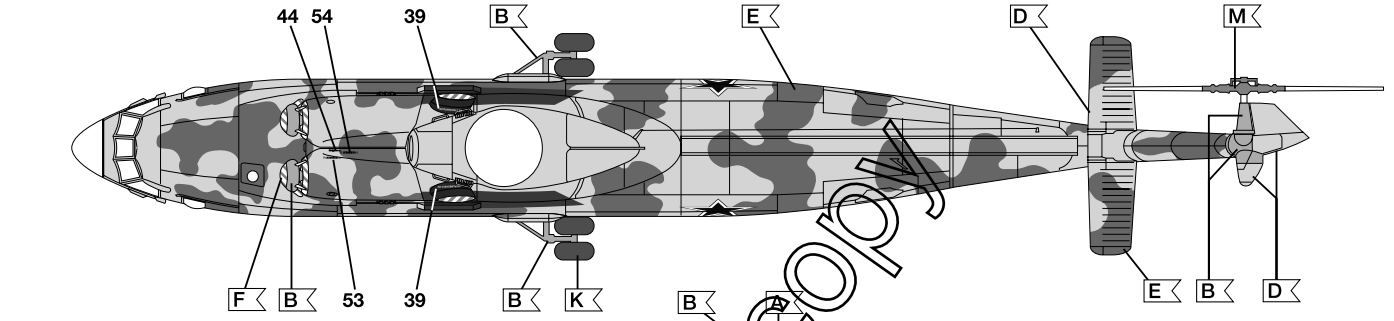

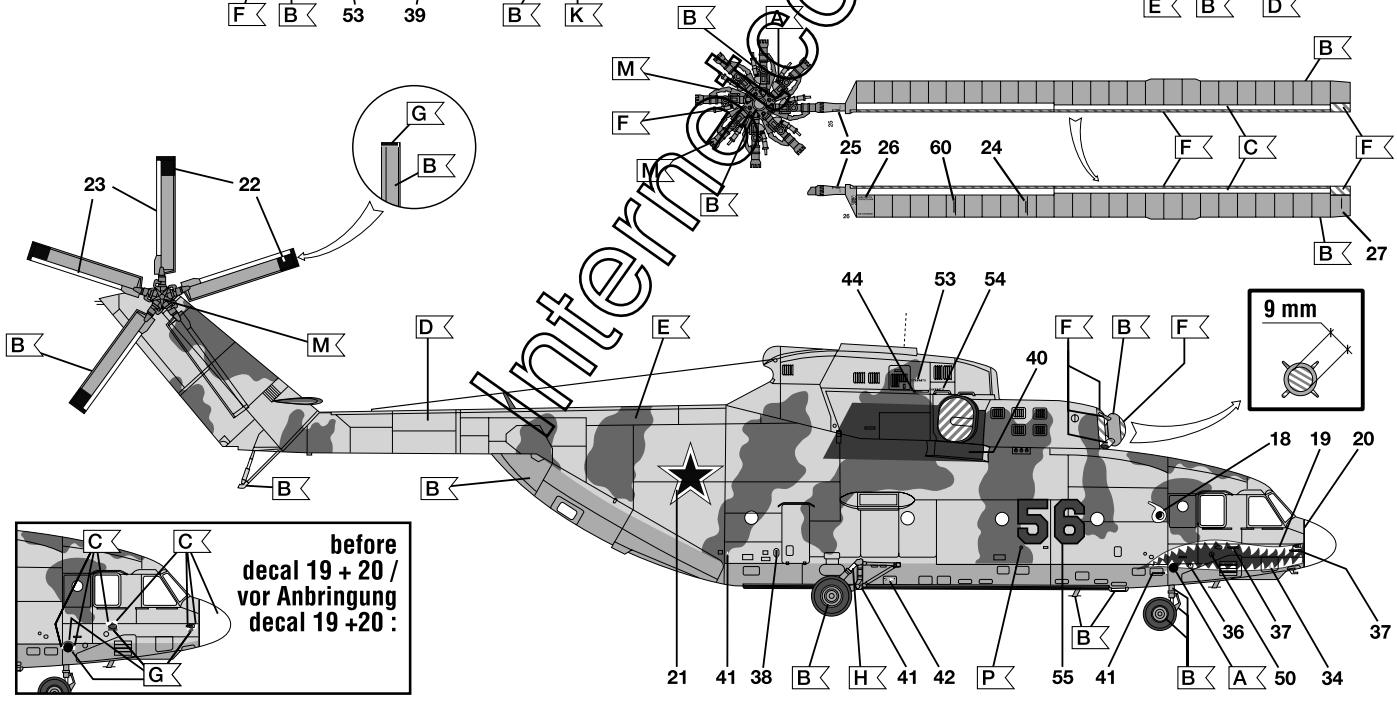

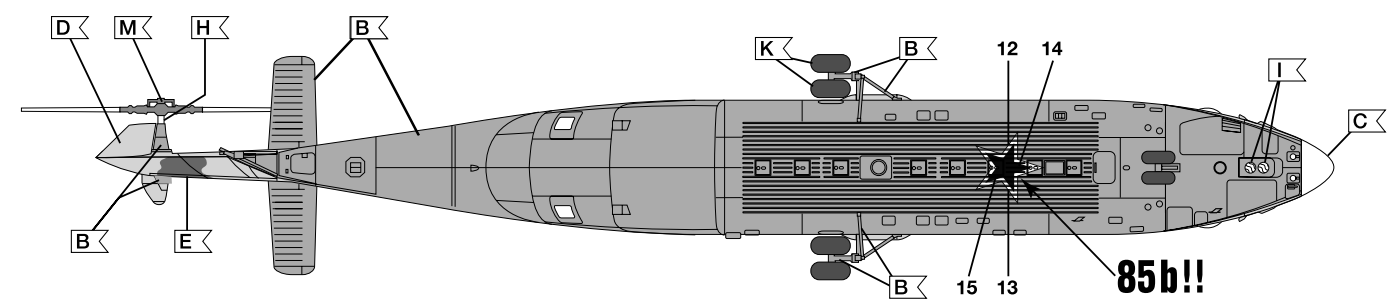

Internet copy

87

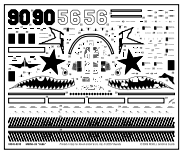

Mil Mi-26, “Red 90”, Russian Army, Moscow, 2003

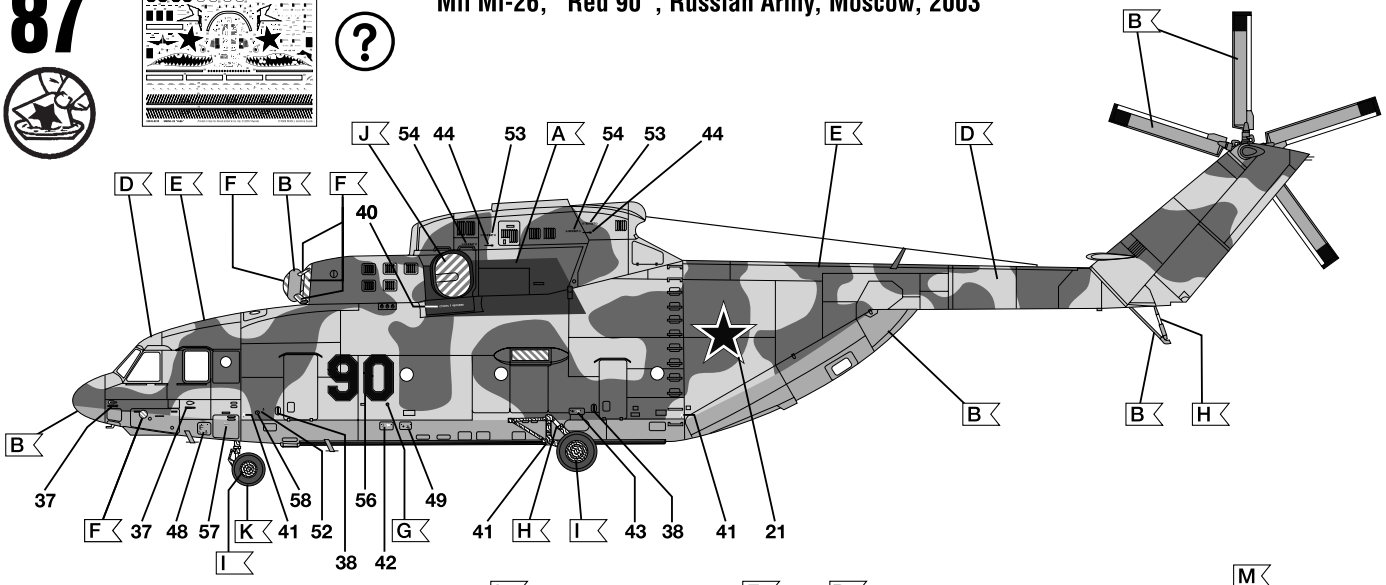

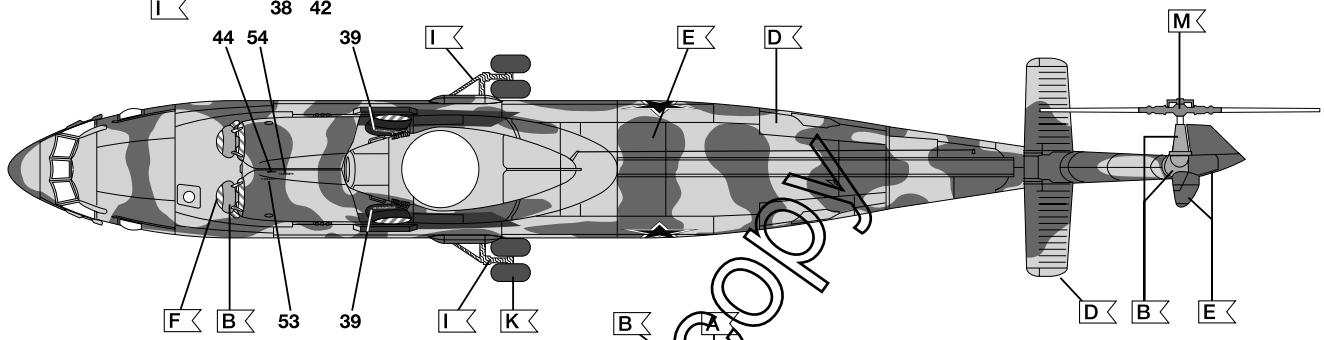

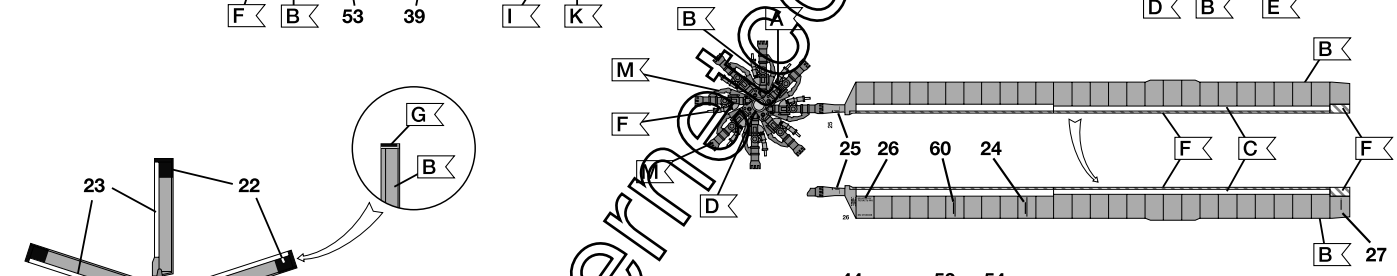

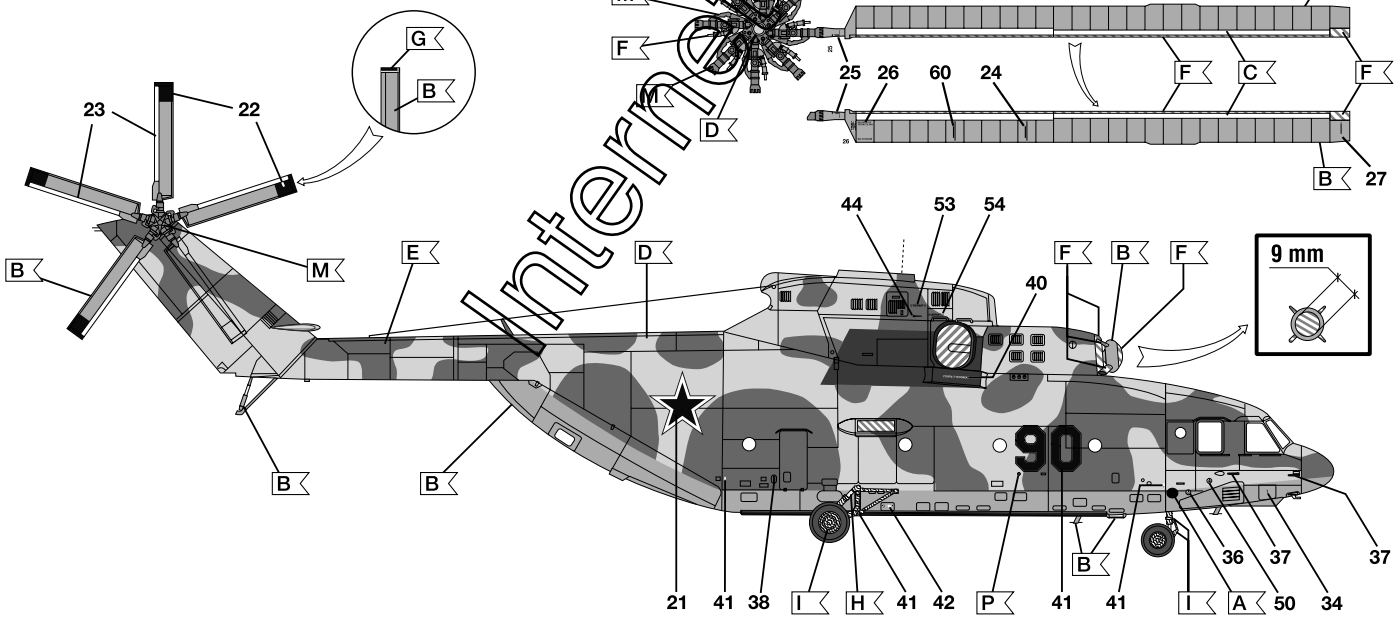

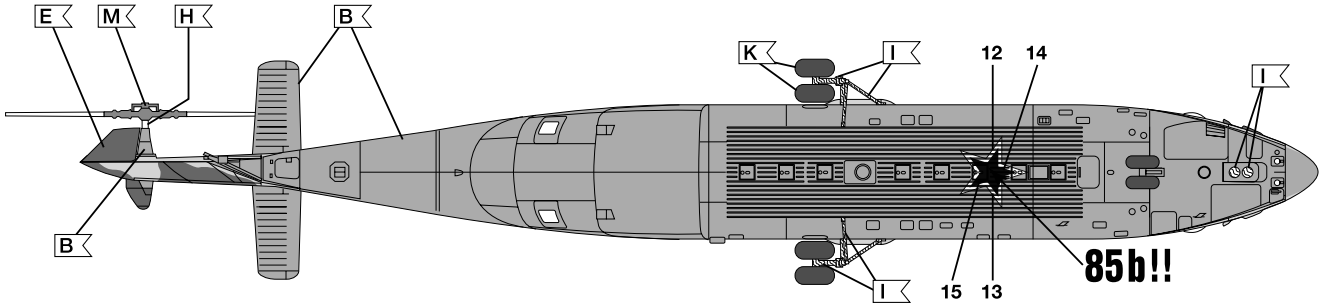

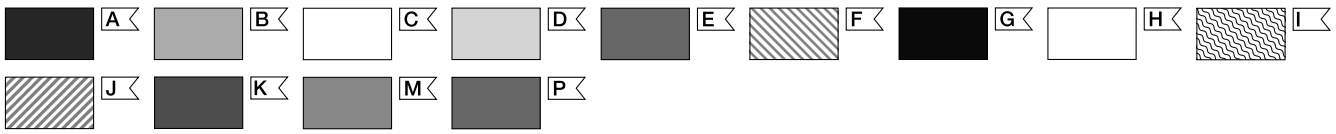

Internet copy