Eurocopter EC135 „LUFTRETTUNG“

04644-0389
© 2009 BY REVELL GmbH & CO. KG
PRINTED IN GERMANY

Eurocopter EC135 „LUFTRETTUNG“

Der leichte zweimotoriger Vielzweck-Hubschrauber EC 135 entstand als erste gemeinsame Entwicklung der deutschen Daimler-Chrysler Aerospace und der französischen Aérospatiale für die zivile Luftfahrt. Der Fluggerätehersteller Messerschmidt-Bölkow-Blohm (MBB) begann in den 1980ger Jahren mit der Weiterentwicklung des sehr erfolgreichen BO 105 mit dem Ziel, die Kabine zu vergrößern und die allgemeinen Leistungsparameter anzuheben. Der anfänglich als Demonstrationsmodell für neue Technologien gebaute Prototyp BO 108 wurde von MBB 1994 in den Firmenverbund Eurocopter mit eingebracht. Der Erstflug des BO 108 A1 am 15. Februar 1994 erfolgte noch auf dem MBB-Werksgelände in Ottobrunn. Ausgestattet mit einer Fly-by-Wire-Steuerung und dem neuen gelenk- und lagerlosen Hauptrotor, der die störenden und materialermüdenden Vibrationen des Rotorkopfes auf ein Minimum reduziert sowie agil und deutlich leiser arbeitet als herkömmliche Konstruktionen, entsprach die Maschine dem jüngsten Stand der Luftfahrt- und Werkstofftechnologie. Die Rotorgelenke konnten durch den Einsatz verwindungsfähiger GFK-Blätter eingespart werden. Der Rumpf bestand zum größten Teil aus CFK. Bei Eurocopter sah man für einen auf dem BO 108 basierenden Helikopter gute Marktchancen und führte den Entwurf als EC 135 bis zur Marktreife weiter. Die französische Aérospatiale steuerte den neuen Fenestron-Heckrotor bei, der nochmals eine deutliche Geräuschreduzierung und einen Sicherheitsgewinn versprach, da freistehende rotierende Teile entfielen. Bei der Markteinführung 1996 rüstete man zunächst die Version „EC 135 P1“ mit kanadischen Pratt & Whitney-Turbinen und den „EC 135 T1“ mit Turbomeca-Fabrikaten aus. Beide Versionen wurden in großen Stückzahlen verkauft.
Als deutlich wurde, dass eine stärkere Motorisierung dem EC 135 zu einem noch größeren Erfolg verhelfen könnte, begann Eurocopter ab 2002 mit der Fertigung von zwei weiteren Versionen „EC 135 P2“ und „EC 135 T2“. Seit 2006 werden nur noch diese Typen „P2i“ mit Pratt & Whitney PW206B2 und „T2i“ mit Turbomeca Arrius 2B2 produziert. Der EC 135 kann in jeder Version mit Einzel- oder Doppelsteuer ausgerüstet werden. Die vollautomatische elektronische Triebwerkssteuerung (FADEC) nach dem neuesten Stand der Technik gewährleistet maximale Leistung und Sicherheit sowie optimalen Kraftstoffverbrauch. Die optimalen Notleistungsreserven der Turbinen bei Ausfall eines der Triebwerke bedeuten ein zusätzliches Plus an Sicherheit. Abgesehen von seinem Einsatz für den Personen- und Frachttransport wird er auch bei der Polizei und für Business- oder Offshoreflüge genutzt.
Die Abmessungen des Hubschraubers entsprechen recht genau den Anforderungen der primären Luftrettung. Der EC 135 hat sich international in der Luftrettung einen Namen gemacht und wird sogar von vielen Fachleuten als „optimal“ für diese Einsätze eingestuft. Der Notarzt hat während des Fluges die Möglichkeit, den Patienten mit einer guten intensivmedizinischen Ausrüstung von „Kopf bis Fuß“ versorgen. Für den interklinischen Transport von Intensiv-Patienten ist der EC 135 zwar ebenfalls verwendbar, bietet aber meist nicht ausreichend Platz zur Unterbringung der notwendigen Medizintechnik. Mit dem EC 135 wurden in den letzten Jahren vor allem Rettungshubschrauber des Typs BO 105 abgelöst. Der EC 135 stellt bislang die erfolgreichste Entwicklung von Eurocopter dar.
Neben dem deutschen Bundesgrenzschutz, dem Bundesministeriums des Innern, der Deutschen Rettungsflugwacht e.V. und der ADAC-Luftrettung verwenden die österreichische und französische Luftrettung ausschließlich dieses Modell. Bekannt ist der EC 135 auch aus der TV-Serie HeliCops. Der EC 135 soll der kostengünstigste und leiseste seiner Klasse sein. Um den Wünschen militärischer Kunden gerecht zu werden, wird die Version EC 635 als leichter Kampf-, Transport- und Beobachtungshubschrauber angeboten.
Zusätzliche Ausstattungs-Optionen sind ein Digitales Glascockpit, Notschwimmer für Übersee-Einsätze, eine externe Seilwinde, Fixtausysteme, Wetterradar („Radarnase“), Außenrückspiegel, Wire Strike Protection System „Cable Cut“, FLIR Hochleistungs-Scheinwerfer (SX 16), externe Lautsprecher und digitale Kartenlesegeräte. Diese Optionen bieten dem Kunden die Möglichkeit, den Hubschrauber individuell auf die geplanten Einsatzbereiche abzustimmen. Das Bundesministerium des Innern verfügt zur Zeit über 16 EC 135 T2i für den Zivilschutz in Deutschland. Alle Maschinen tragen einen einheitlich orangefarbenen Anstrich und das internationale Zivilschutz-Zeichen, ein dunkelblaues Dreieck, auf der Rumpfunterseite und werden hauptsächlich zur Bergung und Erstversorgung von verletzten Personen eingesetzt. Die Hubschrauber wurden von Eurocopter seit Dezember 2006 ausgeliefert. Die Wechselausstattung der Maschinen wird von der Österreichischen Firma „Air Ambulance Technology“ (AAT) aus Randshofen geliefert. Das Hinderniserkennungssystem „HELLAS“ der Firma EADS ist unter dem Rumpf befestigt und liefert dem Piloten ein stetiges Bild, auf dem er in Flugrichtung alle potenziellen Hindernisse wie Hochspannungsleitungen, Bäume oder Straßenlaternen rot gekennzeichnet sehen kann. Neben dem Anti-Kollisions-System „TAS“ vereinfacht das GPS-Gerät „EURONAV4“ die Navigation und Orientierung ganz wesentlich. Die EC 135 T2i sind für den Instrumentenflug „IFR“ zugelassen.

Technische Daten EC 135 P2i/T2i:

Besatzung:	1 oder 2 Piloten, Navigator/Techniker, Lademeister)
Länge über alles:	12,19 m
Höhe über alles:	3,62 m
Kabine:	Länge x Breite = 3,5 m x 1,5 m
Kabinenbreite:	1,5 m - Kabinenhöhe: 1,26 m vorn, 1,15 m hinten
Rotordurchmesser:	10,20 m
Rotorkreisfläche:	81,7 qm
Durchmesser des Fenestron:	1,0 m
Leergewicht:	1420 kg
Zuladung:	1.375 kg
max. Kraftstoff:	544 kg
Max. Abfluggewicht:	2.910 kg
Antrieb:	2 x Turboméca Arrius 2 B2 (je 706 PS) oder Pratt & Whitney PW 206B2 (je 743 PS)
Notleistung (O.E.I.):	609 kW / 816 PS
Hauptrotordrehzahl:	~ 400 U/min
Reichweite (bei max. Abfluggewicht):	mit PW206B2= 635 km; mit Arrius 2B2= 620 km
Reisegeschwindigkeit:	256 km/h (bei max. Abfluggewicht: 254 km/h)
Dienstgipfelhöhe:	ca. 3045 m
Kapazität:	1 oder 2 Piloten und 6 bis 7 Passagiere; für die Luftrettung 4 Sitze und eine Liege oder 1.360 kg mit Lasthakenanlage

Eurocopter EC135 „LUFTRETTUNG“

The light multi-purpose twin-engine helicopter EC 135 evolved as the first collective development for civil aviation between the German Daimler-Chrysler Aerospace and the French Aérospatiale. During the eighties, aircraft manufacturer Messerschmidt-Bölkow-Blohm (MBB) began further development of the very successful BO 105 with the aim of enlarging the cabin and increasing the overall performance. Built initially as a demonstrator for new technology, the prototype BO 108 was imported into the Eurocopter Group by MBB in 1994.
The maiden flight of the BO 108 A1 took place at MBB's premises at Ottobrunn, Germany on 15 February 1994. Equipped with a „Fly-by-Wire“ control system and a new hinge and bearing-free main rotor, which minimised annoying and fatigue inducing vibrations from the rotor-head as well as being more agile and considerably quieter than normal designs, the helicopter epitomised state of the art developments in aviation material technology. The rotor hinges could be dispensed with by using distortable GRP rotor-blades. Fuselage parts are constructed mainly from Glass-fibre Reinforced Plastic (GRP). Eurocopter saw good market potential for a helicopter based on the BO 108 and continued its development as the EC 135 to marketability. The French Aérospatiale added the new Fenestron tail-rotor into the design, which again promised considerable noise reduction and added safety, there being no free standing rotating components.
When introduced to the market in 1996, the „EC 135 P1“ was fitted with Canadian Pratt & Whitney Turbines and the „EC 135 T1“ with Turbomeca engines. Both versions were sold in considerable quantities.
When it became clear that more powerful engines could help the EC 135 to even more success, In 2002, Eurocopter began construction of two further versions, the EC 135 P2 and the EC 135 T2. Since 2006, only the models "P2i" with Pratt & Whitney PW206B2 and "T2i" with Turbomeca Arrius 2B2 are still in production. All models of the EC 135 can be fitted with single or dual controls. The fully automatic state of the art engine control technology (FADEC) guarantees maximum power and safety as well as optimal fuel consumption. The turbines optimal emergency power rating when one engine fails gives an additional plus on safety. Apart from use as a transport helicopter for people and freight, the EC 135 is also used by the police and for business and off-shore flights. The helicopters size almost exactly meets the requirements of the Air Rescue Services. The EC 135 has made a name for itself internationally in the Air Rescue role and has been described as ideal for this role by many experts. During a rescue flight a doctor has the ability to care for his patient from "head to toe" with the helicopters excellent intensive care unit. The EC 135 is equally able to transport patients requiring intensive care between clinics, it does not however offer sufficient space to accommodate all the necessary medical equipment. Over the last few years the EC 135 has above all succeeded the BO 105 as a rescue helicopter. The EC 135 is by far the most successful development from Eurocopter.
The German Federal Police, the German Air Rescue Service, the ADAC Air Rescue as well as the Austrian and French Air Rescue Services only use this helicopter in the primary air rescue role. The EC 135 is also well known through its role in the TV series „HeliCops“. The EC 135 is reputed to be the most cost effective and quietest helicopter in its class.
In order to fulfil the requirements of the military, Eurocopter offers the EC 635 as a light combat, transport and observation helicopter. A digital glass-cockpit, emergency floatation gear for maritime operations, an external winch, under-slung load hook, weather radar(radar nose), external rear view mirrors, Wire Strike Protection System „Cable Cut“, FLIR high performance searchlight (SX 16), external loudspeakers and a digital map reading unit are offered as optional additional equipment. These additional options offer a buyer the possibility to configure the helicopter for its particular sphere of operations. At the moment the German Federal Ministry of the Interior has sixteen EC 135 T2i available for Civil Protection within Germany. All aircraft carry a uniform orange coloured livery and the international Civil Protection symbol, a dark blue triangle, on the underside of the fuselage and are used mainly for the rescue and first aid of injured persons. Eurocopter has been delivering these helicopters since December 2006.
The inter-changeable configuration is provided by „Air Ambulance Technology“ (AAT) at Randshofen in Austria. The Obstacle Detection System „HELLAS“ from the EADS Company is mounted under the fuselage and provides the pilot with a continuous picture in which he can see all potential obstacles such as high tension cables, trees of street lighting displayed in red. As well as the anti collision system „TAS“ the „EURONAV4“ GPS substantially simplifies navigation and orientation. The EC 135 T2i is also licensed for "IFR" (instrument flight).

Technical Data EC 135 P2i/T2i:

Crew:	1 or 2 Pilots, Navigator/Technician, Loadmaster)
Length Overall:	12.19 m (40ft)
Height Overall:	3.62 m (11ft 9ins)
Cabin: Length x Width	3.5 m x 1.5 m (10ft 4ins x 4ft 11ins)
Cabin Width:	1.5 m (4ft 11ins)
Cabin Height:	1.26 m (4ft 2ins) front, 1.15 m (3ft 10ins) rear
Rotor Diameter:	10.20 m (33ft 6ins)
Rotor-Disc Area:	81.7 sq m (879sq ft)
Diameter of the Fenestron:	1.0 m (3ft 4ins)
Weight Empty:	1420 kg (3131lbs)
Payload:	1375 kg (3031lbs)
max. Fuel-load:	544 kg (1200lbs)
Max. Take-off Weight:	2910 kg (6417lbs)
Engines:	2 x Turboméca Arrius 2 B2each 706 HP) or Pratt & Whitney PW 206B2 (each 743 HP)
Emergency Power (O.E.I.):	609 kW / 816 SHP
Rotor Speed:	400/rpm
Range(at max Take-off Weight):	with PW206B2= 635 km (395miles); with Arrius 2B2= 620 km (385miles)
Cruising Speed:	256 km/h (159mph), at max Take-off Weight: 254 km/h 158mph)
Service Ceiling:	approx. 3045 m (10000ft)
Capacity:	1 or 2 Pilots and 6 or 7 Passengers
for Air Rescue:	4 Seats and one Stretcher or 1360 kg as under-slung load.

Form hergestellt und im Eigentum von Revell GmbH & Co. KG. Widerrechtliche Nachahmungen werden gerichtlich verfolgt.
Ce produit est propriété de la société Revell GmbH & Co. KG. Toute utilisation ou duplication frauduleuse fera l'objet de poursuites en justice.
Modelado y en propiedad de Revell GmbH & Co. KG. Imitaciones ilícitas serán perseguidas por la ley.
Forma prodotta dalla Revell GmbH & Co. KG. e di proprietà della stessa impresa, la quale procederà legalmente contro ogni imitazione abusiva.
Malli on Revell GmbH & Co. KG. valmistama ja omaisuutta. Laittomaan kopiointiin tullaan puuttumaan oikeudellisin toimin.
Formen er produsert og eies av Revell GmbH & Co. KG. Etterligning uten tillatelse vil bli gjenstand for rettslig forfølgelse.
Produkcja i prawa własności firmy Revell GmbH & Co. KG. Nielegalne podrabianie jest zabronione pod odpowiedzialnością sądową.
Model, Revell GmbH & Co. KG. firmasının mülkiyeti altında imal edilmiştir. Kanuna aykırı taklitler mahkemece takip edilecektir.
A forma előállítója és a tulajdonjog birtokosa a Revell GmbH & Co. KG. A jogellenes utánzatokat és hamisítványokat bíróságilag üldözik.; üldözik.
Mould manufactured by and property of Revell GmbH & Co. KG. Illegal imitations are subject to prosecution.
Vorm vervaardigd door en eigendom van Revell GmbH & Co. KG. Onrechtmatige nabootsingen worden gerechtelijk vervolgd.
Formas produzidas e de propriedade da Revell GmbH & Co. KG. Cópias não autorizadas serão processadas juridicamente como determinado na lei.
Modellen tillverkad av och tillhör Revell GmbH & Co. KG. All kopiering beivras enligt lagen om upphovsrätt.
Formen er fremstillet af Revell GmbH & Co. KG. som også har ejendomsret. Lovstridige efterligninger sagsøges.
Модель изготовлена и является собственностью фирмы Revell GmbH & Co. KG. Противозаконные подделки преследуются в судебном порядке.
Η μορφή κατασκευάστηκε και περιήλθε στην ιδιοκτησία της Revell GmbH & Co. KG. Οι παράνομες μιμήσεις θα καταδιώκονται δικαστικώς.
Tvar byl vytvořen firmou Revell GmbH & Co. KG. a je jejím vlastnictvím. Proti nezákonným napodobeninám se bude postupovat soudní cestou.
Forma je proizvedene in je vlasništvo Revell GmbH & Co. KG. Neovlačene kopije bodo pravno kažnjene.

Revell Copyright

Vor dem Zusammensetzen gut durchlesen!

D: Achtung: Jedes Teil ist numeriert (1). Reihenfolge der Montageschritte beachten. Benötigte Werkzeuge: Messer und Feile zum Entfernen und Entgraten der Teile (2) Gummiband, Klebeband und Wäscheklammern zum Zusammenhalten der geklebten Einzelteile (3). Plastikteile in einer milden Waschmittellösung reinigen und an der Luft trocknen, damit der Farbanstrich und die Abziehbilder besser haften. Vor dem Ankleben prüfen ob Teile passen, Klebstoff sparsam auftragen Chrom und Farbe an den Klebeflächen entfernen. Kleine Teile anstreichen, bevor sie vom Rahmen entfernt werden (4) (5). Farben gut durchtrocknen lassen, erst dann den Zusammenbau fortsetzen. Jedes Abziehbildmotiv einzeln ausschneiden und ca. 20 Sekunden in warmes Wasser tauchen. Das Motiv an der bezeichneten Stelle vom Papier abschieben und mit Löschpapier andrücken.

NL: OPGELET: Voor de montage eerst goed de handleiding lezen. Elk onderdeel is genummerd (1). Let op de montagevolgorde. Benodigd gereedschap: mes en vijl voor het afbramen van de onderdelen (2); elastiek, plakband en wasknijpers voor het bij elkaar houden van de gelijmde onderdelen (3). Plastic onderdelen met een zacht afwasmiddel reinigen en vanzelf laten drogen, zodat de verf en de decals beter hechten. Controleer voor het lijmen of de onderdelen passen; lijm dun opbrengen. Chroom en verf van de lijmvlakken ver wijderen. Kleine onderdelen verven voordat ze van het raam worden verwijderd (4) (5). Verf goed laten drogen, dan pas verdergaan met de montage. Elke decal afzonderlijk uitsnijden en ca. 20 sec. in warm water dopen. De decal op de aangegeven plaats van het papier schuiven en met vloeipapier aandrukken.

GB: ATTENTION: Read the instructions thoroughly prior to assembly. Each component is numbered (1). Adhere to specified sequence of assembly. Tools required: knife and file for removal of components from frame (2); rubber band, adhesive tape and clothes pegs for clamping components together after applying adhesive (3). Clean plastic components in a mild detergent solution and allow to air-dry so that paint and transfers adhere better. Prior to applying adhesive, check to see whether the components fit together; apply adhesive sparingly. Remove chrome and paint from the contact surfaces. Paint small components before removing them from the frame (4) (5). Allow paint to dry well, and only then continue to assemble. Cut out each transfer individually and immerse in warm water for approx. 20 seconds. Slide transfer off paper and into designated position, then press on with blotting paper.

F: ATTENTION : lisez bien la notice de montage avant de commencer. Chaque pièce est numérotée (1). Respectez l'ordre des opérations. Outils nécessaires : couteau et lime pour ébarber les pièces (2); élastiques, ruban adhésif et pinces à linge pour maintenir les pièces collées (3. Nettoyez les pièces en matière plastique dans une solution douce de produit de lavage et faites-les sécher à l'air afin que la peinture et les décalcomanies tiennent mieux. Avant de mettre la colle, vérifiez si les pièces s'adaptent bien les unes aux autres; mettez peu de colle. Enlevez le chrome et la peinture des surfaces de collage. Peignez les petites pièces avant de les détacher de la grappe (4)(5). Laissez bien sécher la peinture avant de poursuivre l'assemblage. Découpez chaque décalcomanie séparément et plongez-la dans de l'eau chaude pendant 20 secondes environ. A l'endroit marqué, faites glisser le motif pour le séparer du papier et pressez-le sur emplacement avec du papier buvard.

E: ¡Atención! Antes de comenzar con el ensamblaje, leer detenidamente las instrucciones. Cada pieza va numerada (1). Téngase en cuenta el orden de operaciones del ensamblaje. Herramientas necesarias: Cuchilla y lima para desbarbar las piezas (2). Cintas de goma, cinta adhesiva y pinzas de ropa para sujetar las piezas pegadas (3). Lavar las piezas de plástico en una solución de detergente suave y dejar que se sequen al aire para mejorar así la adhesión de la pintura y de las calcomanías. Antes de aplicar elpegamento comprobar si las piezas quedan correctamente adaptadas. Aplicar el pegamento sin excederse. Alejar de las superficies de pegado el cromado y la pintura. Pintar las piezas pequeñas antes de desprenderlas de su sujeción (4) (5). Antes de proseguir con el ensamblaje, dejar que se seque bien la pintura. Recortar las calcomanías una por una y sumergirlas durante unos 20 segundos en agua caliente. Deslizar del papel la calcomanía en el lugar adecuado y apretarla colocando encima de ella papel secante.

I: ATTENZIONE: Prima dell'assemblaggio leggere attentamente le istruzioni di montaggio. Ogni pezzo è numerato (1). Tener presente la successione delle fasi di assemblaggio. Attrezzi necessari: coltello e lima per togliere la sbavatura dai pezzi (2), nastro adesivo e mollette da bucato per tenere insieme i pezzi singoli dopo averli incollati (3). Lavare i particolari in plastica con un detergente delicato e lasciarli asciugare all'aria, per una migliore adesione dello strato di colore e della figura decalcabile. Prima di incollare, verificare che i pezzi si abbinino bene tra di loro; applicare il collante con parsimonia. Togliere cromo e colore dalle superfici da incollare. Dipingere i piccoli accessori sul supporto prima di rimuoverli (4) (5). Far seccare bene la vernice prima di proseguire con l'assemblaggio. Ritagliare singolarmente ogni figura ed immergerla in acqua tiepida per 20 secondi circa. Applicare il motivo nella posizione segnata e tamponarlo con carta assorbente.

S: OBS: Läs instruktionerna noga igenom innan du sätter modellen samman. Varenda detalj är numrerad (1). V g beakta följden i sammansättningsstegen. Verktyg, som du kommer att behöva : kniv och fil för att skrapa detaljerna rena (2), gummiringar, tejp och klädnypor för att hålla samman de limmade detaljerna (3). Rengör plastdetaljerna in en mild tvättmedellösning och torka dem i luften för att lack och dekaler skall hålla bättre. Kolla, om detaljerna passar ihop innan du klistrar dem och använd limmet sparsamt. Avlägsna krom och lack från ytorna, som kommer att limmas ihop. Måla de små detaljerna innan du avlägsnar dem från ramen (4) (5). Låt lacket riktigt torka igenom innan du fortsätter med sammansättningen. Skär av varje dekalmotiv enskilt och doppa det i varmt vatten i ca 20 sekunder. Flytta motivet bort från papperet genom att trycka vid det angivna stället och tryck fast med läskpapper.

DK: BEMÆRK: Inden sammensætningen begyndes, skal byggevejledningen læses godt igennem. Hver del er nummereret (1). Rækkefølgen af montageingstrinnene skal overholdes. Nødvendigt værktøj: Kniv og fil til afgratning af delene (2); gummibånd, tape og tøjklemmer til at holde de klæbede (3) enkeltdele sammen. Plastikdelene renses i en mild sæbelud og lufttørres så malingen og overføringsbillederne bedre kan hæfte. Inden påføreisen kontrolleres om delene passer; limen påføres sparsommeligt. Krom og farve fjernes fra klæbefladerne. De små dele males inden de fjernes fra rammen (4) (5). Lad farven tørre godt inden sammensætningen fortsættes. Overføringsbilledernes motiver skæres ud enkeltvis og dyppes ca. 20 sek. i varmt vand. Skub motivet fra papiret og tryk det fast med trækpapir.

GR: ΠΡΟΣΟΧΗ: Πριν τη συναρμολόγηση, διαβάστε καλά τις οδηγίες. Κάθε εξάρτημα είναι αριθμημένο (1). Προσέξτε τη σειρά "των βημάτων" συναρμολόγησης. Απαιτούμενα εργαλεία: μαχαίρι και λίμα για τη λείανση των εξαρτημάτων (2), λαστιχένια ταινία, κολλητική ταινία και μανταλάκια για τη συγκράτηση των κολλημένων μεμονωμένων εξαρτημάτων (3). Καθαρίστε τα πλαστικά εξαρτήματα μέσα σε ένα "μαλακό" καθαριστικό διάλυμα και στεγνώστε τα στον αέρα, ώστε να υπάρξει καλύτερη πρόσφυση του χρώματος και των χαλκομανιών. Πριν το κόλλημα, ελέγξτε αν ταιριάζουν μεταξύ τους τα εξαρτήματα. Επαλείψτε οικονομικά την κόλλα. Απομακρύνετε από τις επιφάνειες επικόλλησης, χρώμιο και βαφή. Βάψτε τα μικρά εξαρτήματα, πριν απομακρυνθούν από το πλαίσιο (4) (5). Αφήστε να στεγνώσουν καλά τα χρώματα και ύστερα συνεχίστε τη συναρμολόγηση. Κόψτε ξεχωριστά το κάθε μοτίβο των χαλκομανιών και βουτήξτε το σε χλιαρό νερό για περ. 20 δευτερόλεπτα. Απομακρύνετε το μοτίβο από το χαρτί, στο σημαδεμένο σημείο και πιέστε το με το στουπόχαρτο.

N: OBS! Les naye injennom monteringsanvisningen for sammenbyggingen. Hver del er nummerert (1). Volg rekkefølgen på monteringstrinnene. Nodvendig verktoy: Kniv og fil for fjerning av grader på delene (2), gummibånd, tape og klesklyper for å holde sammen de limede enkeltdelene (3). Rengjor plastdelene i mildt såpevann og la dem lufttorke, slik at fargen og bildene sitter bedre. For påfimingen må det kontrolleres om delene passer: Ta på litt lim. Fjern krom og farge på klebeflatene. Mal de små delene for de fjernes fra rammen (4) (5). La fargene torke godt for sammenmonteringen fortsettes. Skjær ut hvert av motivene for seg og legg dem i varmt vann i ca. 20 sekunder. Skyv motivet fra papiret på det merkede stedet og trykk på med trekkpapir.

P: ATENÇÃO: Antes de iniciar a montagem leia atentamente o manual de construção. Todas as partes componentes são numeradas (1). Atentar para a sequência das etapas de montagem. Ferramentas necessárias: Faca e lixa para aparar a rebarba das peças (2), elástico, fita adesiva e molas de roupa para sustentar as peças (3) durante a colagem. As peças de matéria plástica devem ser limpas numa solução fraca de detergente e secas ao ar, de forma que a demão de tinta e os decalques tenham uma boa adesão. Antes de colar, verificar se as peças encaixam; utilizar a cola em pequena quantidade. Eliminar o cromado e a tinta das superfícies a serem coladas. Não passar cola nas peças que ainda se encontram fixas na grade de matéria plástica. Pintar as peças pequenas antes de retirá-las da grade (4) (5). Deixar a tinta secar completamente para depois continuar com a montagem. Cortar separadamente cada um dos decalques e mergulhé-los em água morna durante aproximadamente 20 segundos. Decalcar os motivos do papel na posição indicada e secar com mata-borrão.

FIN: HUOMIO: Lue rakennusohjeet huolellisesti ennen kokoonpanoa. Jokainen osa on numeroitu (1). Huomioi osien oikea asennusjärjestys. Tarvittavat työkalut: Veitsi ja viila osien ylimääräisten purseitten poistamiseen (2); kuminauha, teippiä ja pyykkipoikia yhteenliimattujen osien paikallaanpitämiseksi (3). Puhdista muoviosat miedolla pesuaineliuoksella ja anna niiden kuivua itsestään, jotta maali ja siirtokuvat tarttuvat niihin paremmin. Tarkasta ennen liimausta, että osat sopivat toisiinsa; levitä liimaa säästeliäästi. Poista kromaus ja maali liimapinnoista. Maalaa pienet osat ennen kuin irrotat ne pidinraameista (4) (5). Anna maalin kuivua kunnolla ennen kuin jatkat kokoonpanoa. Leikkaa jokainen siirtokuva erikseen irti ja upota lämpimään veteen n. 20 sekunniksi. Irrota kuvio paperiin merkitystä kohdasta samalla painamalla imupaperi kuvion toista puolta vasten.

Read before you start!

RUS: Внимание: Перед сборкой хорошо прочитать руководство по монтажу. Каждая деталь пронумеро–вана (1). Соблюдать последовательность монтажа. Необходимые рабочие инструменты: нож и напиль–ник для зачистки деталей (2); резиновая лента, клейкая лента и зажимы для сушки белья для прижи–мания склеиваемых отдельных деталей (3). Детали из пластика очистить в растворе мягкого моющего средства и высушить на воздухе для того, чтобы краска и переводные картинки лучше прилипали. Перед приклеиванием проверить, подходят ли детали; клей наносить экономно. Хром и краску удалить с поверхностей склеивания. Небольшие детали покрасить перед тем, как они будут удалены из рамок (4) (5). Краску необходимо хорошо просушить, только после этого продолжать сборку. Каждую соответствующую переводную картинку отдельно вырезать и примерно на 20 секунд окунуть в теплую воду. На обозначенном месте картинку отделить от бумаги и прижать промокательной бумагой.

PL: UWAGA: Przed składaniem przeczytać dokładnie instrukcję montażu. Każda część jest ponu-merowana (1). Zwrócić uwagę na kolejność przeprowadzania poszczególnych punktów montażowych. Potrzebne narzędzia: nóż oraz pilnik do usunięcia zadziorów z poszczególnych elementów (2); taśma gumowa, taśma klejąca, klamerki do bielizny dla przytrzymania sklejonych elementów (3). Wymyć plastykowe części w wodzie z delikatnym środkiem myjącym oraz osuszyć na powietrzu, aby zapewnić lepszą przylepność farby oraz kalkomanii. Sprawdzić przed przyklejaniem, czy dane elementy pasują do siebie; nanosić klej oszczędnie. Usunąć chrom oraz farbę z powierzchni przeznaczonych do kleje-nia. Małe elementy pomalować jeszcze przed wycięciem z ramki (4) (5). Farbę dobrze wysuszyć, dopiero potem kontynuować składanie części. Wyciąć pojedynczo każdy z motywów kalkomanii i zanurzyć na 20 sekund w ciepłej wodzie. Ściągnąć motyw z papieru na oznaczone miejsce i docisnąć bibułą.

TR: DÝKKAT: Model yapýmýna baþlamadan önce açýklamalarý dikkatlice okuyunuz. Modelde kullanýlan her parçaya bir numara verilmiþtir(1). Montaj yapým sýrasýna dikkat ediniz. Gerekli el aletleri: Parçalarý baðlý bulunduklarý çerçeveden çýkarmak için maket býçaðý ve çapaklarýný almak için eðe(2). Yapýþtýrý sürdükten sonra parçalarýn yapýþmasý iç in bir arada tutmaya yarayan paket lastiði, selo teyp ve çamaþýr mandalý(3). Boyanýn ve çýkartmalarýn daha iyi yapýþmasý ve kalýcý olmasý için plastik parçalarý deterjanlý suda temizleyip odada kurumaya býrakýnýz. Yapýþtýrýcý sürmeden önce parçalarýn karþýlýklý olarak birbirlerine tam uyup uymadýðýný kontrol ediniz, yapýþtýrýlacak yüzeylerde boya kalýntýsý ve krom varsa temizleyiniz. Yapýþkaný idareli kullanýnýz. Küçük parçalarý baðlý bulunduklarý çerçeveden çýkartmadan önce boyayýnýz (4) & (5). Boya iyice kuruduktan sonra montaja devam ediniz. Her çýkartmayý önce kaðýdý ile birlikte kesiniz ve ýlýk suda 20 saniye kadar bekletiniz. Çýkartmayý model üzerinde yapýþtýracaðýnýz yüzeye koyunuz, üzerinden kurutma kaðýdý ile hafifçe bastýrýrken çýkartmanýn altýndaki kaðýdý yavaþça çekiniz.

CZ: POZOR: Před sestavením montážního návodu důkladně pročíst. Každý díl je očíslován (1). Dbejte na pořadí montážních kroků. Potřebné nástroje: Nůž a pilník k odstranění výronků na dílech (2); pryžová páska, lepicí páska a kolíčky na prádlo pro přidržování lepených jednotlivých dílů (3). Díly z plastické hmoty vyčistit v roztoku jemného pracího prostředku a nechat vyschnout na vzduchu, za účelem zajištění lepší přilnavosti barevného nátěru a obtisků. Před nalepením zkontrolovat, zdali díly lícují; lepidlo nanášet úsporně. Chróm a barvu na lepených plochách odstranit. Malé díly natřít před jejich odstraněním z rámu (4) (5). Barvy nechat dobře proschnout, teprve potom pokračovat v sestavení. Každý motiv obtisku jednotlivě vyřízn out a ponořit do teplé vody na dobu přibližně 20 sekund. Motiv na označeném místě z papíru odsunout a přitlačit pomocí stíracího papíru.

H: FIGYELEM: Az összeállás előtt az építési útmutatót alaposan át kell olvasni. Minden alkatrészt számmal láttak el (1). A szerelési lépések sorrendjére ügyelni kell. Szükséges szerszámok: kés és reszelő az alkatrészek sorjátlanításához (2); gumiszalag, ragasztószalag és ruhacsipesz az összeragasztott alkatrészek megtartásához (3). A műanyag alkatrészeket lágy mosószeres oldatban kell tisztítani és a levegőn kell megszárítani, hogy a festékbevonat és a matricák jobban tapadjanak. A felragasztás előtt ellenőrizni kell, hogy az alkatrészek összeillenek-e; a ragasztóanyagot takarékosan kell felhordani. A krómot és festéket a ragasztási felületekről el kell távolítani. A keretről alkatrészeket a keretből történő eltávolítás előtt be kell festeni (4) (5). A festékeket hagyni kell jól megszáradni, az összeszerelést csak ezután szabad folytatni. Minden matrica-motívumot egyesével kell kivágni és kb. 20 másodpercre meleg vízbe kell áztatni. A motívumot a megjelölt helyen a papírról lecsúsztatni és itatóspapírral felnyomni.

SLO: OPOZORILO: Pred pričetkom sestavljanja preberi navodila zaÊuporabo. Vsak del je označen (1). Pri sestavljanju upoštevaj navodila po točkah. Potrebno orodje: nožek in pilica zaločevanje delov (2), elastika, lepilni trak in kljukice za perilo za držanje zlepljenih delov (3). Plastične dele očisti z blagim praškom in posuši da se sloji barve in nalepke boljše primejo.Pred lepljenjem obvezno preveri, če se deli pravilno prilegajo. Previdno nanesi lepilo. Iz površin, na katere nanašaš lepilo, najprej odstrani krom in barvo. Manjše dele pobarvaj preden jih odstraniš iz okvirja (4)(5). Barva naj se dobro posuši preden nadaljuješ s sestavljanjem. Vsako nalepko izreži in potopi vtoplo vodo (cca. 20 sekund), jo odstrani iz papirja, položi na odgovarjajoče mesto in pritisni s pivnikom.

SK: POZOR: Pred začatím stavby si pozorne preštudujte stavebný návod. Každý diel je očíslovaný (1). Dbajte na poradie montážnych krokov. Potrebné nástroje: Nôž aÊpilník na oddelenie dielov zÊrámčeka a ich začistenie (2), gumičky do vlasov, lepiaca páska štipce na prádlo, pre pridržiavanie jednotlivých lepených dielov (3). Diely zÊplastu odmastiť vÊslabšom roztoku čistiaceho prostriedku (saponátu) aÊnechať uschnúť na vzduchu za účelom lepšej priľnavosti lepidla, farieb aÊnálepiek. Pred lepením skontrolovať, či diely lícujú. Lepidlo nanášať úsporne. Chróm aÊfarbu na lepených miestach opatrne odstrániť. Malé diely nafarbiť ešte pred ich odobratím zÊrámčeka (4) (5). Farby nechať dobre zaschnúť, až potom pokračovať vÊzostavovaní. Každú nálepku vystrihnúť jednotlivo aÊponoriť do vlaž nej vody približne na 20 sekúnd. Nálepku na príslušnom mieste modelu presunúť zÊnosného papiera aÊmierne ju pritlačiť kÊpovrchu nosným papierom.

RO: ATENTIE!CITITI INSTRUCTIUNILE CU ATENTIE INAINTE DE ASAMBLARE. FIECARE COMPONENTA ESTE NUMEROTATA. ASAMBLATI IN ORDINEA INDICATA PE SCHEMA. PIESELE SE DESPRIND DE PE RAMA CU UN CUTTER.BAVURILE SE INLATURA CU O PILA FINA. CURATATI PIESELE CARE SE IMBINA DE GRASIMI,URME DE VOPSEA SU CURATATI CU O SOLUTIE DE DETERGENT. VOPSITI PIESELE MICI INAINTE DE DESPRINDEREA DE PE RAMA. LASATI VOPSEAUA SA SE USUCE BINE SI NUMAI APOI CONTINUATI ASAMBLAREA. TAIATI FIECARE TRANSFER INDIVIDUAL SI IMERSATI IN APA CALDA CCA 20 SEC. TRANSFERATI IN POZITIA DORITA APOI APASATI CU O HARTIE. FOLOSITI NUMAI ADEZIVI SI VOPSELE REVELL.

BG: ВНИМАНИЕ! Следвайте указаната схема. Всяка част е номерирана. Спазвай те последователността на етапите на сглобяван ето. Необходими инструменти: нож и пила за отстраняване или и спиване на отделните части; гумена лента, лейкопласт и щипки за пране за да задържите заедно съединените части след залепването им. Пластмасови те елементи да се почистят в лек разтвор от вода и перилен препарат, да се изплакнат и да се остават да изсъхнат, за да се постигне по-добро слепване на боята или ваденката. Нанесете боята върху малките части преди да ги от делите от шаблона. Оставете боята да изсъхне преди да продължите със сгл обяването. Преди нанасяне на лепилото изстърже те боята от повърхностите за слепване. Преди залепване проверете дали ча стите пасват идеално. Нанесете малко лепило. Изрежете по отделно всяка е дна ваденка и я потопете в топла вода за около 20 секунди. Отлепете ваденка та от указаното място на хартията и я попийте леко с попивателната харти я.

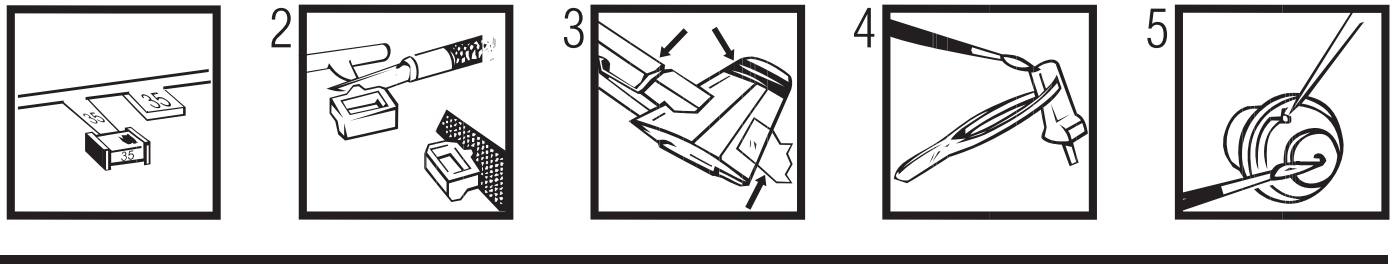

Revell

Verwendete Symbole / Used Symbols

Bitte beachten Sie folgende Symbole, die in den nachfolgenden Baustufen verwendet werden.
Veuillez noter les symboles indiqués ci-dessous, qui sont utilisés dans les étapes suivantes du montage.
Sírvanse tener en cuenta los símbolos facilitados a continuación, a utilizar en las siguientes fases de construcción.
Si prega di fare attenzione ai seguenti simboli che vengono usati nei susseguenti stadi di costruzione.
Huomioi seuraavat symbolit, joita käytetään seuraavissa kokoamisvaiheissa.
Legg merke til symbolene som benyttes i monteringstrinnene som følger.
Proszę zważać na następujące symbole, które są użyte w poniższych etapach montażowych
Daha sonraki montaj basamaklarında kullanılacak olan, aşağıdaki sembollere lütfen dikkat edin.
Kérjük, hogy a következő szimbólumokat, melyek az alábbi építési fokokban alkalmazásra kerülnek, vegyék figyelembe.

Please note the following symbols, which are used in the following construction stages.
Neem a.u.b. de volgende symbolen in acht, die in de onderstaande bouwfasen worden gebruikt.
Por favor, preste atenção aos símbolos que seguem pois os mesmos serão usados nas próximas etapas de montagem.
Observera: Nedanstående piktogram används i de följande arbetsmomenten.
Læg venligst mærke til følgende symboler, som benyttes i de følgende byggefaser.
Пожалуйста, обратите внимание на следующие символы, которые используются в последующих операциях сборки.
Παρακαλώ προσέξτε τα παρακάτω σύμβολα, τα οποία χρησιμοποιούνται στις παρακάτω βαθμίδες συναρμολόγησης.
Dbejte prosím na dále uvedené symboly, které se používají v následujících konstrukčních stupních.
Prosimo za Vašu pozornost na sledeče simbole ki se uporabljajo v naslednjih korakih gradbe.

Abziehbild in Wasser einweichen und anbringen
Soak and apply decals
Mouiller et appliquer les décalcomanies
Transfer in water even laten weken en aanbrengen
Remojar y aplicar las calcomanías
Pôr de molho em água e aplicar o decalque
Immergere in acqua ed applicare decalcomanie
Blöt och fäst dekalerna
Kostuta siirtokuva vedessä ja aseta paikalleen
Fukt motivet i varmt vann og før det over på modellen
Dypp bildet i vann og sett det på
Переводную картинку намочить и нанести
Zmiękczyć kalkomanię w wodzie a następnie nakleić
βουτήξτε τη χαλκομανία στο νερό και τοποθετείστε την
Çıkartmayı suda yumuşatın ve koyun
Obtisk namočit ve vodě a umístit
a matricát vízben beáztatni és felhelyezni
Preslikač potopiti v vodo in zatem nanašati

Kleben
Glue
Coller
Lijmen
Engomar
Colar
Incollare
Limmas
Liimaa
Limes
Lim
Клеить
Przyklеić
κόλλημα
Yapıştırma
Lepení
ragasztani
Lepiti

Nicht kleben
Don't glue
Ne pas coller
Niet lijmen
No engomar
Não colar
Non incollare
Limmas ej
Älä liimaa
Skal IKKE limes
Ikke lim
Не клеить
Nie przyklejać
μη κολλάτε
Yapıştırmayın
Nelepit
nem szabad ragasztani
Ne lepiti

Wahlweise
Optional
Facultatif
Naar keuze
No engomar
Alternado
Facoltativo
Valfritt
Vaihtoehtoisesti
Valgfritt
Valgfritt
На выбор
Do wyboru
εναλλακτικά
Seçmeli
Volitelně
tetszés szerint
način izbire

Anzahl der Arbeitsgänge
Number of working steps
Nombre d'étapes de travail
Het aantal bouwstappen
Número de operaciones de trabajo
Número de etapas de trabalho
Numero di passaggi
Antal arbetsmoment
Työvaiheiden lukumäärä
Antall arbeidstrinn
Antall arbeidstrinn
Количество операций
Liczba operacji
αριθμός των εργασιών
İş safhalarının sayısı
Počet pracovních operací
a munkafolyamatok száma
Številka koraka montaže

Klarsichtteile
Clear parts
Pièces transparentes
Transparente onderdelen
Limpiar las piezas
Peça transparente
Parte transparente
Genomskinliga detaljer
Läpinäkyvät osat
Glassklare deler
Gjennomsiktige deler
Прозрачные детали
Elementy przezroczyste
διαφανή εξαρτήματα
Şeffaf parçalar
Průzračné díly
áttetsző alkatrészek
Deli ki se jasno vide

Gleichen Vorgang auf der gegenüberliegenden Seite wiederholen
Repeat same procedure on opposite side
Opérer de la même façon sur l'autre face
Dezelfde handeling herhalen aan de tegenoverliggende kant
Realizar el mismo procedimiento en el lado opuesto
Repetir o mesmo procedimento utilizado no lado oposto
Stessa procedura sul lato opposto
Upprepa proceduren på motsatta sidan
Toista sama toimenpide kuten viereisellä sivulla
Det samme arbejde gentages på den modsatliggende side
Gjenta prosedyren på siden tvers overfor
Повторять такую же операцию на противоположной стороне
Taki sam przebieg czynności powtórzyć na stronie przeciwnej
επαναλάβετε την ίδια διαδικασία στην απέναντι πλευρά
Aynı işlemi karşı tarafta tekrarlayın
Stejný postup zopakovat na protilehlé straně
ugyanazt a folyamatot a szemben található oldalon megismételni
Isti postopek ponoviti in na suprotni strani

Abbildung zusammengesetzter Teile
Illustration of assembled parts
Figure représentant les pièces assemblées
Afbeelding van samengevoegde onderdelen
Ilustración piezas ensambladas
Figura representando peças encaixadas
Illustrazione delle parti assemblate
Bilden visar dalarna hopsatta
Kuva yhteenliitetyistä osista
Illustrasjonen viser de sammensatte delene
Illustrasjon, sammensatte deler
Изображение смонтированных деталей
Rysunek złożonych części
απεικόνιση των συναρμολογημένων εξαρτημάτων
Birleştirilen parçaların şekli
Zobrazení sestavených dílů
összeállított alkatrészek ábrája
Slika slopljenega dela

Mit einem Messer abtrennen
Detach with knife
Détacher au couteau
Met een mesje afsnijden
Separarlo con un cuchillo
Separar utilizando uma faca
Staccare col coltello
Skär loss med kniv
Irrota veitsellä
Adskilles med en kniv
Skjær av med en kniv
Отделить ножом
Oddzielić nożem
διαχωρίστε με ένα μαχαίρι
Bir bıçak ile kesin
Oddělit pomocí nože
kés segítségével leválasztani
Oddeliti z nožem

Bauteile trocknen lassen
Allow the parts to dry
Laisser sécher les pièces
Oderdelen laten drogen
Dejar secar las piezas
Deixar secar os componentes
Far asciugarsi i componenti
Anna osien kuivua
La delene tørke
Lad komponenterne tørre
Låt byggdelarna torka
Дать деталям высохнуть
Czesci pozostawic do wyschniecia
Αφηστε τα μερη να στεγνωσουν
Yapi parçalarini kurumaya birakiniz
Alkatrészeket hagyja száradni
Jednotlivé díly nechte zaschnout
Pustite da sestavni deli posušijo

Klebeband
Adhesive tape
Dévidoir de ruban adhésif
Plakband
Cinta adhesiva
Fita adesiva
Nastro adesivo
Tejp
Teippi
Tape
Tape
Клейкая лента
Taśma klejąca
κολλητική ταινία
Yapıştırma bandı
Lepicí páska
ragasztószalag
Traka z lepilom

Internet only

Beiliegenden Sicherheitstext beachten / Please note the enclosed safety advice

D: Beiliegenden Sicherheitstext beachten und nachschlagebereit halten.
GB: Please note the enclosed safety advice and keep safe for later reference.
F: Respecter les consignes de sécurité ci-jointes et les conserver à portée de main.
NL: Houdt u aan de bijgaande veiligheidsinstructies en hou deze steeds bij de hand.
E: Observar y siempre tener a disposición este texto de seguridad adjunto.
I. Seguire le avvertenze di sicurezza allegate e tenerle a portata di mano.
P: Ter em atenção o texto de segurança anexo e guardá-lo para consulta.
S: Beakta bifogad säkerhetstext och håll den i beredskap.
FIN: Huomioi ja säilytä oheiset varoitukset.
DK: Overhold vedlagte sikkerhedsanvisninger og hav dem liggende i nærheden.
N: Ha alltid vedlagt sikkerhetstekst klar til bruk.
RUS: Соблюдать прилагаемый текст по технике безопасности, хранить его в легко доступном месте.
PL: Stosować się do załączonej karty bezpieczeństwa i mieć ją stale do wglądu.
GR: Προσέξτε τις συνημμένες υποδείξεις ασφάλειας και φυλάξτε τις έτσι ώστε να τις έχέτε πάντα σε διάθεσή σας.
TR: Ekteki güvenlik talimatlarűnű dikkate alűp, bakabileceginiz bir sekilde muafaza ediniz.
CZ: Dbejte na přiložený bezpečnostní text a mějte jej připravený na dosah.
H: A mellékelt biztonsági szöveget vegye figyelembe és tartsa fellapozásra készen!
SLO: Priložena varnostna navodila izvajajte in jih hranite na vsem dostopnem mestu.

Dieser Bausatz wurde in mehrfachen Qualitäts- und Gewichtskontrollen auf Vollständigkeit überprüft. Reklamationen können nur bearbeitet werden, wenn die **Bauanleitung**, das aus der Kartonage herausgeschnittene **EAN-Strichcode-Feld** und der **Kassenbon** eingeschickt werden. Bitte haben Sie Verständnis dafür, dass wir nur Gewährleistung bei aktuellen Artikeln übernehmen können, die im Zeitraum der letzten 24 Monate erworben worden sind. **Unfrei eingesandte Reklamationssendungen werden von uns nicht angenommen!**
„Einzelteile für Umbauten können gegen Vorkasse erworben werden". Unsere Adresse: Revell GmbH & Co. KG, Abteilung X, Henschelstr. 20-30, 32257 Bünde. Dieser Direktservice gilt für die Länder: Deutschland, Benelux, Österreich, Frankreich, Großbritannien. Reklamationen aus den übrigen Ländern werden über die jeweiligen Distributeure abgewickelt. Bitte kontakten Sie Ihren Händler.

This Model Kit has been subject to extensive quality and weight checks during the manufacturing process to ensure it leaves our warehouse in perfect condition. We are only able to process applications for missing parts if the following procedure is followed. In all cases the following will be required before we are able to process any request: Original receipt (proof of purchase) original instruction sheets (will be returned) and the bar code cut out of the box. We may not be able to process requests for products that have been discontinued for more than 24 months. Products that are returned directly to us without prior authorisation by a company representative will not be accepted and returned to sender. Replacement parts for conversion or spares will continue to be available however they will incur a handling charge. Please write to: Department X Revell GmbH & Co. KG, Henschelstr 20-30, 32257 Buende.
This direct Service is only available in the following markets: Germany, Benelux, Austria, France & Great Britain, Revell GmbH & Co. KG, Boston House, 64-66 Queensway, Hemel Hempstead, Herts, HP2 5HA, Great Britain.
For all other markets please contact your local dealer or distributer directly.

Afin de vous donner entière satisfaction et pour nous assurer que tous les éléments nécessaires au montage de votre maquette sont présents dans la boîte, cet article a subi dans son intégralité divers contrôles qualitatifs ainsi que des contrôle de poids.
Si toutefois vous deviez nous faire part de certaines réclamations, nous vous prions de bien vouloir vous adresser à votre revendeur habituel, muni de la notice de montage, du code EAN découpé sur la boîte, ainsi que de votre ticket de caisse.
Le SAV ne sera assuré que pour les articles ayant été acquis depuis moins de 24 mois.
Les pièces de rechange utilisées pour la transformation de maquettes pourront être obtenues en pré-paiement. Dans le cas où vous n'obtiendriez pas satisfaction, vous pouvez vous adresser directement à notre service SAV à l'adresse suivante: REVELL GmbH & Co.KG, Abteilung X, Henschelstraße 20-30, D-32257 Bünde cw Revell GmbH & Co. KG, 14 B, rue du Chapeau Rouge, F-21000 Dijon, France.
Pour tous les autres marchés, merci de prendre contact avec votre detaillant òu distributeur.

Deze bouwdoos werd verscheidene malen volledig gecontroleerd op kwaliteit en gewicht. Klachten kunnen slechts in behandeling worden genomen indien de bouwhandleiding, de uit de doos geknipte EAN - streepjescode en de kassabon zijn meegezonden. Wij vragen om uw begrip dat wij alleen garantie kunnen geven voor huidige artikelen die binnen een periode van de laatste 24 maanden zijn gekocht. Onvolledig ingezonden klachten kunnen niet in behandeling worden genomen. Onderdelen voor ombouw kunnen tegen vooruitbetaling gekocht worden.
Ons adres is: Revell GmbH & Co. KG, Afdeling X, Henschelstrasse 20-30, 32257 Bünde. Duitsland. Deze directe service geldt alleen voor de volgende landen: Duitsland, Benelux, Oostenrijk, Frankrijk, Groot Brittannie.
Klachten afkomstig uit overige landen worden via de eventuele locale vertegenwoordigers van Revell afgewikkeld. Wij verzoeken U contact op te nemen met uw winkelier.

Benötigte Farben / Used Colors

Benötigte Farben
Required colours
Peintures nécessaires
Benodigde kleuren
Pinturas necesarias
Tintas necessárias
Colori necessari
Använda färger
Tarvittavat värit
Du trenger følgende farger
Nødvendige farger
Необходимые краски
Potrzebne kolory
Απαιτούμενα χρώματα
Gerekli renkler
Potřebné barvy
Szükséges színek.
Potrebne barve

A

hellgrau, seidenmatt 371
light grey, silky-matt
gris clair, satiné mat
lichtgrijs, zijdemat
gris claro, mate seda
cinzento claro, fosco sedoso
grigio chiaro, opaco seta
ljusgrå, sidenmatt
vaaleanharmaa, silkinhimmeä
lysegrå, silkemat
lysgrå, silkematt
светло–серый, шелковисто–матовый
jasnoszary, jedwabisto-matowy
ανοιχτό γκρι, μεταξωτό ματ
açık gri, ipek mat
světlešedá, hedvábně matná
világosszürke, selyemmatt
svetlo siva, svila mat

B

grau, seidenmatt 374
grey, silky-matt
gris, satiné mat
grijs, zijdemat
gris, mate seda
cinzento, fosco sedoso
grigio, opaco seta
grå, sidenmatt
harmaa, silkinhimmeä
grå, silkemat
grå, silkematt
серый, шелковисто–матовый
szary, jedwabisto-matowy
γκρι, μεταξωτό ματ
gri, ipek mat
šedá, hedvábně matná
szürke, selyemmatt
siva, svila mat

C

lufthansa-gelb, seidenmatt 310
'Lufthansa' yellow, silky-matt
jaune 'Lufthansa', satiné mat
Lufthansa geel, zijdemat
amarillo Lufthansa, mate seda
amarelo Lufthansa, fosco sedoso
giallo Lufthansa, opaco seta
Lufthansa-gul, sidenmatt
Lufthansa-keltainen, silkinhimmeä
Lufthansa-gul, silkemat
Lufthansa-gul, silkematt
желтый "люфтганза", шелк.-матовый
żółty Lufthansa, jedwabisto-matowy
κίτρινο ἅ˜ὐὦ˜ἀὄὐἀ, μεταξωτό ματ
lufthansa sarısı, ipek mat
žlutá Lufthansa, hedvábně matná
Lufthansa-sárga, selyemmatt
lufthansa rumena, svila mat

D

schwarz, seidenmatt 302
black, silky-matt
noir, satiné mat
zwart, zijdemat
negro, mate seda
preto, fosco sedoso
nero, opaco seta
svart, sidenmatt
musta, silkinhimmeä
sort, silkemat
sort, silkematt
черный, шелковисто–матовый
czarny, jedwabisto-matowy
μαύρο, μεταξωτό ματ
siyah, ipek mat
černá, hedvábně matná
fekete, selyemmatt
črna, svila mat

E

weiß, glänzend 4
white, gloss
blanc, brillant
wit, glansend
blanco, brillante
branco, brilhante
bianco, lucente
vit, blank
valkoinen, kiiltävä
hvid, skinnende
hvit, blank
белый, блестящий
biały, błyszczący
λευκό, γυαλιστερό
beyaz, parlak
bílá, lesklá
fehér, fényes
bela, bleskajoča

F

dunkelgrau, seidenmatt 378
dark grey, silky-matt
gris foncé, satiné mat
donkergrijs, zijdemat
gris oscuro, mate seda
cinzento escuro, fosco sedoso
grigio scuro, opaco seta
mörkgrå, sidenmatt
harmaa, silkinhimmeä
mørkegrå, silkemat
mørkegrå, silkematt
серый, шелковисто–матовый
szary, jedwabisto-matowy
γκρι, μεταξωτό ματ
gri, ipek mat
šedá, hedvábně matná
szürke, selyemmatt
siva, svila mat

G

rost, matt 83
rust, matt
rouille, mat
roest, mat
orín, mate
ferrugem, fosco
color ruggine, opaco
rost, matt
ruoste, himmeä
rust, mat
rust, matt
ржавчина, матовый
rdzawy, matowy
χρώμα σκουριάς, ματ
pas rengi, mat
rezavá, matná
rozsda, matt
rjava, mat

H

aluminium, metallic 99
aluminium, metallic
aluminium, métalique
aluminium, metallic
aluminio, metalizado
alumínio, metálico
alluminio, metallico
aluminium, metallic
alumiini, metallikiilto
aluminium, metallak
aluminium, metallic
алюминиевый, металлик
aluminium, metaliczny
αλουμινίου, μεταλλικό
alüminyum, metalik
hliníková, metalíza
alumínium, metáll
aluminijum, metalik

I

anthrazit, matt 9
anthracite grey, matt
anthracite, mat
antraciet, mat
antracita, mate
antracite, fosco
antracite, opaco
antracit, matt
antrasiitti, himmeä
koksgrå, mat
antrasitt, matt
антрацит, матовый
antracyt, matowy
ανθρακί, ματ
antrasit, mat
antracit, matná
antracit, matt
tamno siva, mat

J

eisen, metallic 91
steel, metallic
coloris fer, métalique
ijzerkleurig, metallic
ferroso, metalizado
ferro, metálico
ferro, metallico
järnfärg, metallic
teräksenvärinen, metallikiilto
jern, metallak
jern, metallic
стальной, металлик
żelazo, metaliczny
σιδήρου, μεταλλικό
demir, metalik
železná, metalíza
vas, metáll
železna, metalik

K

rot, klar 731
red, clear
rouge, clair
rood, helder
rojo, claro
vermelho, claro
rosso, chiaro
röd, klar
punainen, kirkas
rød
rød
красный
czerwień
κόκκινο, διαυγές
kırmızı, şeffaf
červená, čirá
piros, áttetsző
rdeča, jasna

L

blau, klar 752
blue, clear
bleu, clair
blauw, helder
azul, claro
azul, claro
blu, chiaro
blå, klar
sininen, kirkas
blå
blå
синий
niebieski
μπλε, διαυγές
mavi, şeffaf
modrá, čirá
kék, áttetsző
plava, jasna

M

silber, metallic 90
silver, metallic
argent, métalique
zilver, metallic
plata, metalizado
prata, metálico
argento, metallico
silver, metallic
hopea, metallikiilto
sølv, metallak
sølv, metallic
серебристый, металлик
srebro, metaliczny
ασημί, μεταλλικό
gümüş, metalik
stříbrná, metalíza
ezüst, metáll
srebrna, metalik

N

orange, glänzend 30
orange, gloss
orange, brillant
oranje, glansend
naranja, brillante
laranja, brilhante
arancione, lucente
orange, blank
oranssi, kiiltävä
orange, skinnende
orange, blank
оранжевый, блестящий
pomarańczowy, błyszczący
πορτοκαλί, γυαλιστερό
portakal, parlak
oranžová, lesklá
narancsszínű, fényes
pomorandžast, bleskajoča

O

karminrot, matt 36
carmin red, matt
rouge carmin, mat
karmijnrood, mat
carmín, mate
vermelho carmim, fosco
rosso carminio, opaco
karminröd, matt
karmiininpunainen, himmeä
karminrød, mat
karminrød, matt
красный кармин, матовый
karminowy, matowy
κόκκινο δàĩῆãö, ματ
al rengi, mat
krbově červená, matná
karminpiros, matt
šminka rdeča, mat

P — 70 % + 30 %

eisen, metallic 91 +
steel, metallic
coloris fer, métalique
ijzerkleurig, metallic
ferroso, metalizado
ferro, metálico
ferro, metallico
järnfärg, metallic
teräksenvärinen, metallikiilto
jern, metallak
jern, metallic
стальной, металлик
żelazo, metaliczny
σιδήρου, μεταλλικό
demir, metalik
železná, metalíza
vas, metáll
železna, metalik

rost, matt 83
rust, matt
rouille, mat
roest, mat
orín, mate
ferrugem, fosco
color ruggine, opaco
rost, matt
ruoste, himmeä
rust, mat
rust, matt
ржавчина, матовый
rdzawy, matowy
χρώμα σκουριάς, ματ
pas rengi, mat
rezavá, matná
rozsda, matt
rjava, mat

Q

ultramarinblau, glänzend 51
ultra marine blue, gloss
bleu outremer, brillant
ultramarijn blauw, glansend
azul de ultramar, brillante
azul ultramarino, brilhante
blu oltremarino, lucente
ultramarinblå, blank
ultramariini, kiiltävä
ultramarinblå, skinnende
ultramarin, blank
голубой ультрамарин, блестящий
błękit ultramaryna, błyszczący
κυανό, γυαλιστερό
deniz mavisi, parlak
ultramarínová modř, lesklá
ultramarinkék, fényes
ultramarinsko plava, bleskajoča

R

schwarz, glänzend 7
black, gloss
noir, brillant
zwart, glansend
negro, brillante
preto, brilhante
nero, lucente
svart, blank
musta, kiiltävä
sort, skinnende
sort, blank
черный, блестящий
czarny, błyszczący
μαύρο, γυαλιστερό
siyah, parlak
černá, lesklá
fekete, fényes
črna, bleskajoča

S

mausgrau, matt 47
mouse grey, matt
gris souris, mat
muisgrijs, mat
gris ratón, mate
cinzento pardo, fosco
grigio topo, opaco
musgrå, matt
hiirenharmaa, himmeä
musegrå, mat
musegrå, matt
мышино–серый, матовый
myszaty, matowy
γκρι ποντικιού, ματ
fare grisi, mat
myší šedá, matná
egérszürke, matt
mišje siva, mat

T — 95 % + 5 %

grau, matt 57 +
grey, matt
gris, mat
grijs, mat
gris, mate
cinzento, fosco
grigio, opaco
grå, matt
harmaa, himmeä
grå, mat
grå, matt
серый, матовый
szary, matowy
γκρι, ματ
gri, mat
šedá, matná
szürke, matt
siva, mat

blau, matt 56
blue, matt
bleu, mat
blauw, mat
azul, mate
azul, fosco
blu, opaco
blå, matt
sininen, himmeä
blå, mat
blå, matt
синий, матовый
niebieski, matowy
μπλε, ματ
mavi, mat
modrá, matná
kék, matt
plava, mat

U — 90 % + 10 %

blau, matt 56 +
blue, matt
bleu, mat
blauw, mat
azul, mate
azul, fosco
blu, opaco
blå, matt
sininen, himmeä
blå, mat
blå, matt
синий, матовый
niebieski, matowy
μπλε, ματ
mavi, mat
modrá, matná
kék, matt
plava, mat

weiß, glänzend 4
white, gloss
blanc, brillant
wit, glansend
blanco, brillante
branco, brilhante
bianco, lucente
vit, blank
valkoinen, kiiltävä
hvid, skinnende
hvit, blank
белый, блестящий
biały, błyszczący
λευκό, γυαλιστερό
beyaz, parlak
bílá, lesklá
fehér, fényes
bela, bleskajoča

Loch bohren
Make a hole
Faire un trou
Maak een gat
Practicar un taladro
Perfurar
Fare un foro
Borra hål
Poraa reikä
Der bores et hul
Bor hull
Просверлить отверстие
wywiercić otwór
ανοίξτε τρύπα
Delik açın
Vyvrtat díru
lyukat fúrni
Narediti lukinjo

Bemalen
Paint
Peindre
Beschilderen
Pintar
Dipingere
Pintar
Måla
Male
Male
Maalaa
Pomalowaæ
Befesteni
раскрасить
Pomalovat
Boyamak
Poslikati
Χρωματισμα

Durchsägen / Wegsägen
Saw through / saw off
Couper à la scie
Doorzagen / wegzagen

Öffnungen mit Spachtelmasse verschließen und Oberfläche mit Schleifpapier angleichen
Close openings with putty and sand down surface
Reboucher les orifices avec du mastic et uniformiser les surfaces avec du papier à poncer.
Dicht de openingen af met plamuur en maak het oppervlak glad met schuurpapier.
Rellenar las aberturas con masilla de emplastecer y alisar con papel de lija
Fechar as aberturas com massa de aparelhar e igualar a superfície com uma lixa
Chiudere le aperture con stucco e uguagliare la superficie con carta abrasiva
Stäng öppningarna med spackelmassa och jämna till ytan med slippapper
Sulje aukot siloteaineella ja tasoita pinta hiekkapaperilla.
Åbningen lukkes med spartelmasse og overfladen gøres plan med sandpapir
Tett åpningene med sparkel og puss overflaten med slipepapir.
Щели заделать шпаклевкой и выровнять поверхность шлифовальной бумагой
Zatkać otwory masą szpachlową i wygładzić powierzchnię papierem ściernym
Κλείστε τ΄ ανοίγματα με στόκο και λειάνετε την εξωτερική επιφάνεια με γυαλόχαρτο
Delikleri macun ile kapatın ve üst yüzeyi zımpara kağıdı ile düzeltin
Otvory překrýt tmelem a povrch vyrovnat smirkovým papírem
Nyílásokat alapozómasszával lezárni és a felületet dörzspapírral elegyengetni
Zatvoriti otvore smesom za popunjavanje a površinu poravnati brusnim papirom

zur besseren Ausbalancierung mit einem Gewicht beschweren
Add weight for improved stability
Pour une mise en place correcte allourdir
Voor evenwicht gewicht aanbrengen
Colocar un peso para obtener un mejor equilibrado
Utilizar um peso para melhor balanceamento
Per un migliore bilanciamento metterci su un peso
belasta med en vikt för bättre balansering
paremmman tasapainon saavuttamiseksi kuormita painolla
Til bedre afbalancering vedhænges en vægt
For bedre avbalansering - belast med en vekt
для лучшего отбалансирования положить груз
dla lepszego wyrównoważenia obciążyć ciężarkiem
για την καλύτερη αντιστάθμιση τοποθετείστε ένα βάρος
Daha iyi dengelemek için bir ağırlık koyun
Za účelem lepšího vyvážení zatížit závažím
a jobb kiegyenlítés érdekében egy nehezékkel ellátni
Zaradi boljše ravnoteže postaviti kontratežo z tegom

↔

Nicht enthalten
Not included
Non fourni
Behoort niet tot de levering
No incluido
Non compresi
Não incluído
Ikke medsendt
Ingår ej
Ikke inkluderet
Eivät sisälly
Δεν ονμπεριλαμβάνεται
Не содержится
Nem tartalmazza
Nie zawiera
Ni vsebovano
Içerisinde bulunmamaktadır
Není obsaženo

Internetcopy

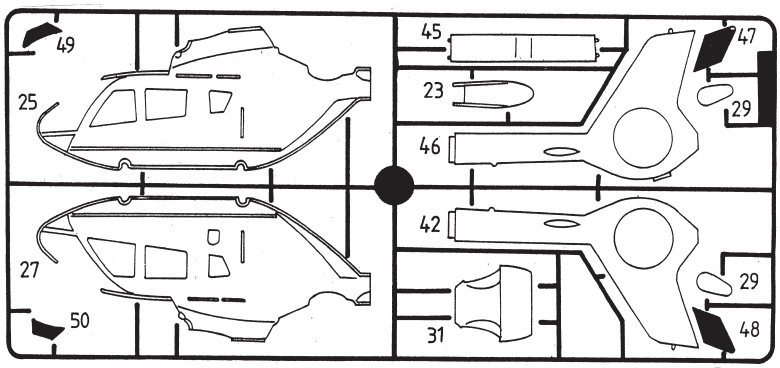

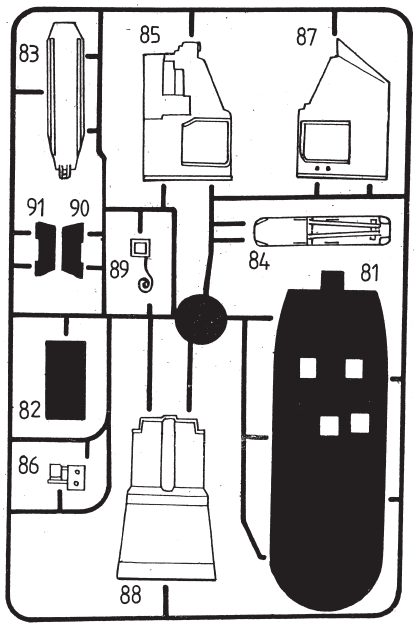

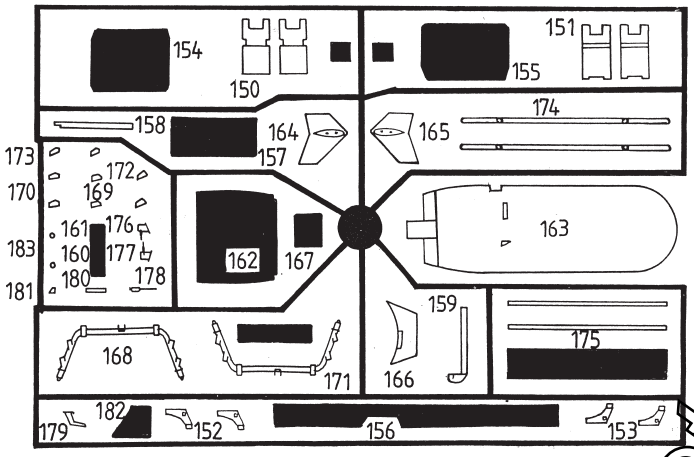

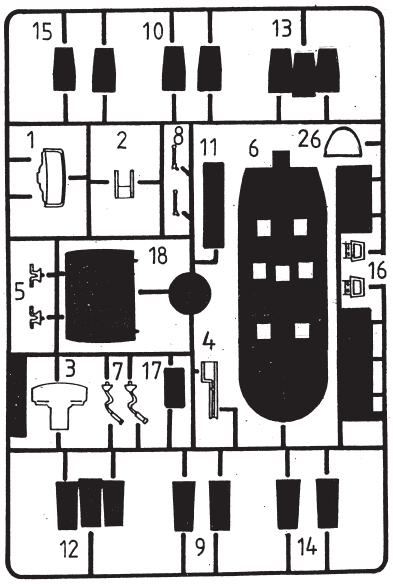

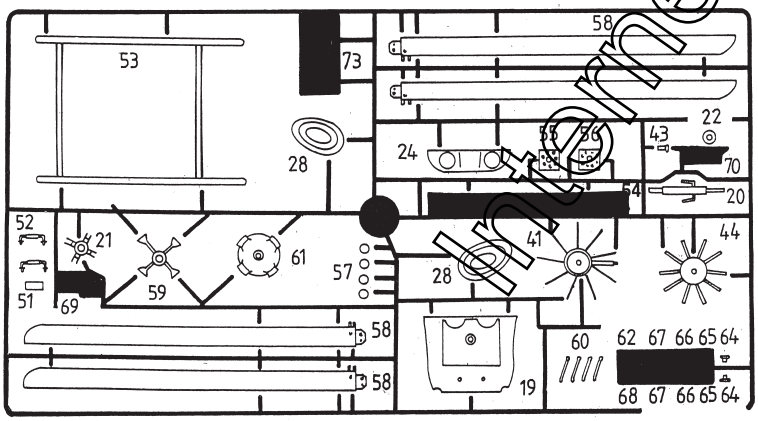

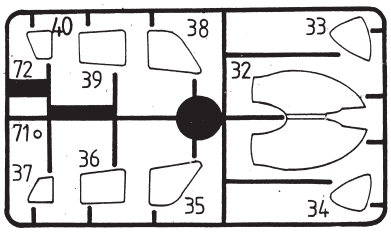

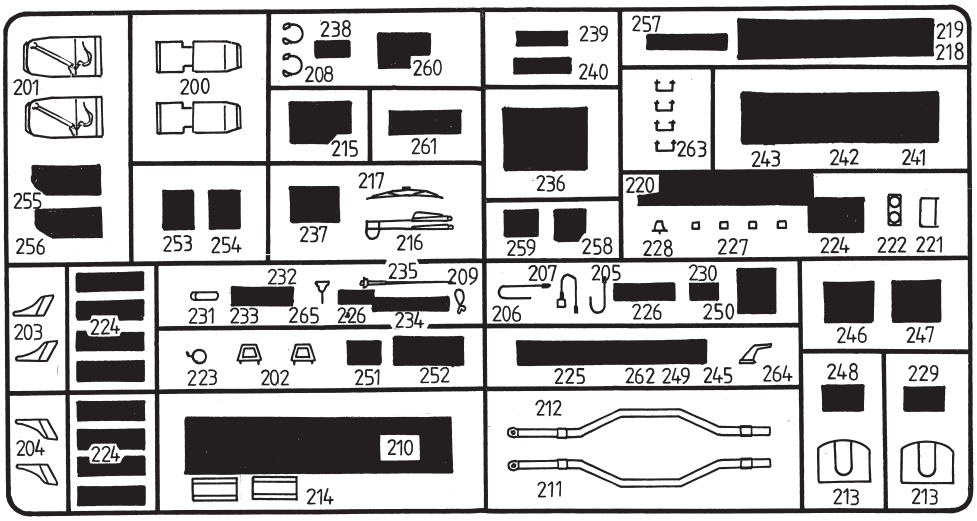

Nicht benötigte Teile
Parts not used
Pièces non utilisées
Niet benodigde onderdelen
Piezas no necesarias
Peças não utilizadas
Parti non usate
Inte använda delar
Tarpeettomat osat
Ikke nødvendige dele
Deler som ikke er nødvendige
Неиспользованные детали
Elementy niepotrzebne
μη χρειαζούμενα εξαρτήματα
Gereksiz parçalar
Nepotřebné díly
Fel nem használt alkatrészek
Nepotrebni deli

Intergecopy

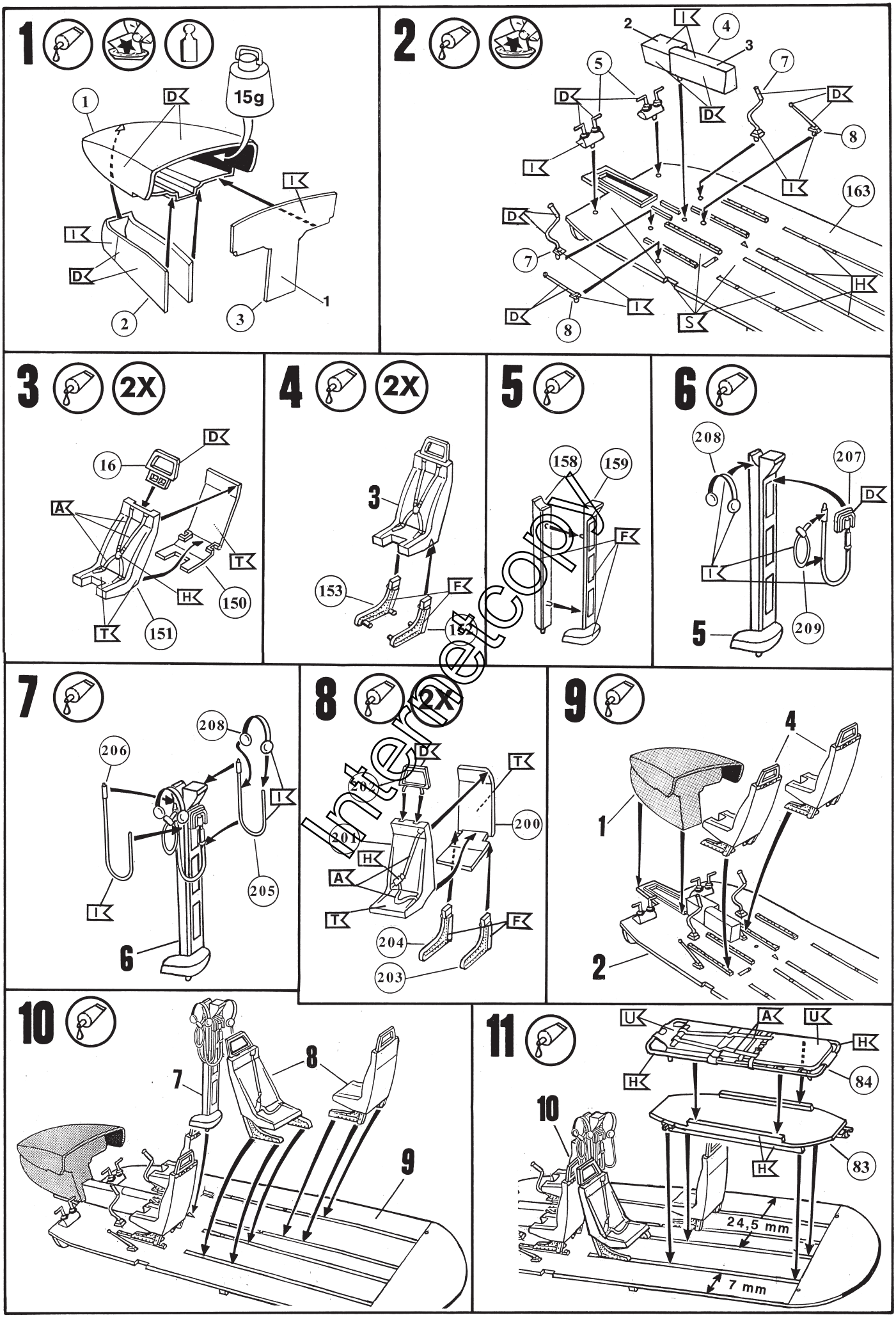

interaction

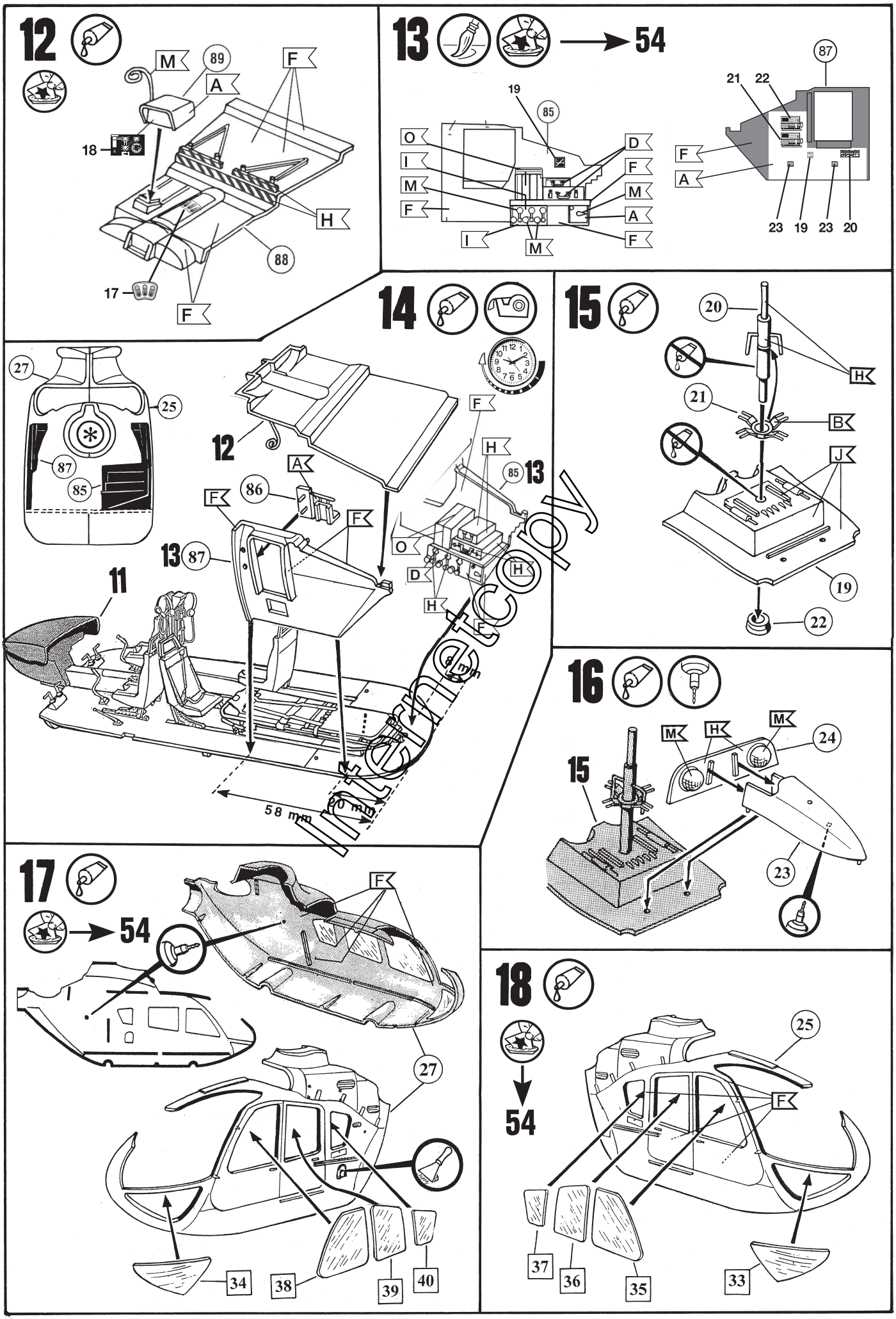

internetcopy

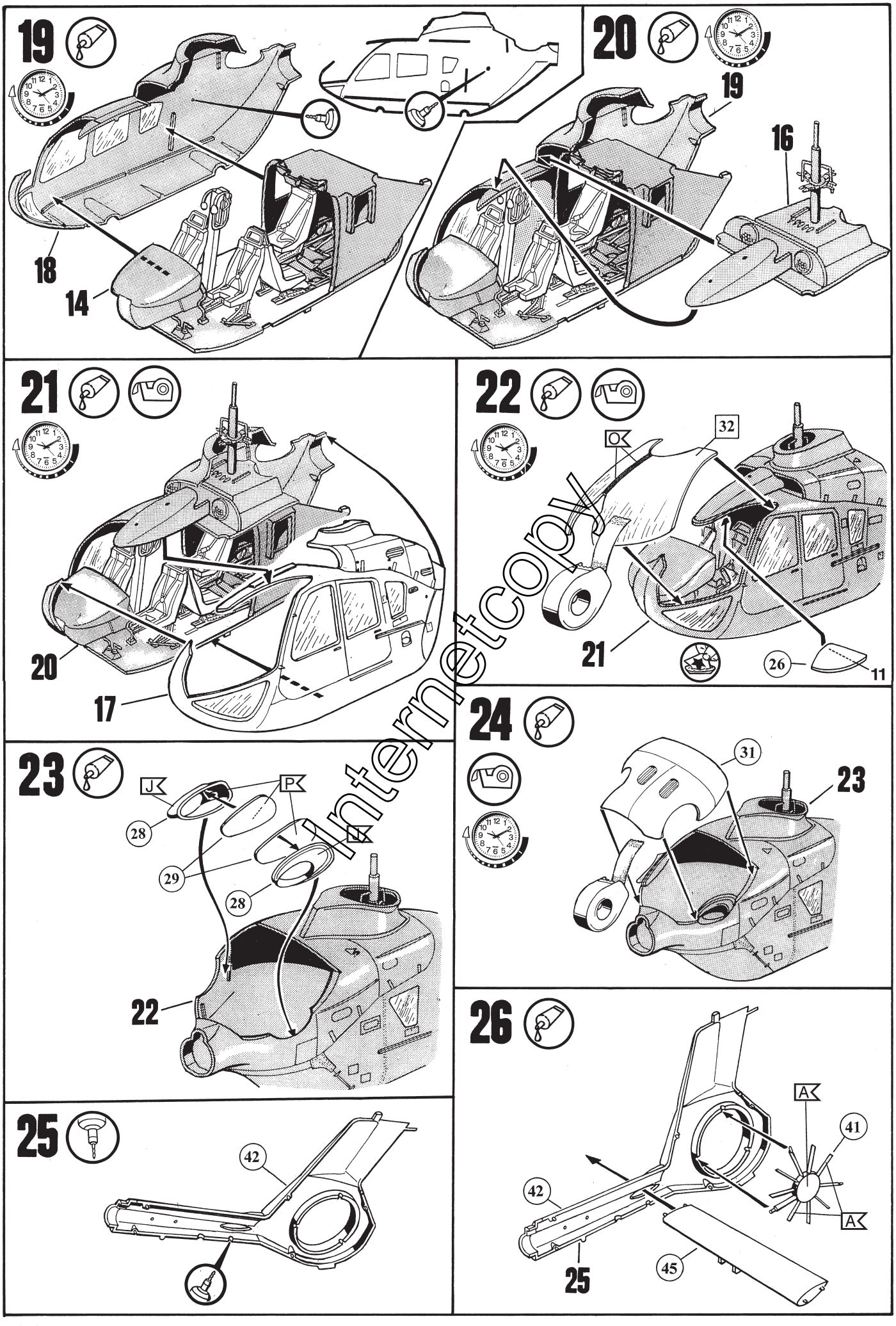

Internetcopy

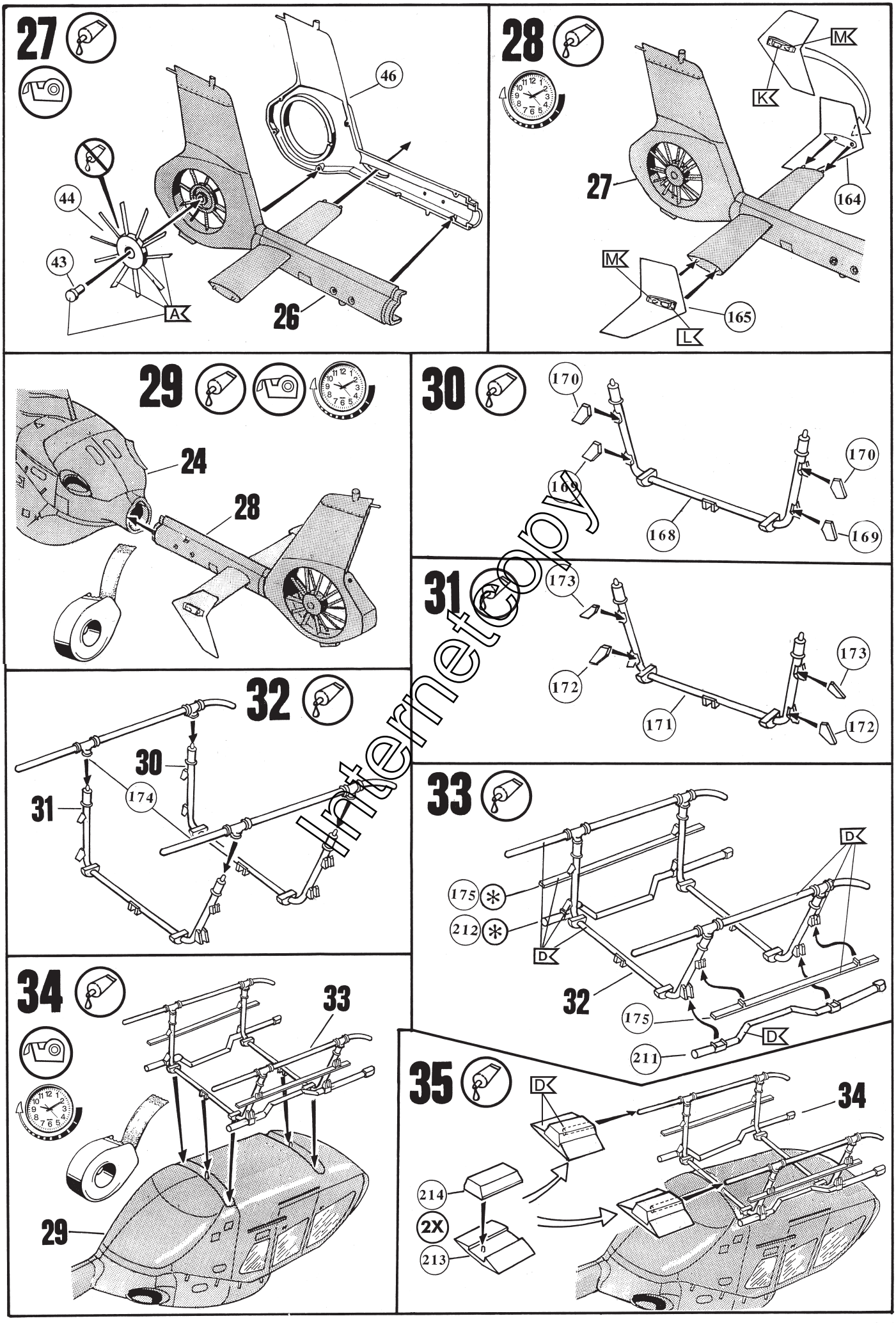

Internetcopy

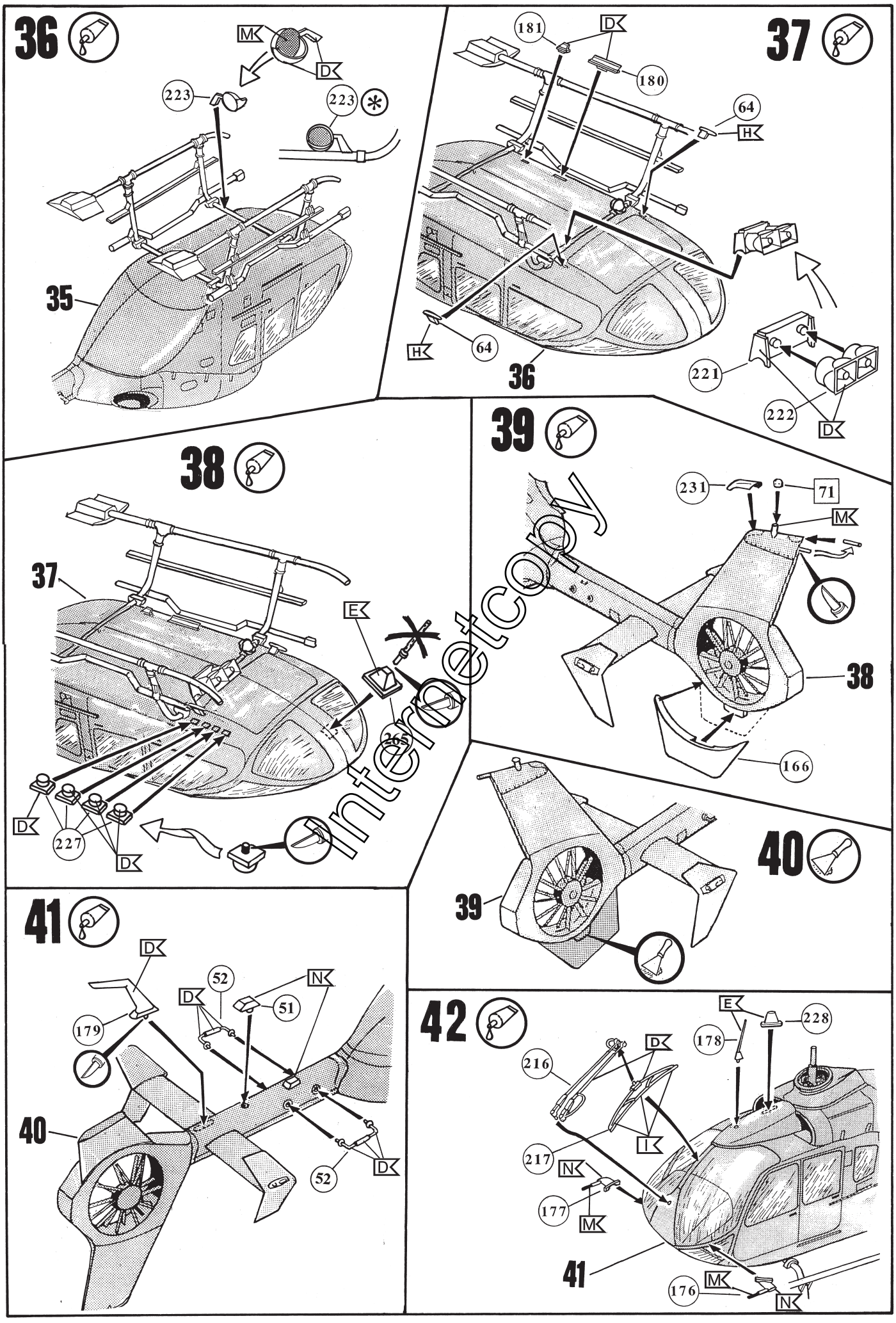

Interetcopy

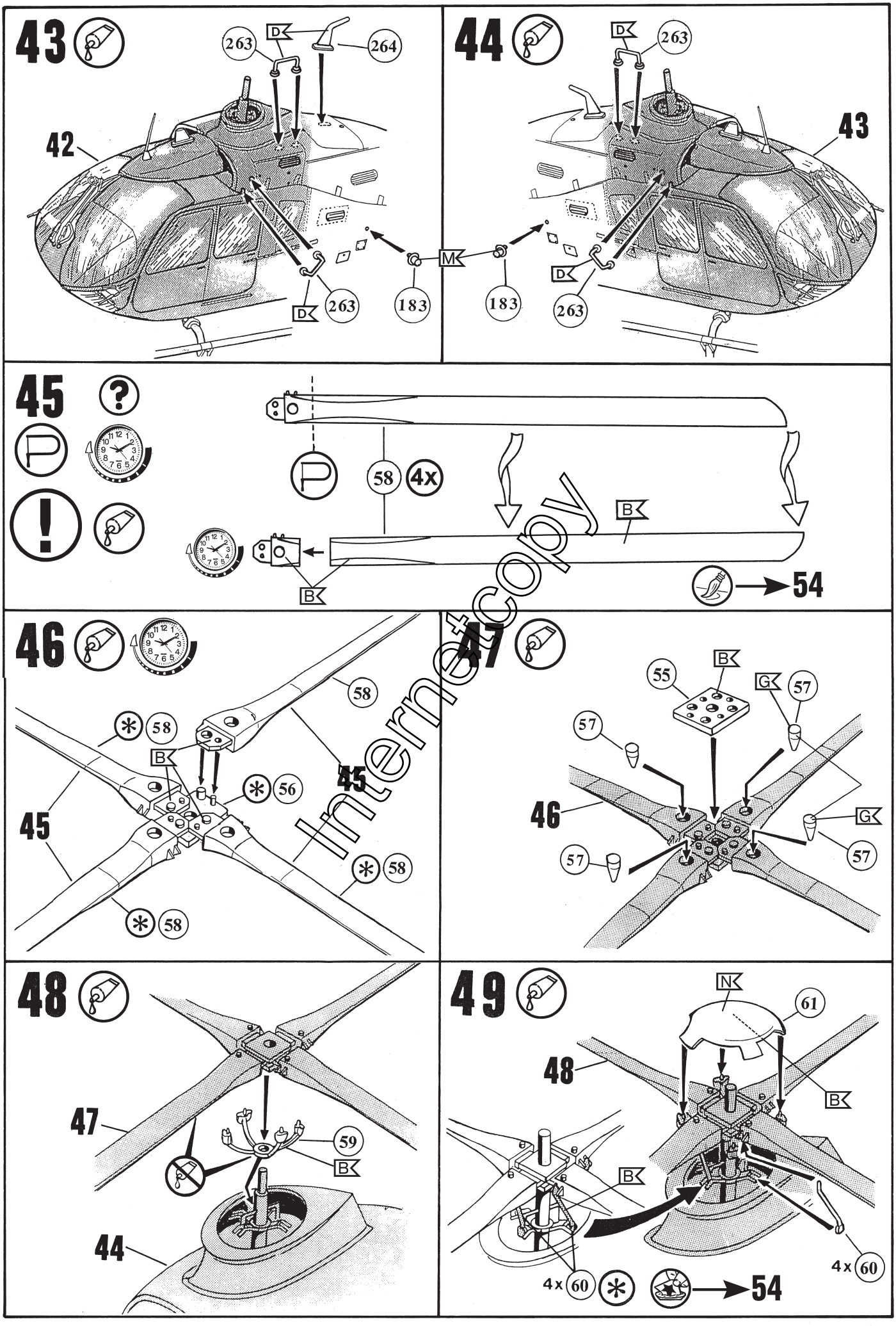

Internetcopy

50

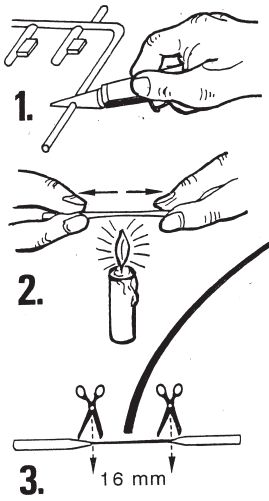

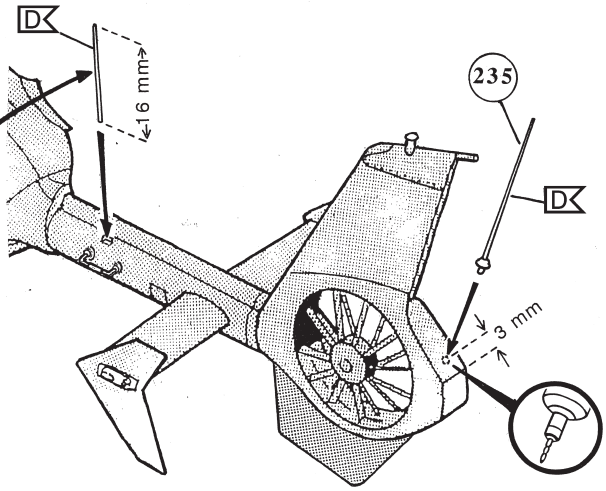

51

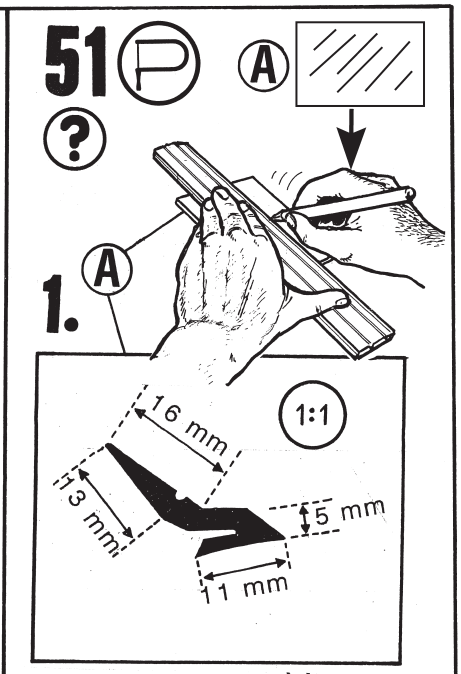

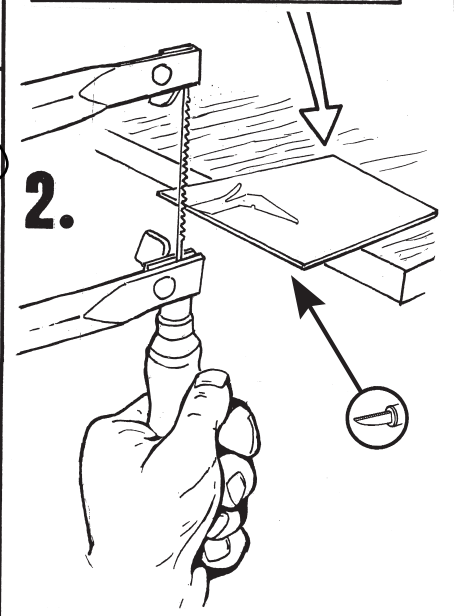

52

Zur Befestigung verwenden Sie unser Contacta Liquid Special.
To fix use our Contacta Liquid Special.
Utiliser notre colle Contacta Liquid Speczial.
Voor hel bevestingen gebruikl u onze Contacta Liquid Special.
För montering använd värt Contacta Liquid Special.
Per il lissaggio impiegate il nostro Contacta Liquid Special.
Ultilice noestro Contacta Liquid Special.

Nicht enthalten	Ikke inkluderet
Not included	Eivät sisälly
Non fourni	Δεν ονμπεριλαμβάνεται
Behoort niet tot de levering	Не содержится
No incluido	Nem tartalmazza
Non compresi	Nie zawiera
Não incluído	Ni vsebovano
Ikke medsendt	Içerisinde bulunmamaktadır
Ingår ej	Není obsaženo

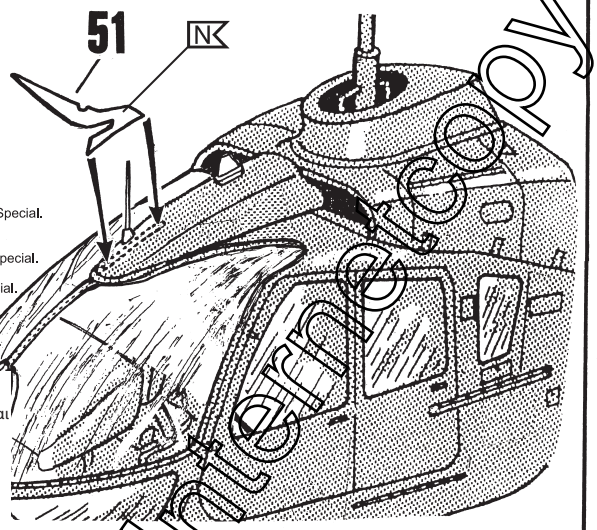

Interne copy

53

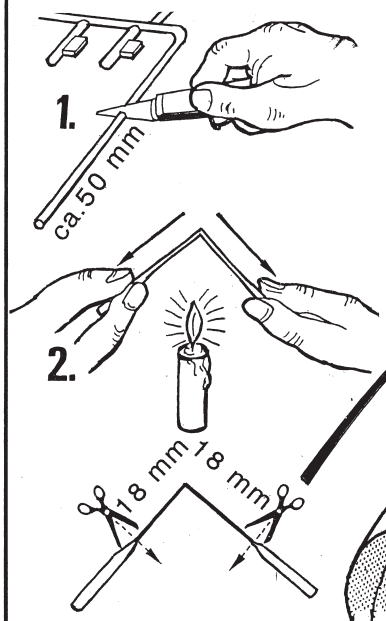

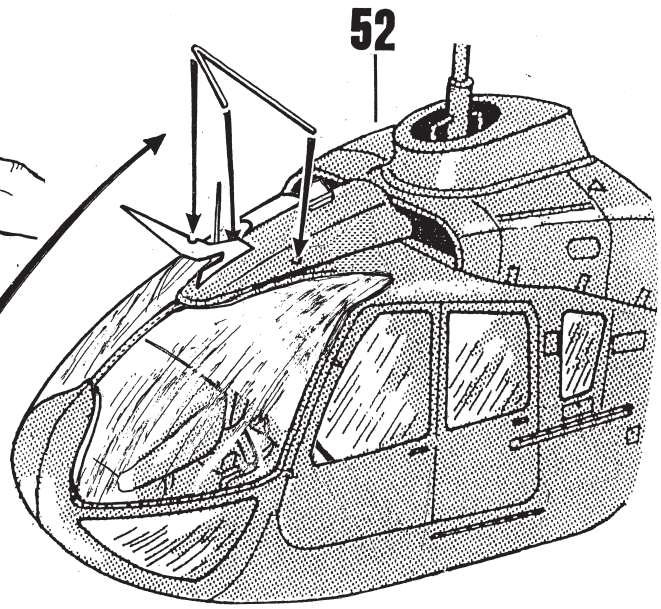

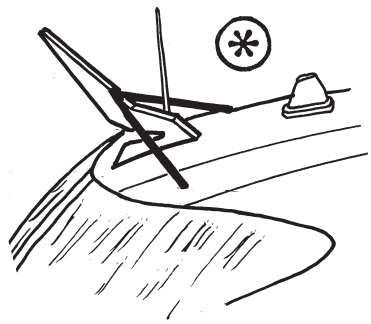

54

D-HZSD

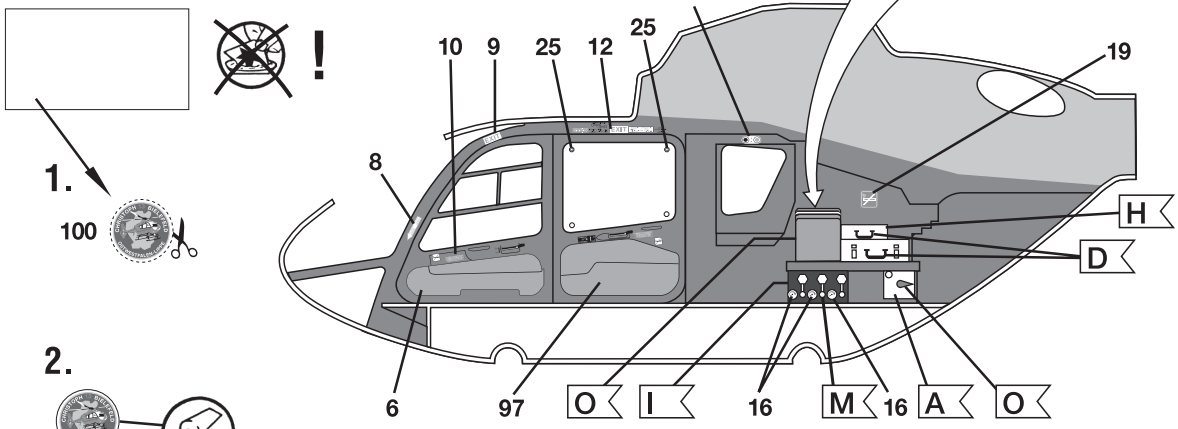

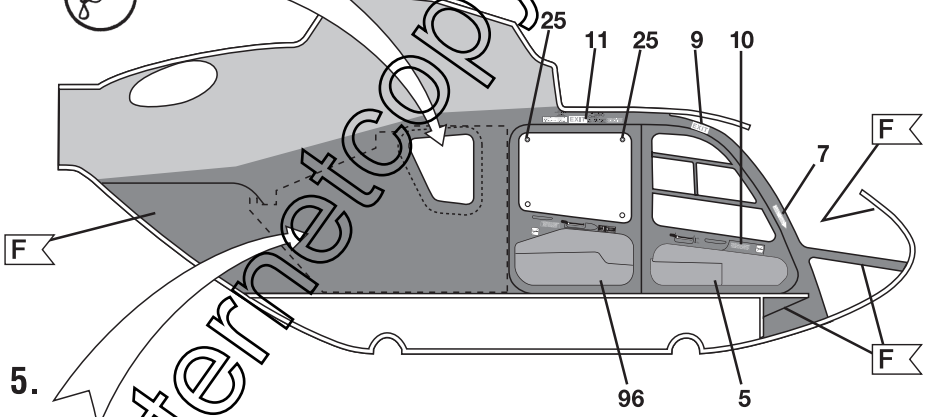

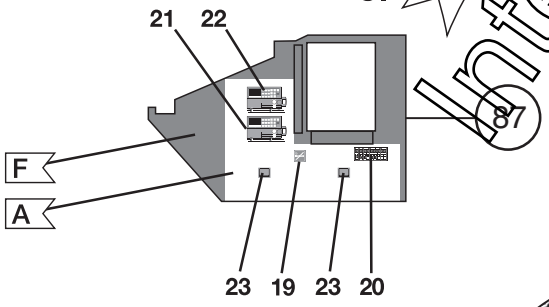

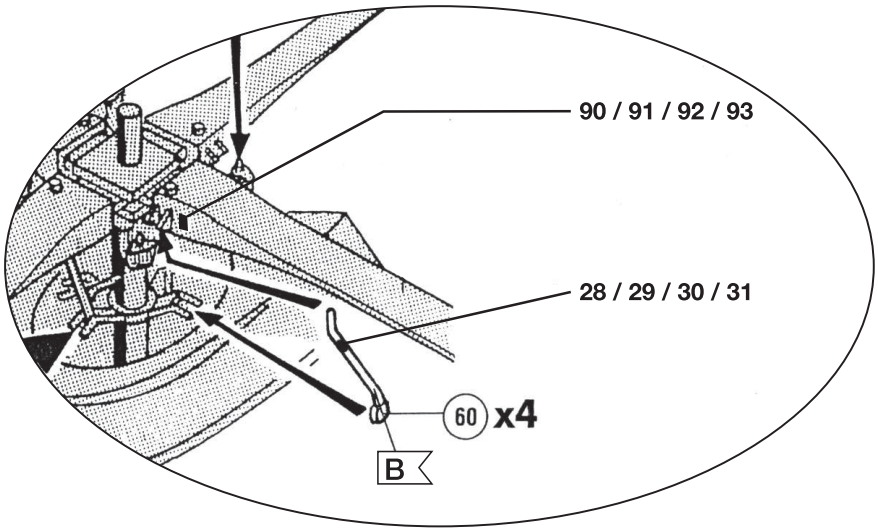

Internetcopy

55

Eurocopter EC 135 T2+, Werk-Nr. 0552, D-HZSD, Bundesministerium des Innern, "Christoph 13", Bielefeld / Werk-Nr. 0508, D-HZSA, "Christoph 14", Kempten / Werk-Nr. 0560, D-HZSF, "Christoph 17", Traunstein

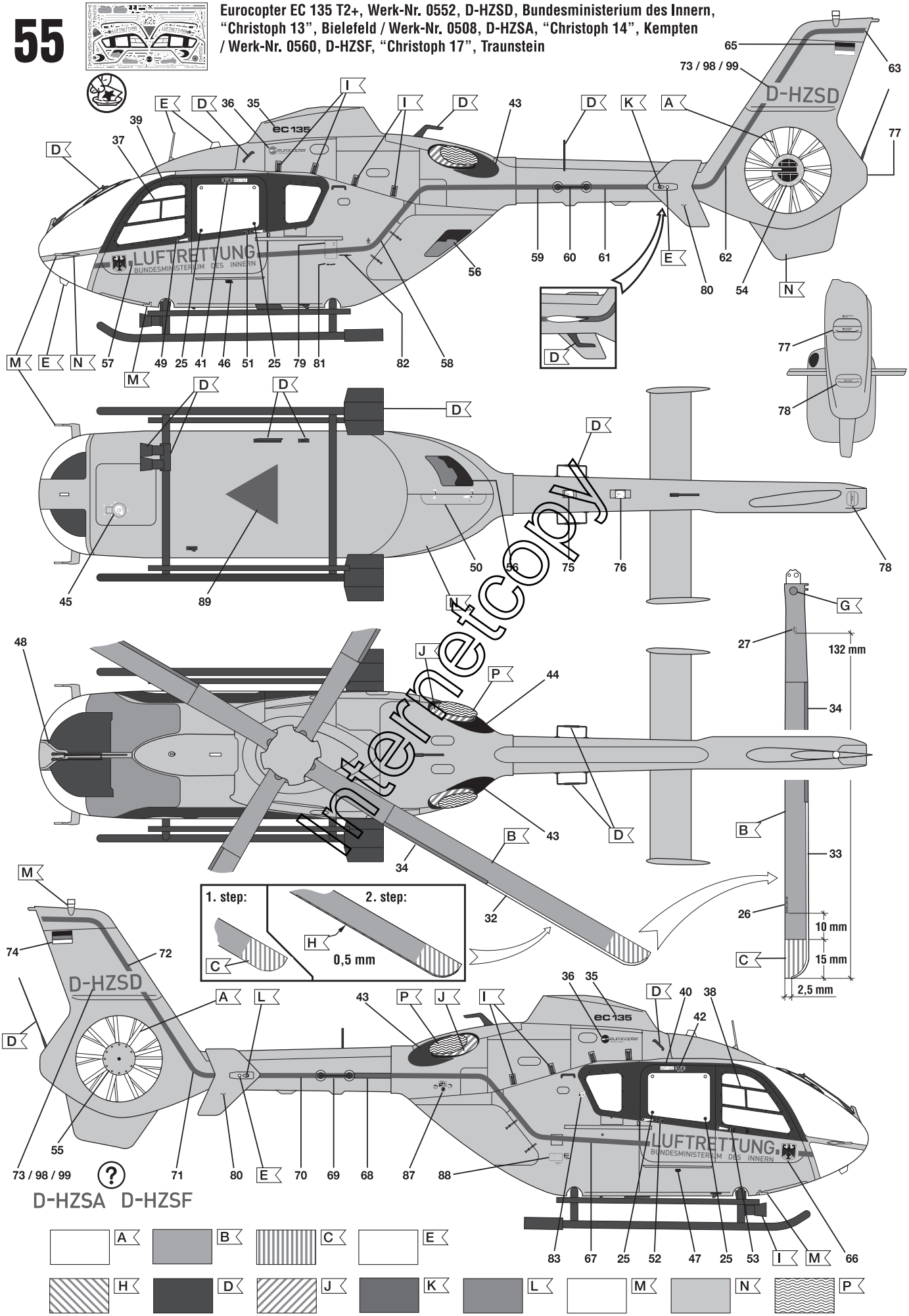

internetcopy