Revell

03258-0379

LEVEL 4

1 2 3 4 5

LEOPARD 1A1

Beiliegenden Sicherheitstext beachten / Please note the enclosed safety advice

(DE) Beiliegenden Sicherheitstext beachten und nachschlagbereit halten.
(GB) Please note the enclosed safety advice and keep safe for later reference.
(FR) Respecter les consignes de sécurité ci-jointes et les conserver à portée de main.
(NL) Houdt u aan de bijgaande veiligheidsinstructies en hou deze steeds bij de hand.
(IT) Seguire le avvertenze di sicurezza allegate e tenerle a portata di mano.
(ES) Observar y siempre tener a disposición este texto de seguridad adjunto.
(PT) Ter em atenção o texto de segurança anexo e guardá-lo para consulta.
(DK) Overhold vedlagte sikkerhedsanvisninger og hav dem liggende I nærheden.
(NO) Ha alltid vedlagt sikkerhetstekst klar til bruk.
(SE) Beakta bifogad säkerhetstext och håll den I beredskap.
(FI) Huomioi ja säilytä oheiset varoitukset.
(RU) Соблюдать технику безопасности, сохранить инструкцию для дальнейших обращений.
(PL) Przestrzegać załączonego tekstu dotyczącego bezpieczeństwa i mieć go zawsze pod ręką.
(CZ) Dodržujte tento přiložený bezpečnostní text a mějte ho po ruce.
(HU) A mellékelt biztonsági szöveget vegye figyelembe és tartsa fellapozásra készen.
(SK) Rešpektujte priložený bezpečnostný text a uchovajte ho pre budúce použitie.
(RO) Respectați textul de siguranță atașat și păstrați-l la îndemână.
(BG) Спазвайте приложения текст за безопасност и го дръжте под ръка за справки.
(SI) Prilolena varnostna navodila izvajajte in jih hranite na vsem dostopnem mestu.
(GR) Λάβετευπόψη σας το συνημμένο κείμενο ασφαλείας και φυλάξτε το ώστε να ανατρέχετε σε αυτό όποτε χρειάζεται.
(TR) Ektekigüvenlik talimatlarını dikkate alıp, bakabileceginiz bir sekilde muafaza ediniz.

© 2017 Revell GmbH, Henschelstr. 20-30, D-32257 Bünde. A subsidiary of Hobbico, Inc.
REVELL IS THE REGISTERED TRADEMARK OF REVELL GMBH, GERMANY. **www.revell.de**

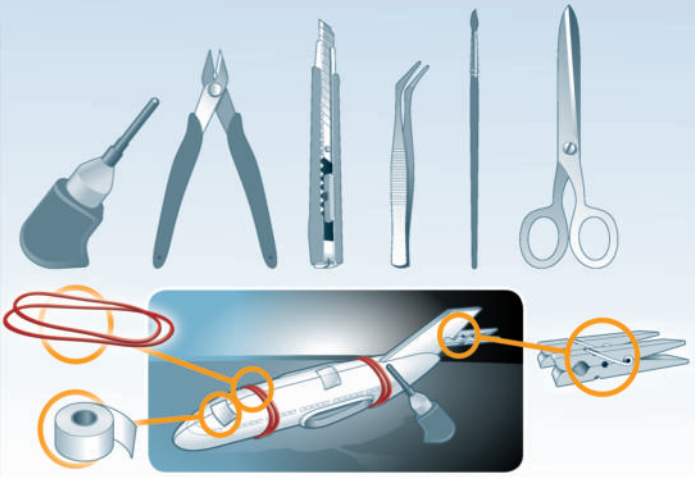

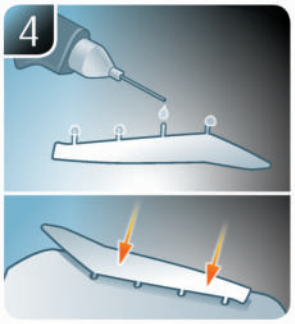

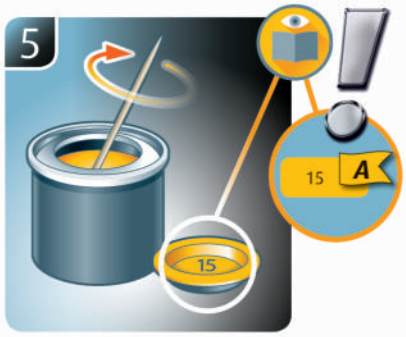

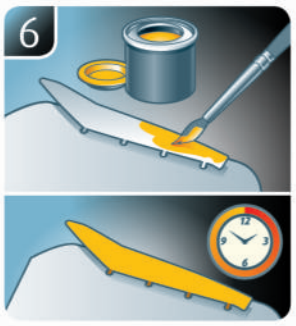

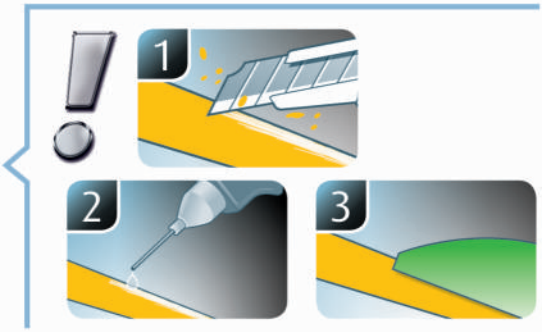

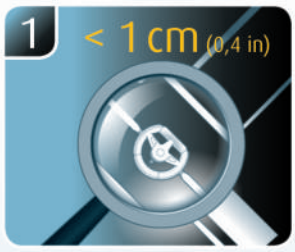

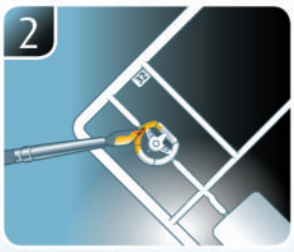

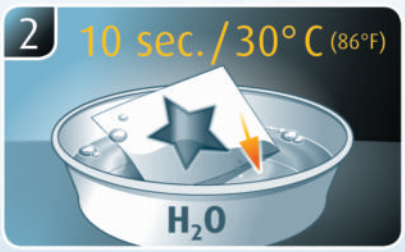

(DE) Weitere Tipps und Tricks.
(GB) Additional tips and tricks.
(FR) Conseils et astuces supplémentaires.
(NL) Andere tips en trucs.
(IT) Ulteriori consigli e suggerimenti.
(ES) Consejos y sugerencias adicionales.
(PT) Mais dicas e truques.
(DK) Flere tips og tricks.
(NO) Flere tips og tricks.
(SE) Ytterligare tips och tricks.
(FI) Lisää vinkkejä ja niksejä.
(RU) Другие советы и хитрости.
(PL) Dalsze wskazówki i sugestie.
(CZ) Další tipy a rady.
(HU) További ötletek és fogások.
(SK) Ďalšie tipy a triky.
(RO) Alte sfaturi și trucuri.
(BG) Други полезни съвети и трикове.
(SI) Nadaljnji nasveti in zvijače.
(GR) Πρόσθετες συμβουλές και κόλπα.
(TR) Diğer öneriler ve ipuçları.

www.revell.de

(DE) Kleben
(GB) Glue
(FR) Coller
(NL) Lijmen
(IT) Incollare
(ES) Pegamento
(PT) Colar
(DK) Lim
(NO) Lime
(SE) Limma
(FI) Liimaa
(RU) Клеить
(PL) Przykleić
(CZ) Slepení
(HU) Ragassza rá
(SK) Lepiť
(RO) Lipiți
(BG) Залепете
(SI) Prilepite
(GR) Κολλήστε
(TR) Yapıştırma

(DE) Nicht kleben
(GB) Don't glue
(FR) Ne pas coller
(NL) Niet lijmen
(IT) Non incollare
(ES) No pegamento
(PT) Não colar
(DK) Lim ikke
(NO) Ikke lime
(SE) Limma inte
(FI) Älä liimaa
(RU) Не клеить
(PL) Nie przyklejać
(CZ) Nelepit
(HU) Ne ragassza rá
(SK) Nelepiť
(RO) Nu lipiți
(BG) Не лепете
(SI) Ne lepite
(GR) Μην κολλήσετε
(TR) Yapıştırmayın

(DE) Bemalen
(GB) Paint
(FR) Peindre
(NL) Beschilderen
(IT) Colorare
(ES) Pintar
(PT) Pintar
(DK) Mal
(NO) Male
(SE) Måla
(FI) Maalaa
(RU) Раскрасить
(PL) Pomalować
(CZ) Pomalovat
(HU) Fesse be
(SK) Natrieť
(RO) Vopsiți
(BG) Боядисайте
(SI) Pobarvajte
(GR) Βάψτε
(TR) Boyama

(DE) Wahlweise
(GB) Optional
(FR) Facultatif
(NL) Naar keuze
(IT) Facoltativamente
(ES) Opcional
(PT) Opcional
(DK) Valgfri
(NO) Valgfritt
(SE) Valfri
(FI) Valinnaisesti
(RU) На выбор
(PL) Opcjonalnie
(CZ) Volitelné
(HU) Választás szerint
(SK) Alternatívne
(RO) Opțional
(BG) По избор
(SI) Izbirno
(GR) Προαιρετικά
(TR) Opsiyonel

(DE) Zusammenbau Reihenfolge.
(GB) Sequence of assembly.
(FR) Ordre d'assemblage.
(NL) Volgorde van montage.
(IT) Sequenza di assemblaggio.
(ES) Secuencia de montaje.
(PT) Sequência de montagem.
(DK) Samlerækkefølge.
(NO) Monteringsrekkefølge.
(SE) Montering ordningsföljd.
(FI) Kokoamisjärjestys.
(RU) Последовательность сборки.
(PL) Kolejność montażu.
(CZ) Pořadí složení.
(HU) Összerakási sorrend.
(SK) Poradie zostavenia.
(RO) Ordinea asamblării.
(BG) Последователност на сглобяване.
(SI) Vrstni red sestavljanja.
(GR) Σειρά τοποθέτησης.
(TR) Parçaları birleştirme sırası.

(DE) Anzahl der Arbeitsgänge.
(GB) Number of working steps.
(FR) Nombre d'étapes de travail.
(NL) Het aantal bouwstappen.
(IT) Numero di fasi di lavoro.
(ES) Número de pasos de trabajo.
(PT) Número de passos de trabalho.
(DK) Antal arbejdsgange.
(NO) Antall arbeidstrinn.
(SE) Antal operationer.
(FI) Työvaiheiden määrä.
(RU) Количество операций.
(PL) Liczba cykli roboczych.
(CZ) Počet pracovních kroků.
(HU) A munkamenetek száma.
(SK) Počet pracovných operácií.
(RO) Numărul etapelor de lucru.
(BG) Брой работни стъпки.
(SI) Število delovnih postopkov.
(GR) Αριθμός βημάτων εργασίας.
(TR) Çalışma adımı sayısı.

(DE) Loch bohren.
(GB) Make a hole.
(FR) Faire un trou.
(NL) Maak een gat.
(IT) Praticare un foro.
(ES) Hacer un agujero.
(PT) Fazer um furo.
(DK) Lav et hul.
(NO) Bor et hull.
(SE) Borra hål.
(FI) Poraa reikä.
(RU) Просверлить отверстие.
(PL) Wywiercić otwór.
(CZ) Vyvrtejte otvor.
(HU) Fúrjon lyukat.
(SK) Vyvŕtajte otvor.
(RO) Faceți o gaură.
(BG) Пробийте дупка.
(SI) Izvrtajte izvrtino.
(GR) Ανοίξτε τρύπη.
(TR) Delik açın.

(DE) Bauteile trocknen lassen.
(GB) Allow the parts to dry.
(FR) Laisser sécher les pièces.
(NL) Oderdelen laten drogen.
(IT) Lasciare asciugare i componenti.
(ES) Dejar secar las piezas.
(PT) Deixar as peças secar.
(DK) Lad delene tørre.
(NO) Tørk komponenter.
(SE) Låt komponenterna torka.
(FI) Anna rakenneosien kuivua.
(RU) Дайте деталям высохнуть.
(PL) Pozostawić elementy konstrukcji do wyschnięcia.
(CZ) Nechte díly uschnout.
(HU) Hagyja megszáradi az alkatrészeket.
(SK) Konštrukčné diely nechajte vyschnúť.
(RO) Lăsați componentele să se usuce.
(BG) Оставете сглобените части да изсъхнат.
(SI) Osušite sestavne dele.
(GR) Αφήστε τα μέρη να στεγνώσουν.
(TR) Yapı parçalarını kurumaya bırakın.

(DE) Gleichen Vorgang auf der gegenüberliegenden Seite wiederholen.
(GB) Repeat same procedure on opposite side.
(FR) Opérer de la même façon sur l'autre face.
(NL) Dezelfde handeling herhalen aan de tegenoverliggende kant.
(IT) Ripetere il procedimento dall'altra parte.
(ES) Repetir el mismo procedimiento en el lado contrario.
(PT) Repetir alguns procedimentos no lado oposto.
(DK) Gentag proceduren på den modstående side.
(NO) Gjenta samme forløp på motliggende side.
(SE) Upprepa samma process på motsatta sidan.
(FI) Toista menettely vastakkaisella puolella.
(RU) Повторить такие же действия на противоположной стороне.
(PL) Powtórzyć te same czynności po przeciwnej stronie.
(CZ) Stejný postup opakujte na protilehlé straně.
(HU) Ismételje meg a műveletet az ellentétes oldalon.
(SK) Rovnaký postup zopakujte na protiľahlej strane.
(RO) Repetați același procedeu pe latura opusă.
(BG) Повторете същите стъпки на срещуположната страна.
(SI) Enak postopek ponovite na nasprotni strani.
(GR) Επαναλάβετε την ίδια διαδικασία στην αντίθετη πλευρά.
(TR) Aynı işlem adımlarını diğer tarafta da uygulayın.

(DE) Mit Klebeband fixieren.
(GB) Attach with adhesive tape.
(FR) Fixer à l'aide de ruban adhésif.
(NL) Met plakband vastzetten.
(IT) Fissare con nastro adesivo.
(ES) Fijar con cinta adhesiva.
(PT) Fixar com fita adesiva.
(DK) Fastgør med tape.
(NO) Fest med tape.
(SE) Fixera med tejp.
(FI) Kiinnitä liimanauhalla.
(RU) Зафиксировать липкой лентой.
(PL) Przymocować za pomocą taśmy samoprzylepnej.
(CZ) Připevněte lepicí páskou.
(HU) Rögzítse ragasztószalaggal.
(SK) Fixujte lepiacou páskou.
(RO) Fixați cu bandă adezivă.
(BG) Фиксирайте с тиксо.
(SI) Pritrdite z lepilnim trakom.
(GR) Στερεώστε με κολλητική ταινία.
(TR) Yapıştırma bandı ile sabitleyin.

(DE) Spitze eines Schraubenziehers erhitzen und auf das herausragende Ende des Plastikstiftes drücken.
(GB) Heat tip of screwdriver and press on protruding end of plastic pin.
(FR) Chauffer la pointe du tournevis et appuyer sur la partie saillante de l'extrémité en plastique.
(NL) De punt van een schroevendraaier verhitten en op het uitstekende einde van de plastic stift drukken.
(IT) Riscaldare la punta di un cacciavite e premere sull'estremità sporgente del perno di plastica.
(ES) Calentar la punta del destornillador y presionar el extremo saliente de la clavija de plástico.
(PT) Aquecer a ponta de uma chave de parafusos e pressionar sobre a extremidade protuberante do pino plástico.
(DK) Opvarm spidsen af en skruetrækker og tryk på den udragende ende af plastikstiften.
(NO) Varm opp spissen på en skrutrekker og trykk på den utstikkende enden av plaststiften.
(SE) Värm toppen av en skruvmejsel och tryck den på plaststiftens utstickande ände.
(FI) Kuumenna ruuvimeisselin päätä ja paina esiintyöntyvän muovipuikon päätä.
(RU) Нагреть наконечник отвёртки и надавить на выступающий конец пластмассового штифта.
(PL) Ogrzać czubek śrubokrętu i przycisnąć do końcówki wystającego plastikowego kołka.
(CZ) Nahřejte špičku šroubováku a přitiskněte ji na vyčnívající konec plastového kolíku.
(HU) Melegítse meg a csavarhúzó hegyét és nyomja rá a műanyag csap kiálló végére.
(SK) Zohrejte hrot skrutkovača a zatlačte na vyčnievajúci koniec plastového kolíka.
(RO) Încălziți vârful unei șurubelnițe și apăsați pe capătul proeminent al știftului de plastic.
(BG) Нагрейте върха на отвертка и натиснете подаващия се край на пластмасовия щифт.
(SI) Konico izvijača segrejte in pritisnite na izstopajoči konec plastičnega zatiča.
(GR) Θερμάνετε μύτη ενός κατσαβιδιού και πιέστε στο άκρο του πλαστικού πείρου που προεξέχει.
(TR) Tornavidanın ucunu ısıtın ve plastik pimin çıkıntı yapan ucuna tutun.

(DE) Abziehbild in Wasser einweichen und anbringen.
(GB) Soak and apply decals.
(FR) Mouiller et appliquer les décalcomanies.
(NL) Transfer in water even laten weken en aanbrengen.
(IT) Immergere la decalcomania nell'acqua e applicarla.
(ES) Mojar y aplicar calcomanías.
(PT) Amolecer o decalque em água e aplicar.
(DK) Gør overføringsbilledet vådt og sæt det på.
(NO) Myk opp avtrekkingsbildet i vann og sett på.
(SE) Blötlägg dekalen i vatten och sätt på den.
(FI) Pehmitä siirtokuva vedessä ja siirrä paikalleen.
(RU) Опустите переводную картинку в воду и нанесите её.
(PL) Namoczyć kalkomanię w wodzie i przykleić.
(CZ) Nechte obtisk odmočit ve vodě a přilepte.
(HU) Merítse vízbe és helyezze fel a matricát.
(SK) Obtlačkový obrázok namočte do vody a priložte na plochu.
(RO) Înmuiați abțibildul în apă și aplicați-l.
(BG) Потопете ваденката във вода и я поставете.
(SI) Prelepnico namakajte v vodi. In namestite
(GR) Μουσκέψτε σε νερό και τοποθετήστε τις χαλκομανίες.
(TR) Çıkartmayı suda yumuşatın ve takın.

(DE) Mit einem Messer abtrennen.
(GB) Detach with knife.
(FR) Détacher au couteau.
(NL) Met een mesje afsnijden.
(IT) Separare con un coltello.
(ES) Separar con cuchillo.
(PT) Separar com uma faca.
(DK) Skær af med en kniv.
(NO) Separer med kniv.
(SE) Skall skiljas av med en kniv.
(FI) Erota veitsellä.
(RU) Отделить ножом.
(PL) Oddzielić za pomocą noża.
(CZ) Oddělte nožem.
(HU) Válassza le késsel.
(SK) Oddeľte nožom.
(RO) Desprindeți cu un cuțit.
(BG) Откъснете с нож.
(SI) Odrežite z ustreznim rezilom.
(GR) Αφαιρέστε με ένα μαχαίρι.
(TR) Bir bıçak ile kesin.

(DE) Abbildung zusammengesetzter Teile.
(GB) Illustration of assembled parts.
(FR) Figure représentant les pièces assemblées.
(NL) Afbeelding van samengevoegde onderdelen.
(IT) Foto delle parti assemblate.
(ES) Figura de las piezas montadas.
(PT) Ilustração das peças montadas.
(DK) Illustration af samlede dele.
(NO) Figur av sammensatte deler.
(SE) Bild på sammansatta detaljer.
(FI) Koottujen osien kuva.
(RU) Изображение смонтированных деталей.
(PL) Rysunek połączonych części.
(CZ) Zobrazení spojených dílů.
(HU) Összerakott alkatrészek ábrája.
(SK) Obrázok dielov, ktoré sa majú zmontovať.
(RO) Figura reprezentând piesele asamblate.
(BG) Изображение на сглобените части.
(SI) Slika sestavljenih delov.
(GR) Απεικόνιση των τοποθετημένων μερών.
(TR) Birleştirilmiş parçalar resmi.

(DE) Zur Anbringung der Abziehbilder empfohlen.
(GB) Recommended for affixing the decals.
(FR) Recommandé pour l'application des décalcomanies.
(NL) Aanbevolen voor het aanbrengen van de transfers.
(IT) Raccomandato per l'applicazione delle decalcomanie.
(ES) Recomendado para fijar bien las calcomanías.
(PT) Recomendado para a fixação dos autocolantes.
(DK) Anbefales til anbringelse af overføringsbillederne.
(NO) Anbefales til å feste avtrekksbilder.
(SE) Rekommenderad för montering av klisterdekalerna.
(FI) Suositellaan siirtokuvien siirtämiseen.
(RU) Рекомендуется для нанесения переводных картинок.
(PL) Zalecane do przyklejenia kalkomanii.
(CZ) Doporučujeme k umístění obtiskovacích obrázků.
(HU) A matrica felhelyezéséhez ajánlható.
(SK) Odporúča sa pre umiestnenie obtlačkového obrázku.
(RO) Recomandat pentru aplicarea abțibildurilor.
(BG) Препоръчва се за поставяне на ваденки.
(SI) Pri nameščanju nalepnice priporočamo.
(GR) Συνιστάται για την τοποθέτηση των χαλκομανιών.
(TR) Çıkartmaların takılması için önerilir.

*
(DE) Nicht enthalten
(GB) Not included
(FR) Non fourni
(NL) Behoort niet tot de levering
(IT) Non incluso
(ES) No incluido
(PT) Não incluído
(DK) Medfølger ikke
(NO) Ikke inkludert
(SE) Ingår ej
(FI) Ei sisällä
(RU) Не содержится
(PL) Nie wchodzi w zakres dostawy
(CZ) Není obsaženo
(HU) Nem tartalmazza
(SK) Neobsahuje
(RO) Nu este inclus
(BG) Не се включва в комплекта
(SI) Ni priloženo
(GR) Δεν περιλαμβάνεται
(TR) İçermiyor

Benötigte Farben / Required colours

(FR) Peintures nécessaires
(NL) Benodigde kleuren
(IT) Colori necessari
(ES) Colores necesarios
(PT) Cores necessárias
(DK) Nødvendige farver
(NO) Nødvendige farger
(SE) Erforderliga färger
(FI) Tarvittavat värit
(RU) Необходимые краски
(PL) Potrzebne kolory
(CZ) Potřebné barvy
(HU) Szükséges színek
(SK) Požadované farby
(RO) Culori necesare
(BG) Необходими цветове
(SI) Potrebne barve
(GR) Απαιτούμενα χρώματα
(TR) Gerekli renkler

42 A

(DE) Gelboliv matt
(GB) Olive yellow matt
(FR) Olive jaunâtre mat
(NL) Geelolijf mat
(IT) Oliva giallastro opaco
(ES) Amarillo oliva mate
(PT) Amarelo azeitona mate
(DK) Olivengul mat
(NO) Gul oliven matt
(SE) Olivgul matt
(FI) Kellertävä oliivi matta
(RU) Оливково-жёлтый матовый
(PL) Oliwkowożółty matowy
(CZ) Žlutá olivová matný
(HU) Olajsárga, fénytelen
(SK) Olivovo žltá matný
(RO) Galben măsliniu mat
(BG) Жълтеникавомаслинено матово
(SI) Rumeno-olivna mat
(GR) Λαδί κιτρινωπό ματ
(TR) Zeytin sarısı mat

70% 06 B 91 30%

(DE) Teerschwarz matt
(GB) Tar black matt
(FR) Noir goudron mat
(NL) Teerzwart mat
(IT) Nero catrame opaco
(ES) Negro brea mate
(PT) Preto alcatrão mate
(DK) Tjæresort mat
(NO) Tjæresort matt
(SE) Tjärsvart matt
(FI) Tervanmusta matta
(RU) Битумно-чёрный матовый
(PL) Czarna smoła matowy
(CZ) Dehtová černá matný
(HU) Kátrányfekete, fénytelen
(SK) Čierna térová matný
(RO) Negru-închis mat
(BG) Катранено черно матово
(SI) Katransko-črna mat
(GR) Μαύρο βαθύ ματ
(TR) Katran siyahı mat

+

(DE) Eisen metallic
(GB) Iron metallic
(FR) Fer métallique
(NL) IJzer metallic
(IT) Ferro metallico
(ES) Acero metálico
(PT) Aço metálico
(DK) Stål metallisk
(NO) Jern metallic
(SE) Stål metallic
(FI) Teräs metallinen
(RU) Сталь металлик
(PL) Grafit metaliczny
(CZ) Ocelová metalízový
(HU) Acélmetál
(SK) Oceľová metalíza
(RO) Fier metalic
(BG) Желязо металик
(SI) Železna kovinska
(GR) Χρώμα σιδήρου μεταλλικό
(TR) Metalik metalik

30 C

(DE) Orange glänzend
(GB) Orange gloss
(FR) Orange brillant
(NL) Oranje glanzend
(IT) Arancio lucido
(ES) Naranja brillante
(PT) Laranja brilhante
(DK) Orange blank
(NO) Oransje glansende
(SE) Orange blank
(FI) Oranssi kiiltävä
(RU) Оранжевый глянцевый
(PL) Pomarańczowy błyszczący
(CZ) Oranžová lesklý
(HU) Narancs, fényes
(SK) Oranžová lesklý
(RO) Oranj strălucitor
(BG) Оранжево гланцово
(SI) Oranžna sijoča
(GR) Πορτοκαλί γυαλιστερό
(TR) Turuncu parlak

382 D

(DE) Holzbraun seidenmatt
(GB) Wood brown silk matt
(FR) Brun bois satiné mat
(NL) Houtbruin zijdemat
(IT) Marrone legno opaco satinato
(ES) Marrón madera mate satinado
(PT) Castanho madeira mate sedoso
(DK) Træbrun silkemat
(NO) Trebrun silkematt
(SE) Träbrun sidenmatt
(FI) Puunruskea silkkimatta
(RU) Древесно-коричневый шелковисто-матовый
(PL) Brązowy w odcieniu drewna jedwabiście matowy
(CZ) Dřevěná hnědá jemně matný
(HU) Fa barna, fakóselymes
(SK) Drevená hnedá hodvábne matný
(RO) Maro lemnos satinat
(BG) Дървеснокафяво копринематово
(SI) Lesno-rjava svileno-mat
(GR) Καφέ ανοιχτό σατινέ
(TR) Ahşap rengi ipeksi mat

09 E

(DE) Anthrazit matt
(GB) Anthracite matt
(FR) Anthracite mat
(NL) Antraciet mat
(IT) Antracite opaco
(ES) Antracita mate
(PT) Antracite mate
(DK) Antracitgrå mat
(NO) Antrasitt matt
(SE) Antracitgrå matt
(FI) Antrasiitinharmaa matta
(RU) Антрацит матовый
(PL) Antracyt matowy
(CZ) Antracitová šedá matný
(HU) Antracit, fénytelen
(SK) Čierna uhľová matný
(RO) Antracit mat
(BG) Антрацит матово
(SI) Antracit mat
(GR) Γκρι ανθρακί ματ
(TR) Antrazit mat

86 F

(DE) Khakibraun matt
(GB) Khaki brown matt
(FR) Kaki mat
(NL) Khaki mat
(IT) Marrone cachi opaco
(ES) Caqui mate
(PT) Castanho caqui mate
(DK) Khakibrun mat
(NO) Kakibrun matt
(SE) Khakibrun matt
(FI) Oliivinruskea matta
(RU) Коричневый хаки матовый
(PL) Khaki matowy
(CZ) Olivová hnědá matný
(HU) Kekiszínű, fénytelen
(SK) Olivová hnedá matný
(RO) Maro măsliniu mat
(BG) Каки матово
(SI) Kaki-rjava mat
(GR) Καφέ-λαδί ματ
(TR) Zeytin kahvesi mat

70% 91 G 06 30%

(DE) Eisen metallic
(GB) Iron metallic
(FR) Fer métallique
(NL) IJzer metallic
(IT) Ferro metallico
(ES) Acero metálico
(PT) Aço metálico
(DK) Stål metallisk
(NO) Jern metallic
(SE) Stål metallic
(FI) Teräs metallinen
(RU) Сталь металлик
(PL) Grafit metaliczny
(CZ) Ocelová metalízový
(HU) Acélmetál
(SK) Oceľová metalíza
(RO) Fier metalic
(BG) Желязо металик
(SI) Železna kovinska
(GR) Χρώμα σιδήρου μεταλλικό
(TR) Metalik metalik

+

(DE) Teerschwarz matt
(GB) Tar black matt
(FR) Noir goudron mat
(NL) Teerzwart mat
(IT) Nero catrame opaco
(ES) Negro brea mate
(PT) Preto alcatrão mate
(DK) Tjæresort mat
(NO) Tjæresort matt
(SE) Tjärsvart matt
(FI) Tervanmusta matta
(RU) Битумно-чёрный матовый
(PL) Czarna smoła matowy
(CZ) Dehtová černá matný
(HU) Kátrányfekete, fénytelen
(SK) Čierna térová matný
(RO) Negru-închis mat
(BG) Катранено черно матово
(SI) Katransko-črna mat
(GR) Μαύρο βαθύ ματ
(TR) Katran siyahı mat

330 H

(DE) Feuerrot seidenmatt
(GB) Fiery red silk matt
(FR) Rouge feu satiné mat
(NL) Vuurrood zijdemat
(IT) Rosso fuoco opaco satinato
(ES) Rojo fuego mate satinado
(PT) Vermelho fogo mate sedoso
(DK) Ildrød silkemat
(NO) Ildrød silkematt
(SE) Eldröd sidenmatt
(FI) Tulenpunainen silkkimatta
(RU) Огненно-красный шелковисто-матовый
(PL) Ognistoczerwony jedwabiście matowy
(CZ) Ohnivě červená jemně matný
(HU) Tűzpiros, fakóselymes
(SK) Ohnivá červená hodvábne matný
(RO) Roşu aprins satinat
(BG) Огненочервено копринематово
(SI) Ognjeno-rdeča svileno-mat
(GR) Κόκκινο φωτιάς σατινέ
(TR) Alev kırmızısı ipeksi mat

54 I

(DE) Nachtblau glänzend
(GB) Midnight blue gloss
(FR) Bleu nuit brillant
(NL) Nachtblauw glanzend
(IT) Blu notte lucido
(ES) Azul noche brillante
(PT) Azul noite brilhante
(DK) Midnatsblå blank
(NO) Nattblå glansende
(SE) Midnattsblå blank
(FI) Yönsininen kiiltävä
(RU) Синяя ночь глянцевый
(PL) Granatowy błyszczący
(CZ) Noční modrá lesklý
(HU) Éjkék, fényes
(SK) Nočná modrá lesklý
(RO) Albastru-închis strălucitor
(BG) Нощносиньо гланцово
(SI) Nočno-modra sijoča
(GR) Μπλε της νύχτας γυαλιστερό
(TR) Gece mavisi parlak

90 J

(DE) Silber metallic
(GB) Silver metallic
(FR) Argent métallique
(NL) Zilver metallic
(IT) Argento metallico
(ES) Plata metálico
(PT) Prata metálico
(DK) Sølv metallisk
(NO) Sølv metallic
(SE) Silver metallic
(FI) Hopea metallinen
(RU) Серебрянный металлик
(PL) Srebrny metaliczny
(CZ) Stříbrná metalízový
(HU) Ezüstmetál
(SK) Strieborná metalíza
(RO) Argintiu metalic
(BG) Сребро металик
(SI) Srebrna kovinska
(GR) Ασημί μεταλλικό
(TR) Gümüş rengi metalik

05 K

(DE) Weiß matt
(GB) White matt
(FR) Blanc mat
(NL) Wit mat
(IT) Bianco opaco
(ES) Blanco mate
(PT) Branco mate
(DK) Hvid mat
(NO) Hvit matt
(SE) Vit matt
(FI) Valkoinen matta
(RU) Белый матовый
(PL) Biały matowy
(CZ) Bílá matný
(HU) Fehér, fénytelen
(SK) Biela matný
(RO) Alb mat
(BG) Бяло матово
(SI) Bela mat
(GR) Άσπρο ματ
(TR) Beyaz mat

82 L

(DE) Erde Dunkel matt
(GB) Dark earth matt
(FR) Terre foncé mat
(NL) Aarde donker mat
(IT) Terra scuro opaco
(ES) Tierra oscuro mate
(PT) Terra escuro mate
(DK) Mørk jordfarve mat
(NO) Mørk jord matt
(SE) Mörk jordfärg matt
(FI) Tumma maanvärinen matta
(RU) Земельный тёмный матовый
(PL) Ciemnoziemisty matowy
(CZ) Zemitě tmavá matný
(HU) Sötét földszínű, fénytelen
(SK) Zemito hnedá matný
(RO) Pământ-închis mat
(BG) Тъмноземнокафяво матово
(SI) Zemeljsko-temna mat
(GR) Σκούρο γήινο ματ
(TR) Koyu toprak kahvesi mat

65 M

(DE) Bronzegrün matt
(GB) Bronze green matt
(FR) Vert bronze mat
(NL) Bronsgroen mat
(IT) Verde bronzo opaco
(ES) Verde bronce mate
(PT) Verde bronze mate
(DK) Bronzegrøn mat
(NO) Bronsegrønn matt
(SE) Bronsgrön matt
(FI) Pronssinvihreä matta
(RU) Бронзово-зелёный матовый
(PL) Brązowozielony matowy
(CZ) Bronzová zelená matný
(HU) Bronz zöld, fénytelen
(SK) Bronzovo zelená matný
(RO) Verde-bronz mat
(BG) Бронзовозелено матово
(SI) Bronasto-zelena mat
(GR) Λαδί ματ
(TR) Bakır yeşili mat

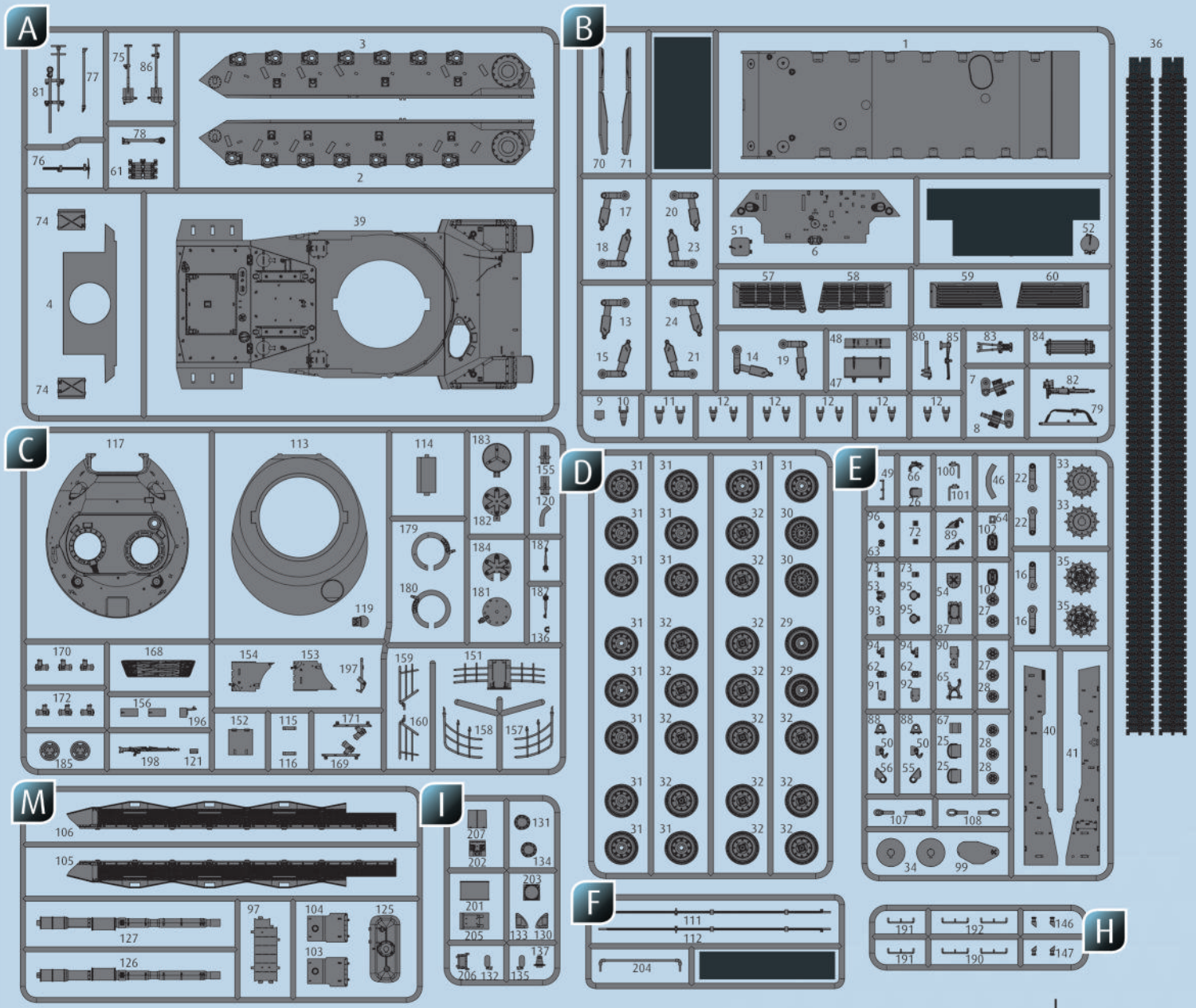

(DE) Nicht benötigte Teile
(GB) Parts not used.
(FR) Pièces non utilisées.
(NL) Niet benodigde onderdelen.
(IT) Parti non necessarie.
(ES) Piezas no utilizadas.
(PT) Peças não utilizadas.
(DK) Dele der ikke skal bruges.
(NO) Deler som ikke er nødvendige.
(SE) Ej nödvändiga delar.
(FI) Tarpeettomat osat.
(RU) Неиспользуемые детали.
(PL) Niepotrzebne części.
(CZ) Nepotřebné díly.
(HU) Szükségtelen alkatrészek.
(SK) Nepotrebné diely.
(RO) Piese care nu sunt necesare.
(BG) Ненужни детайли.
(SI) Nepotrebni deli.
(GR) Μη χρησιμοποιούμενα μέρη.
(TR) Gerekli olmayan parçalar.

Draht
Wire

Ersatzteile benötigt?

Kein Problem. Einfach den Revell-Service mit Angabe von Artikel- und Teilenummer kontaktieren. Entweder unter service@revell.de oder Revell GmbH, Abteilung X, Henschelstr. 20-30, 32257 Bünde.*

*Wir bitten um Verständnis, dass eine Gewährleistung nur bei aktuellen Artikeln, die im Zeitraum der letzten 24 Monate erworben wurden, übernommen werden kann. Mit der Ersatzteil-Bestellung können Kosten z.B. für Verpackung und Versand entstehen. Ob diese Kosten anfallen wird im Vorfeld schriftlich durch unseren Service mitgeteilt. Das Angebot kann dann angenommen oder abgelehnt werden. Unfrei eingesandte Ersatzteil-Bestellungen werden von uns nicht angenommen! Dieser Direktservice gilt für die Länder Deutschland, Benelux, Österreich, Frankreich, Großbritannien. Ersatzteil-Bestellungen aus den übrigen Ländern werden über die jeweiligen Distributeure abgewickelt. Bitte kontakten Sie Ihren Händler.

Besoin de pièces de rechange ?

Il vous suffit de contacter le service Revell et d'indiquer la référence de l'article et de la pièce. Soit en écrivant par mail à france@revell.de (uniquement pour la France) ou par courrier à Revell GmbH, Département X, Henschelstr. 20-30, D-32257 Bünde.*

*La garantie s'applique pour les articles présents au catalogue et achetés au cours des 24 derniers mois. Merci de votre compréhension. La commande de pièces de rechange peut donner lieu à des frais supplémentaires, par ex. pour l'emballage et le port. Notre service client vous en informera au préalable par écrit. Vous pourrez accepter ou refuser le devis. Nous n'acceptons pas les commandes de pièces de rechange envoyées sans affranchissement ! Ce service direct est valable pour les pays suivants : Allemagne, Benelux, Autriche, France, Grande-Bretagne. Les commandes de pièces en provenance d'autres pays sont traitées par les distributeurs correspondants. Veuillez contacter votre revendeur.

Need spare parts?

No problem. Contact Revell Service with the item number and part numbers you need: service@revell.de or Revell GmbH, Unit 10, Old Airfield Industrial Estate, Cheddington Lane, Tring, Herts, HP23 4QR, Great Britain.*

*We request your understanding that a warranty can only be accepted for current articles which have been purchased in the last 24 months. Orders for spare parts may also be subject to costs for packaging and shipping. You will be notified in advance by our Service department if such costs are incurred. The offer can then be accepted or rejected. We will not be able to process any postal requests unless correct postage has been applied to mailing! This direct service applies to the countries: Germany, Benelux, Austria, France, and the United Kingdom. Spare part orders from other countries are processed by the local distributors. Please contact your dealer.

Hebt u reserveonderdelen nodig?

Geen probleem! Neem eenvoudig contact op met de klantenservice van Revell en geef ons het artikel- en onderdeelnummer door. U kunt ons bereiken op service@revell.de of per post: Revell GmbH, Afdeling X, Henschelstr. 20-30, 32257 Bünde.*

*Wij vragen uw begrip voor de omstandigheid, dat er alleen garantie kan worden geboden voor actuele artikelen, die in de afgelopen 24 maanden zijn gekocht. Met het bestellen van reserveonderdelen kunnen kosten gemoeid zijn, bijv. voor verpakking en verzending. U wordt vooraf schriftelijk door onze klantenservice op de hoogte gesteld als er kosten zouden ontstaan. Het aanbod kan dan worden aangenomen of afgewezen. Wij nemen geen ongefrankeerde bestellingen van reserveonderdelen aan! Deze rechtstreekse service wordt verleend in de landen Duitsland, de Benelux, Oostenrijk, Frankrijk en Groot-Brittannië. Bestellingen van reserveonderdelen in de overige landen worden afgewikkeld via de betreffende distributeurs. Neem hiervoor contact op met uw verkoper.

1

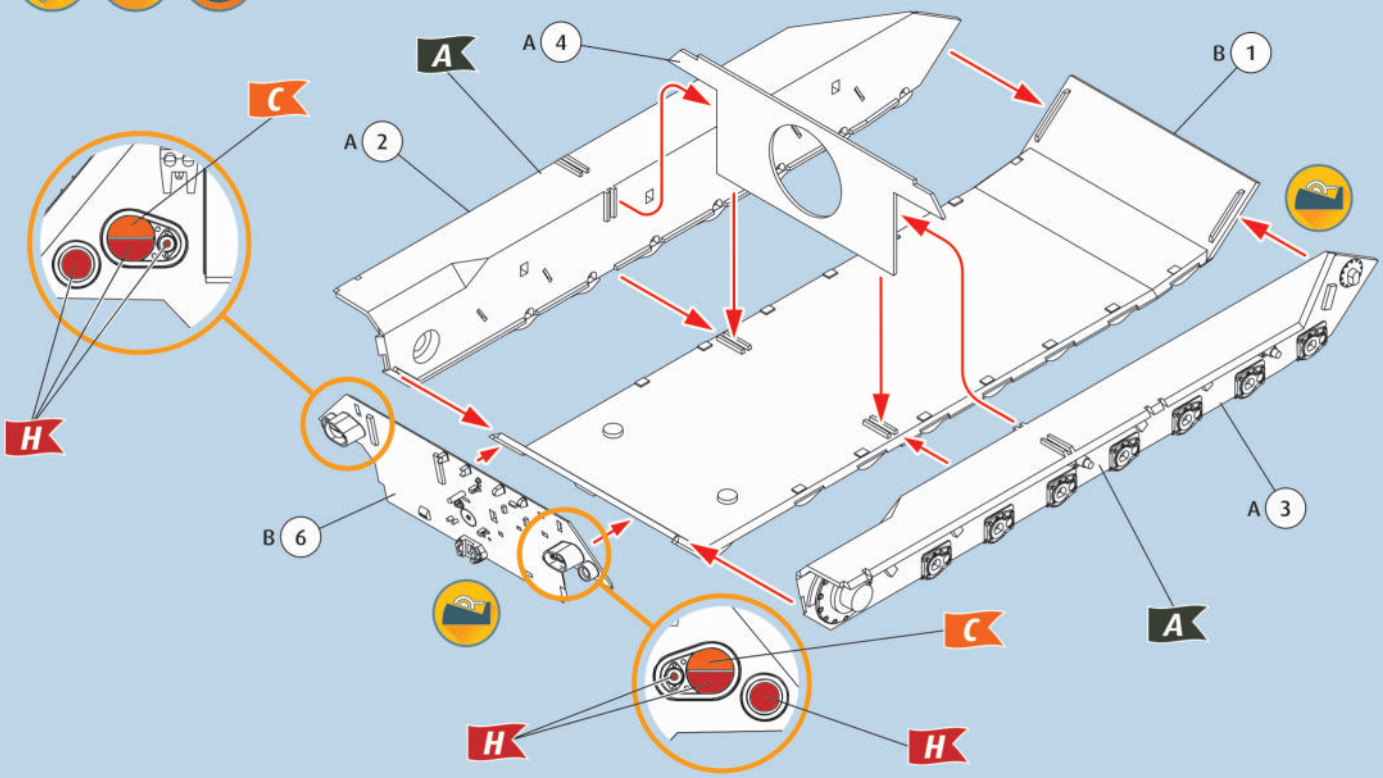
A 4
A
C
A 2
B 1
H
B 6
A 3
C
A
H
H

2

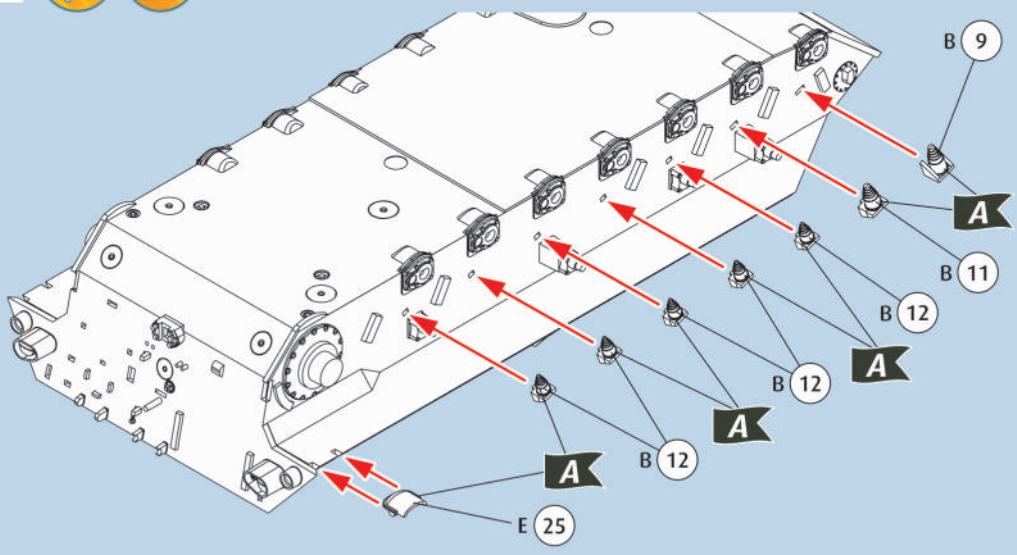
B 9
A
B 11
B 12
A
B 12
A
B 12
A
E 25

3

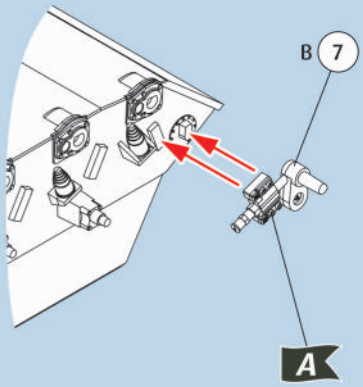
B 7
A

4

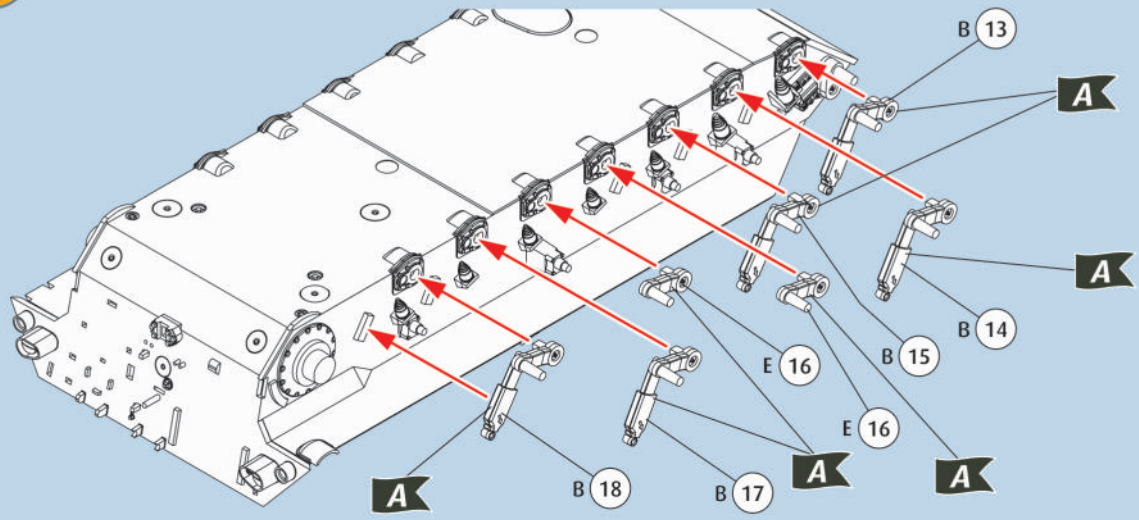
B 13
A
A
B 14
B 15
E 16
E 16
A
A
A
B 18
B 17

5 2X

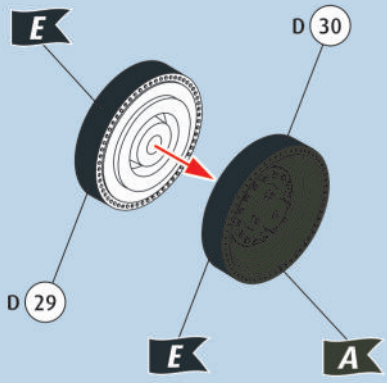

6 14X

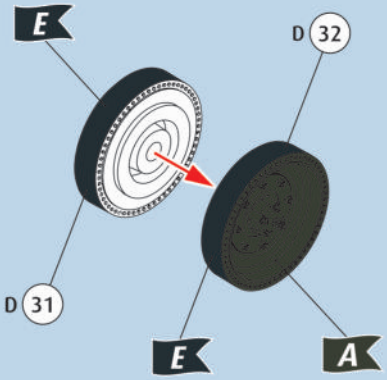

7 2X

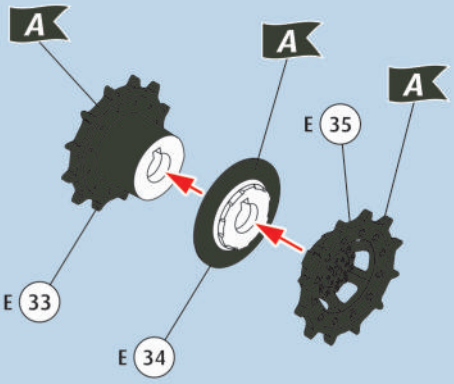

8

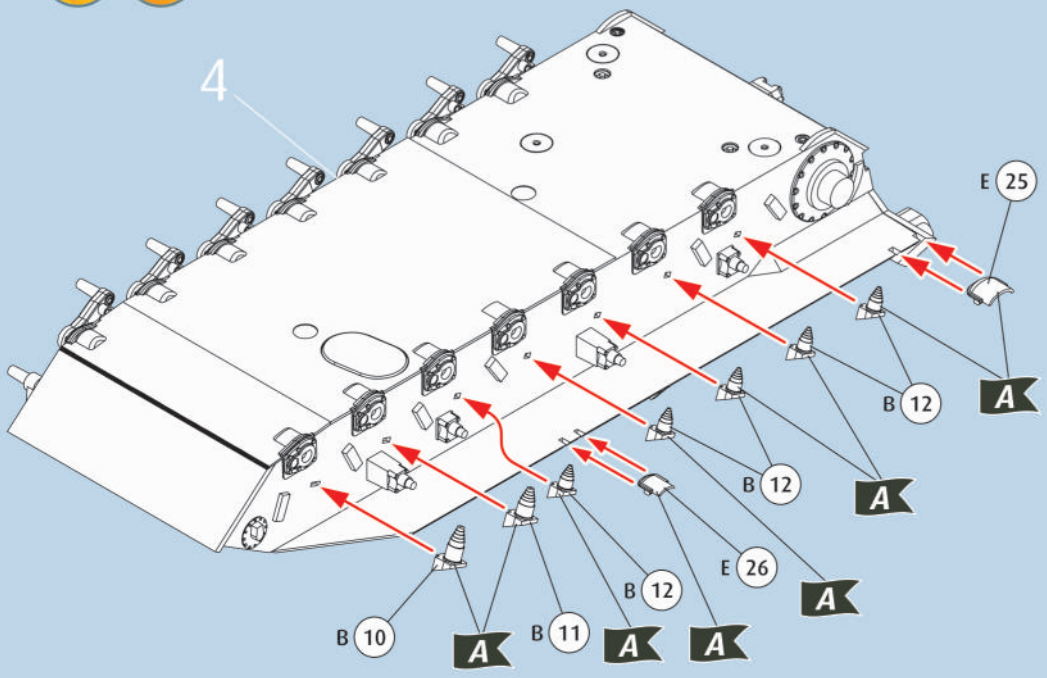

9

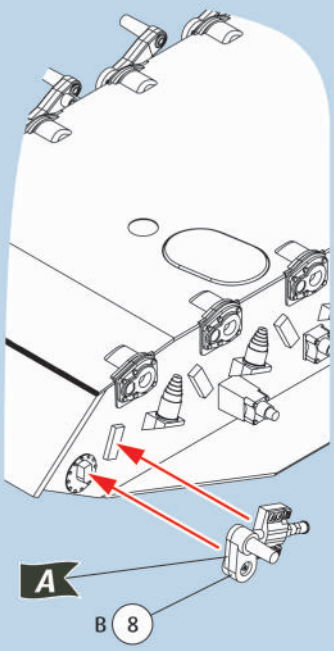

10

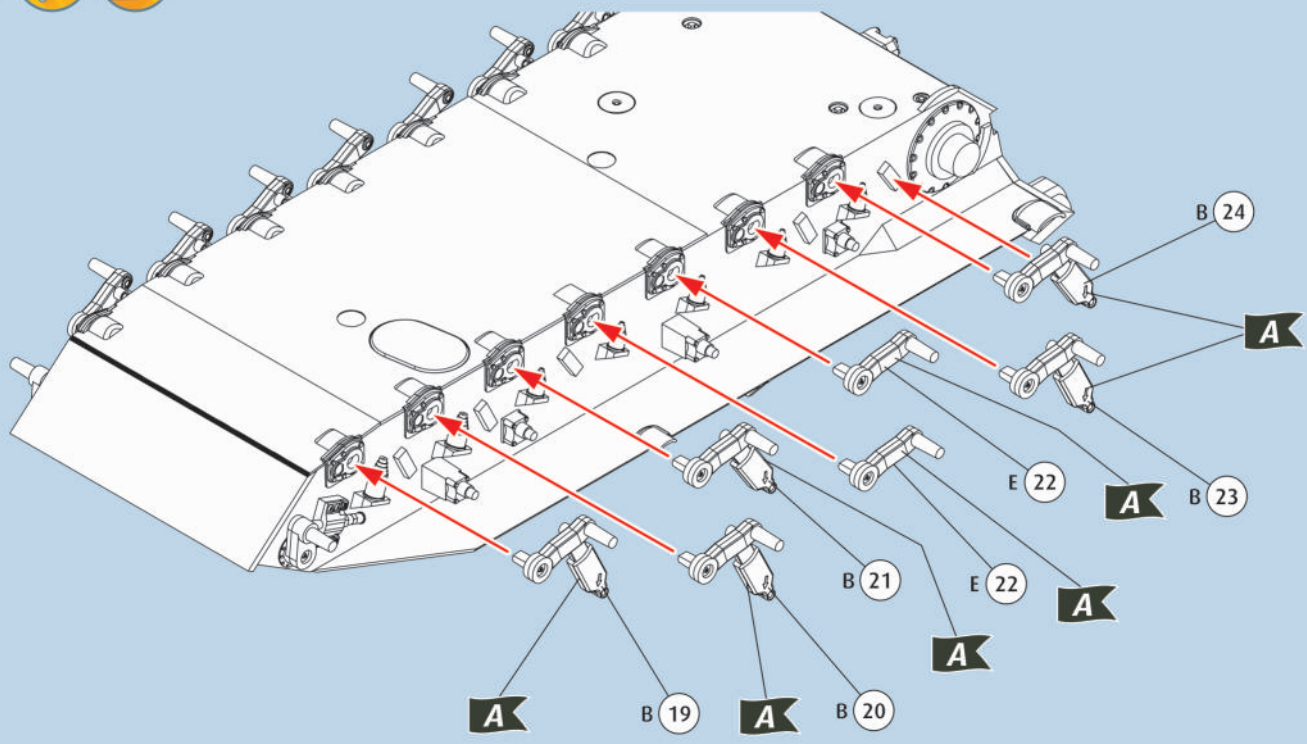

11

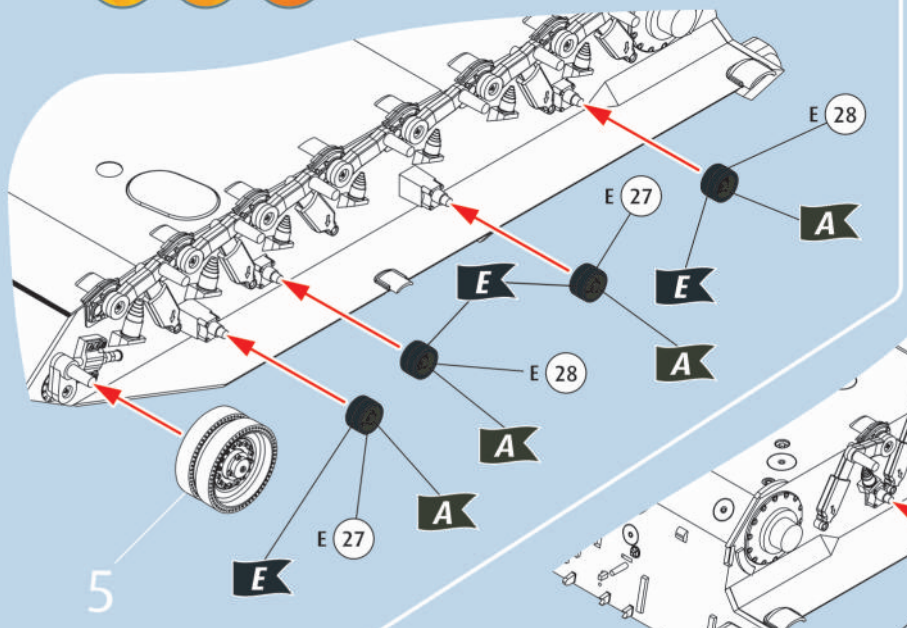

12

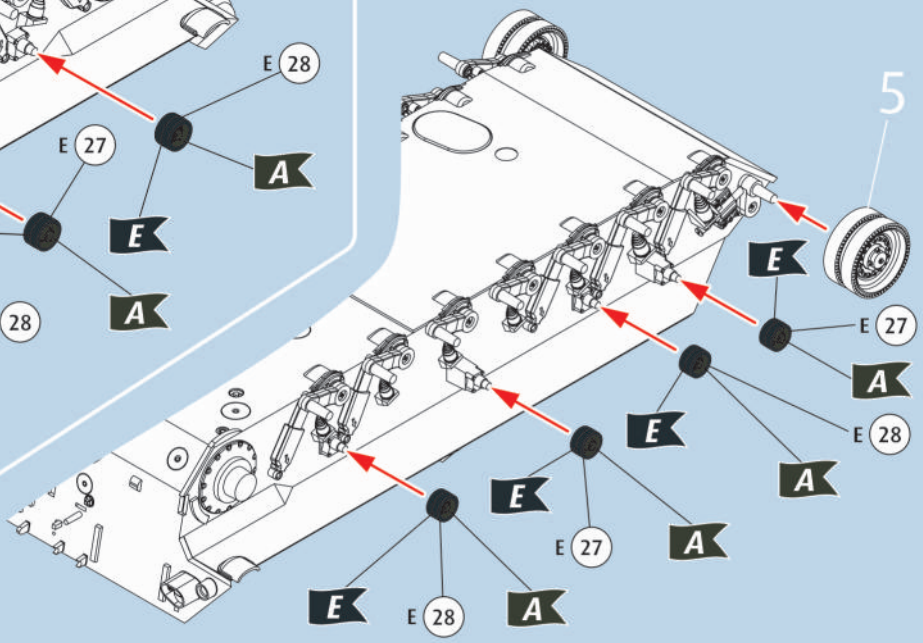

13

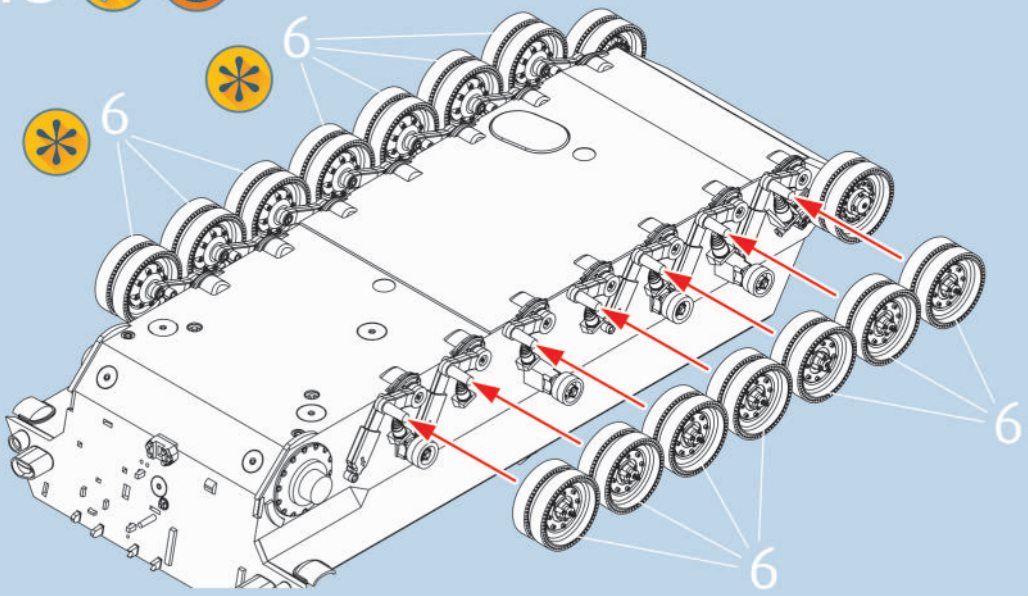

14 2X

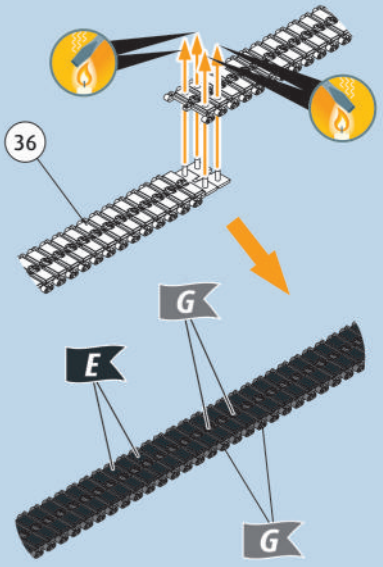

15

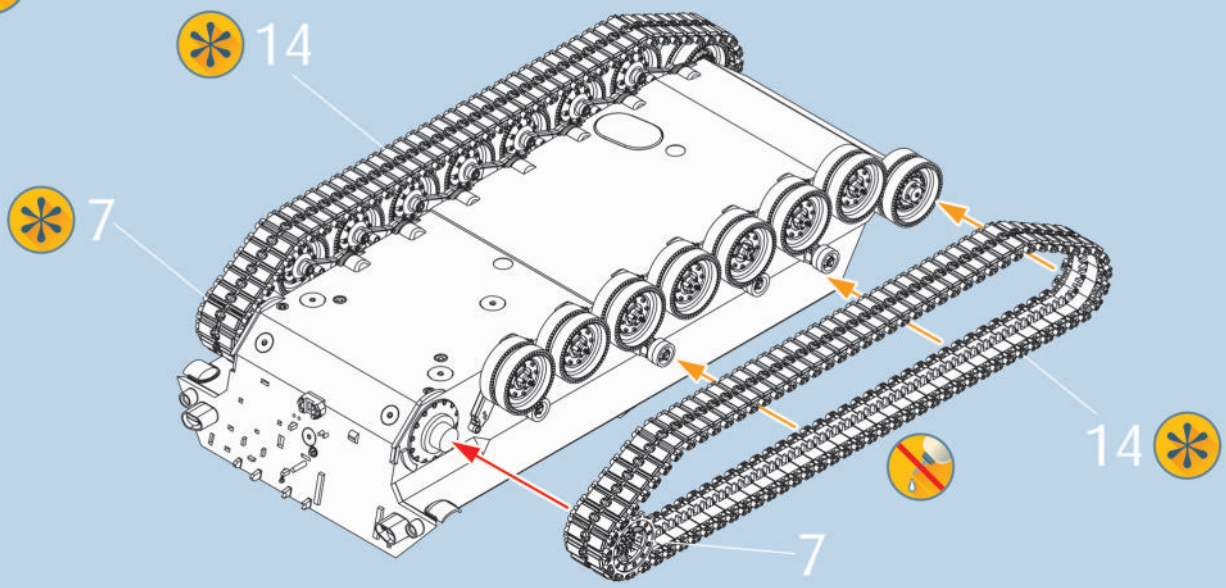

16

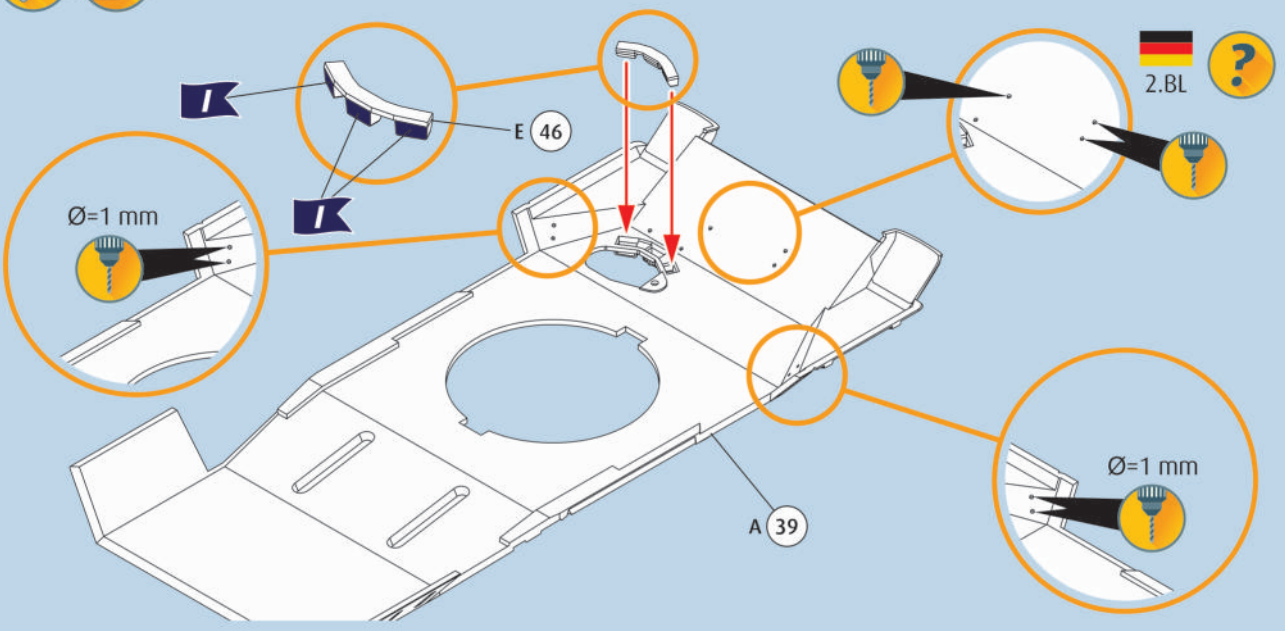

17

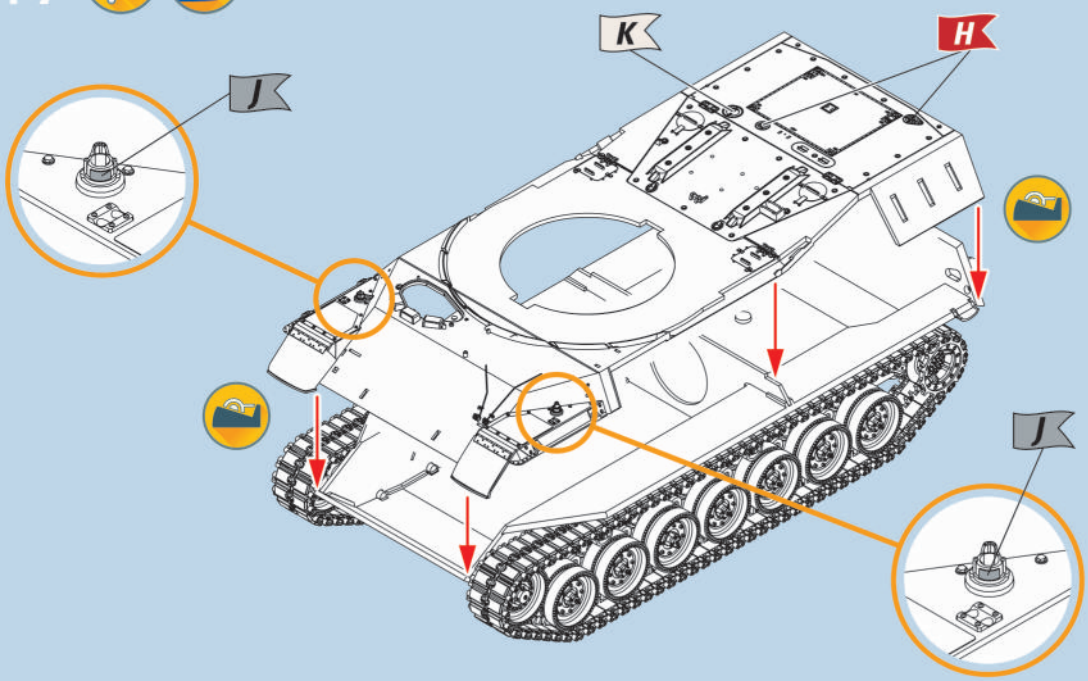

18

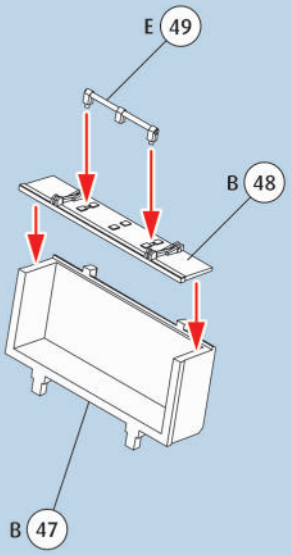

19

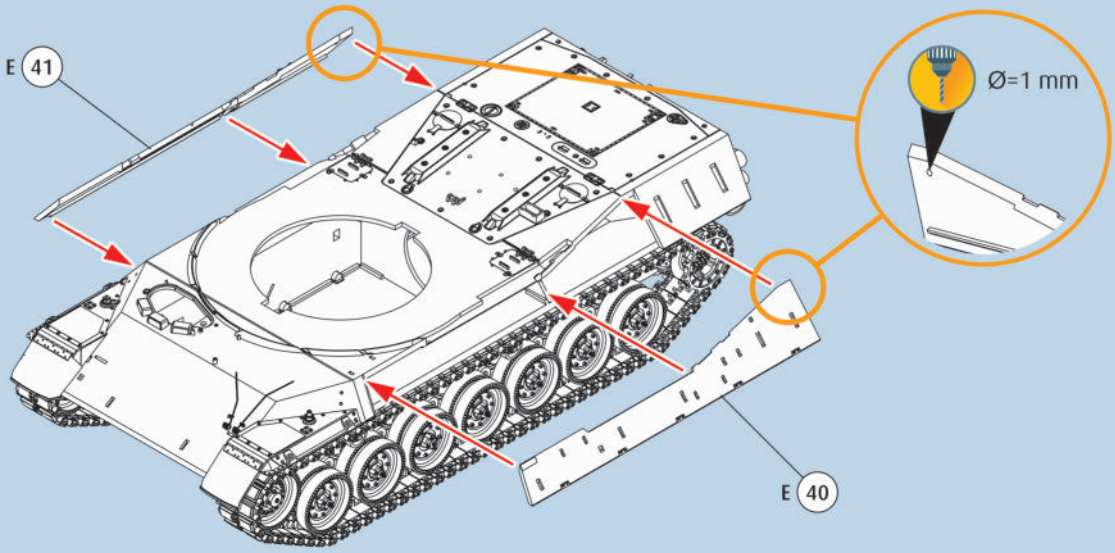

20

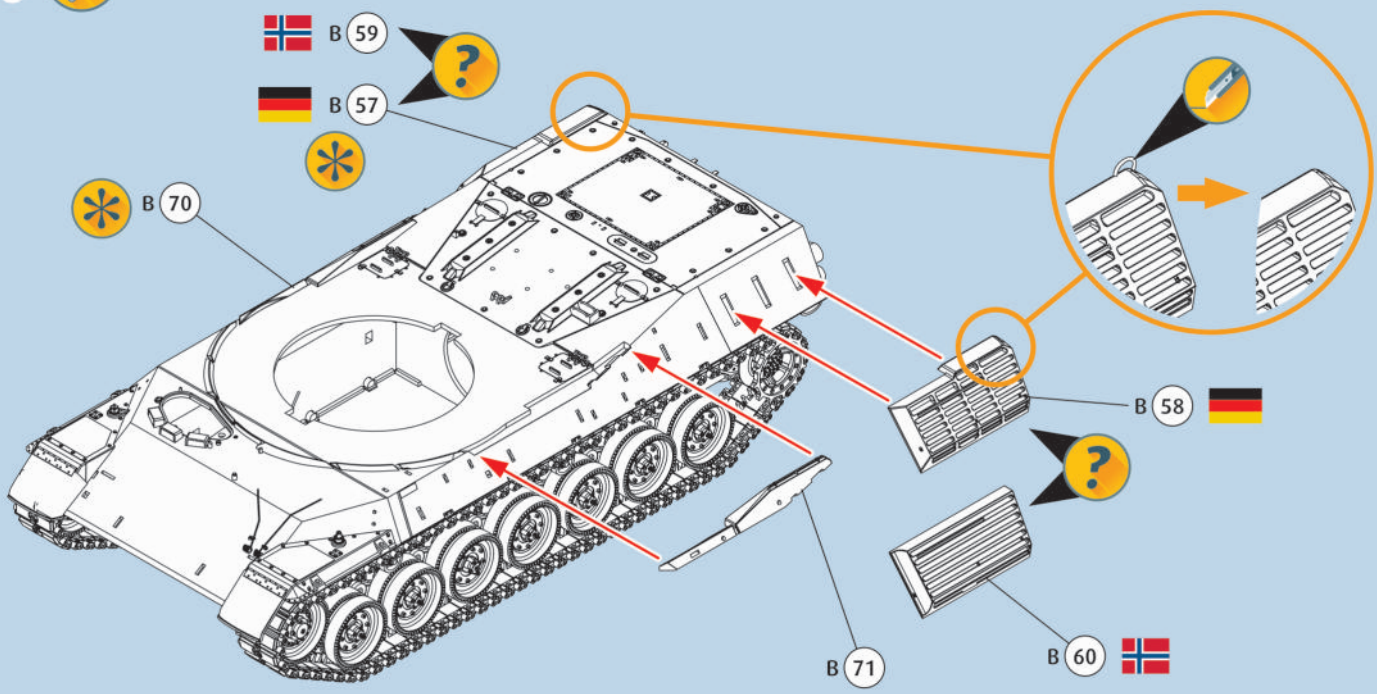

21

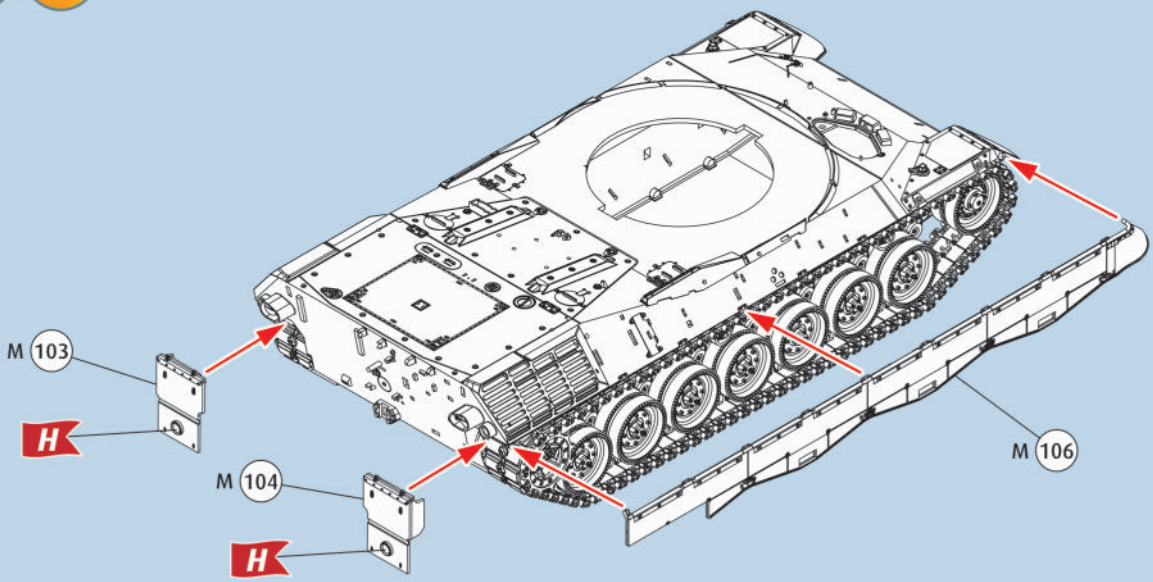

22

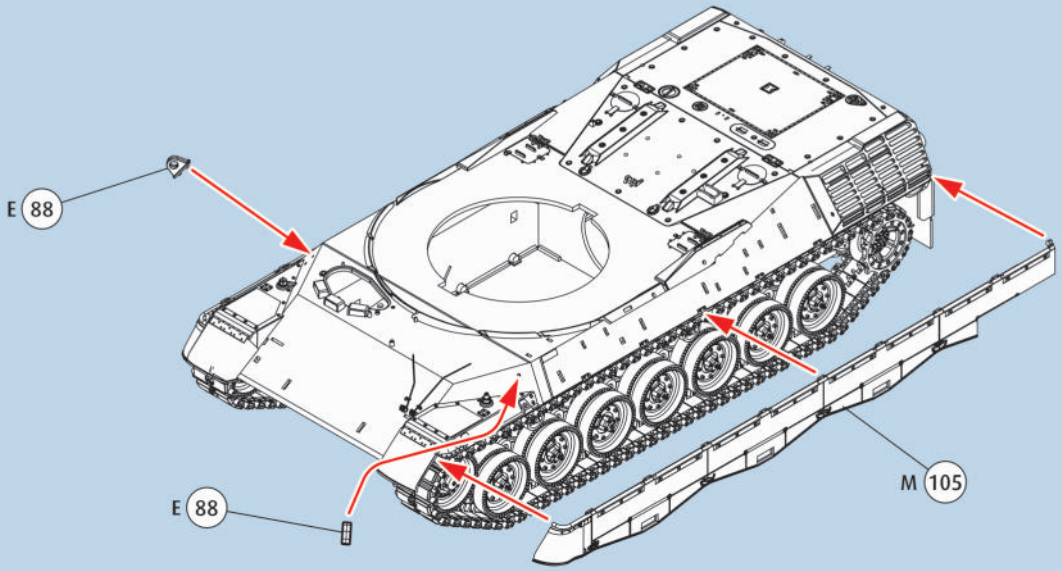

23

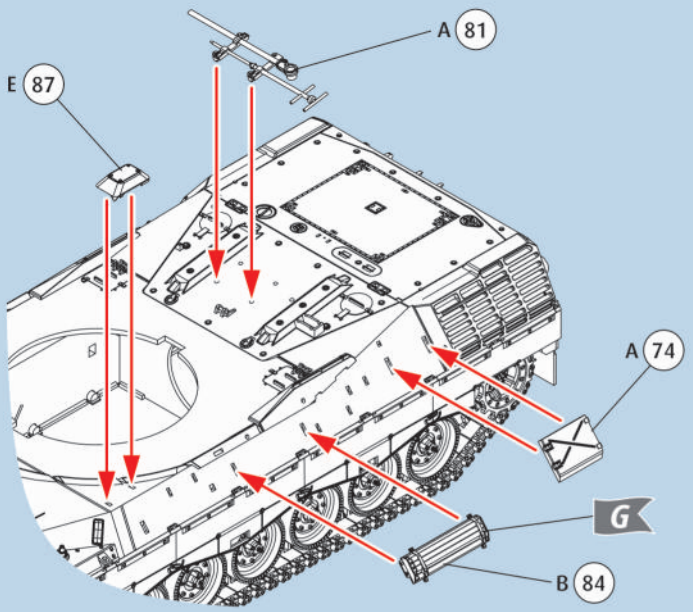
A 81
E 87
A 74
G
B 84

24

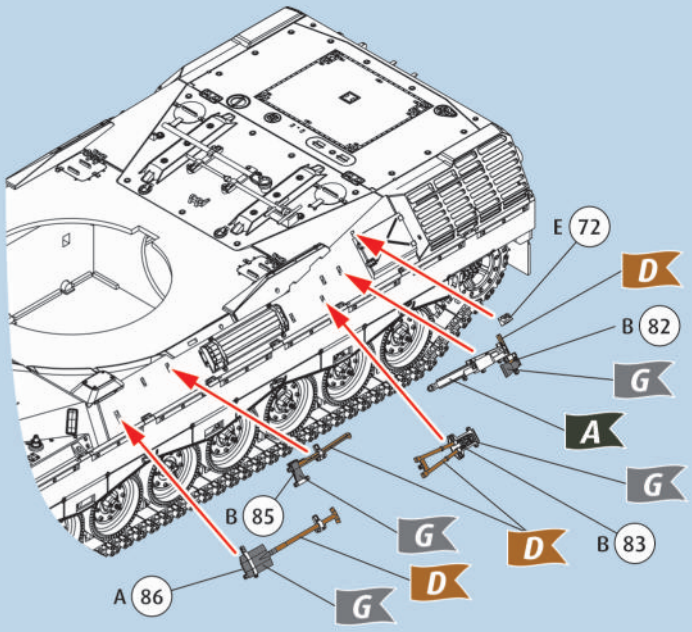
E 72
D
B 82
G
A
G
B 85
G
D
B 83
A 86
D
G

25

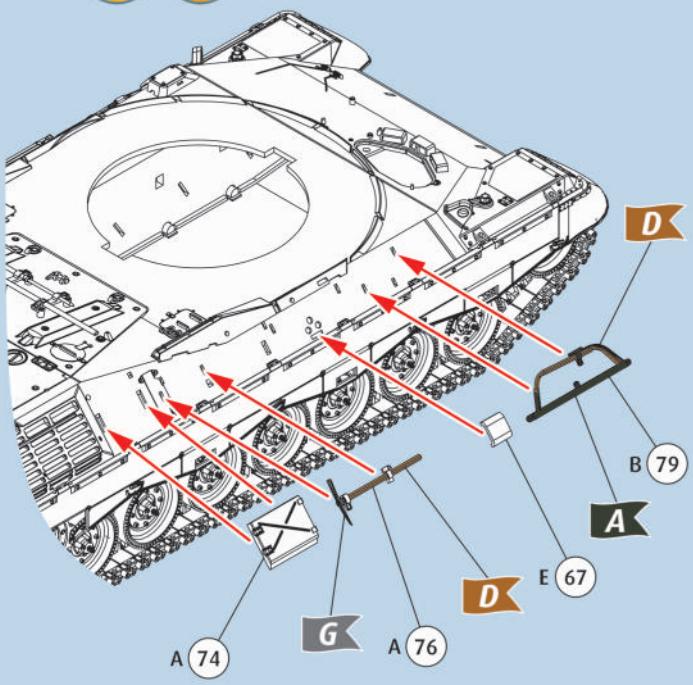
D
B 79
A
E 67
D
A 74
G
A 76

26

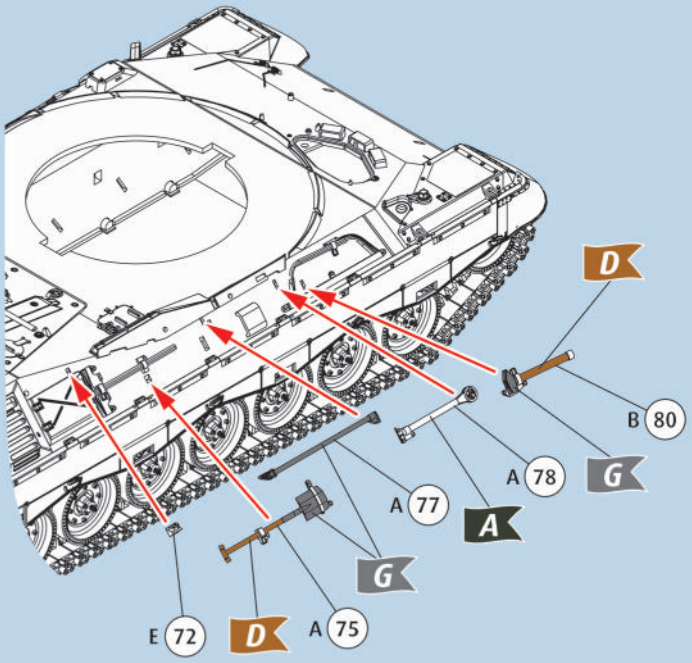
D
B 80
A 78
G
A 77
A
G
E 72
D
A 75

27

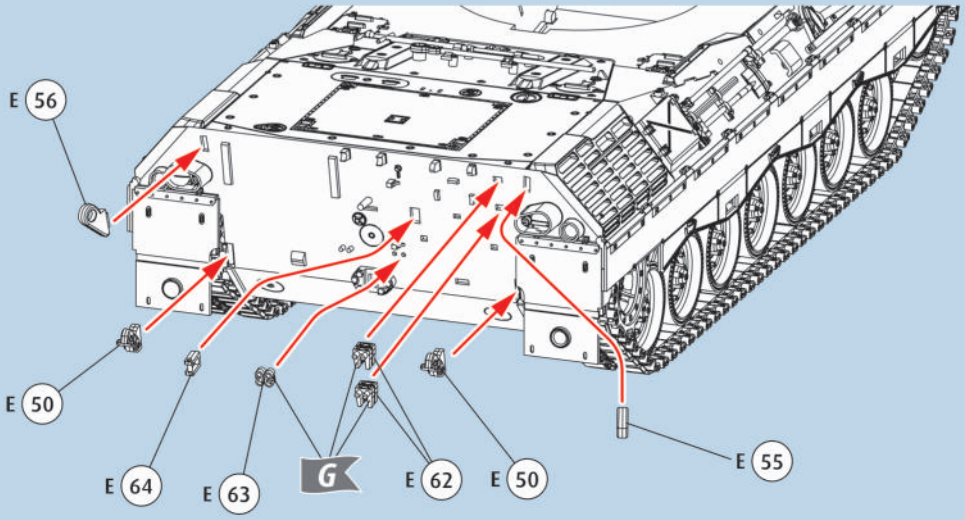
E 56
E 50
E 64
E 63
G
E 62
E 50
E 55

28

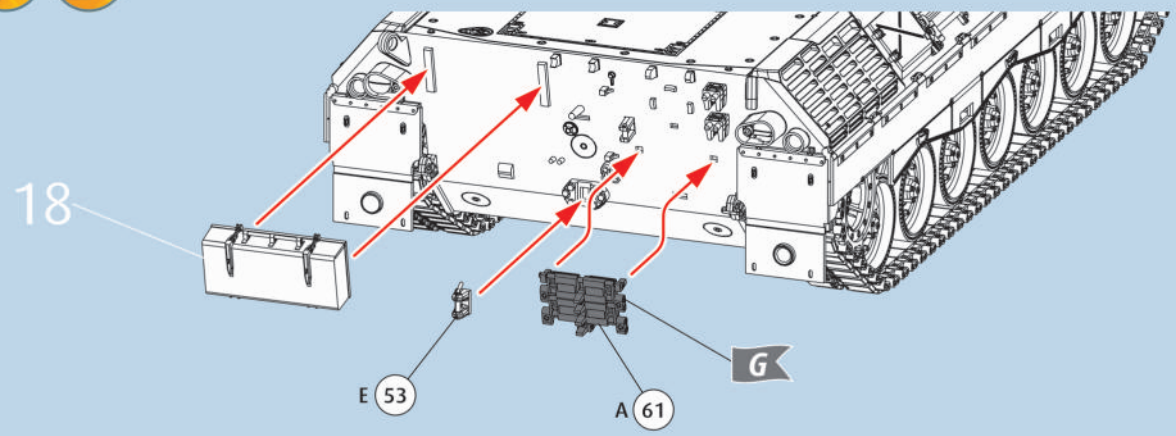
18
E 53
A 61
G

29

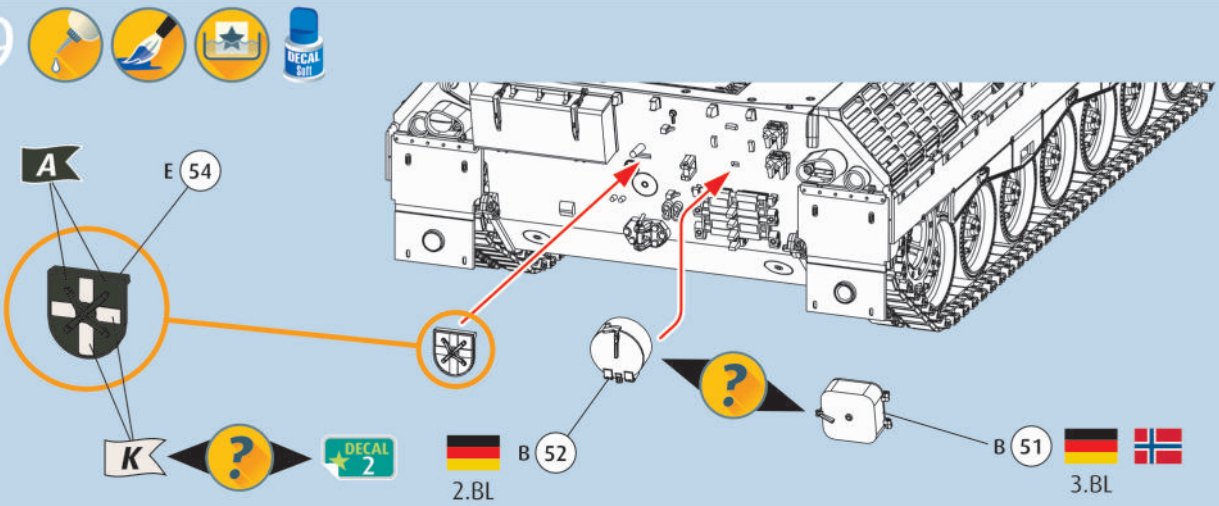
A
E 54
K
?
DECAL 2
B 52
2.BL
?
B 51
3.BL

30

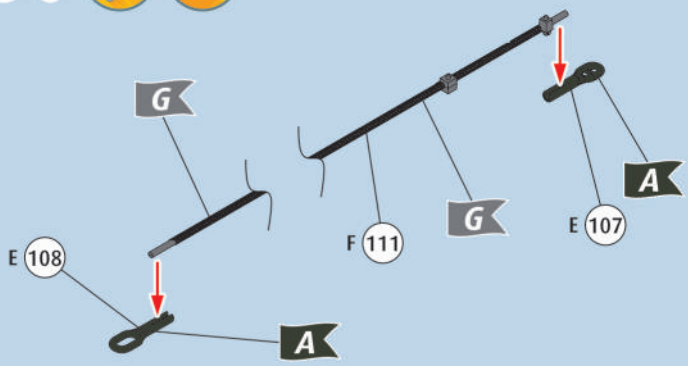
G
E 108
A
F 111
G
E 107
A

31

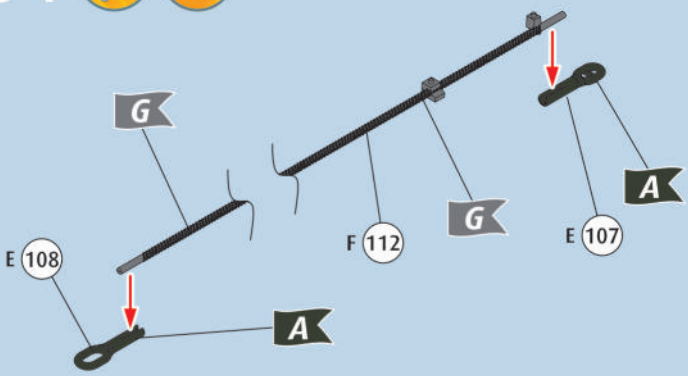
G
E 108
A
F 112
G
E 107
A

32

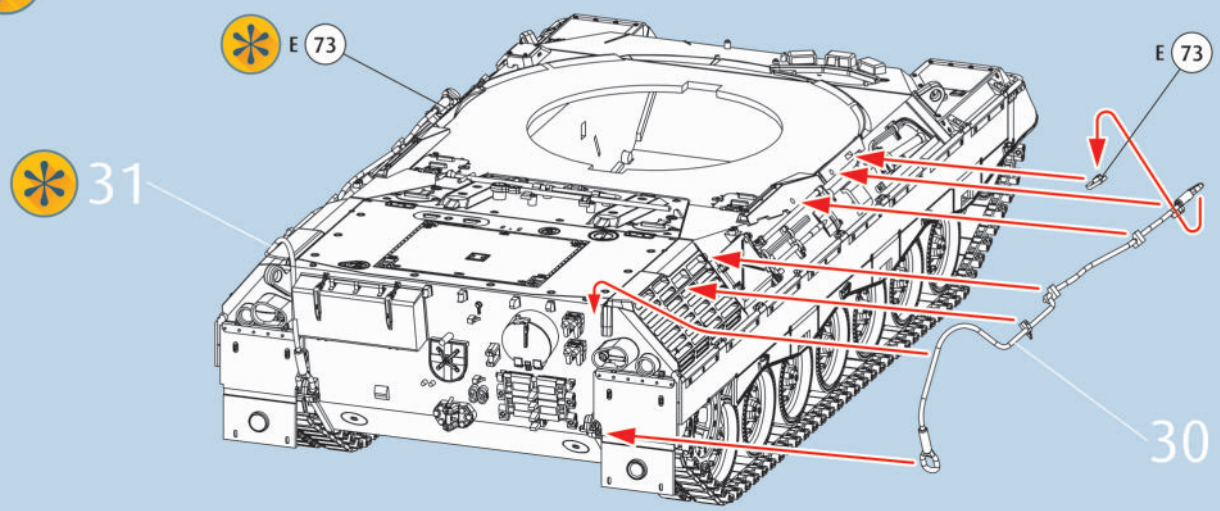
E 73
31
E 73
30

33

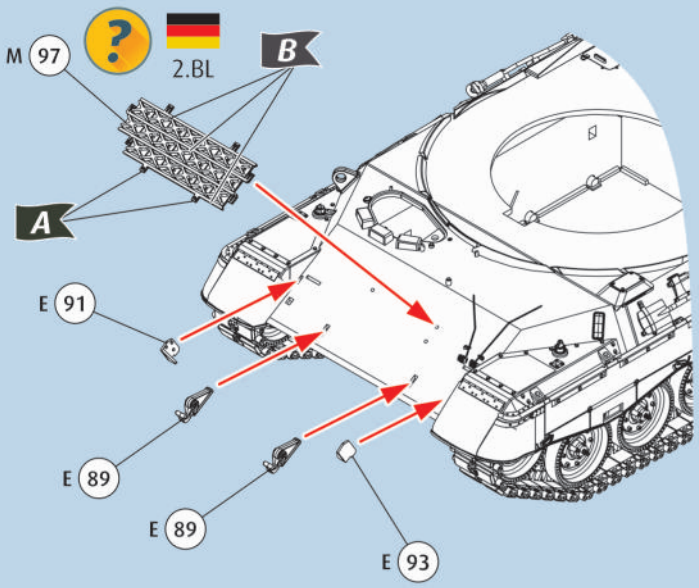

34

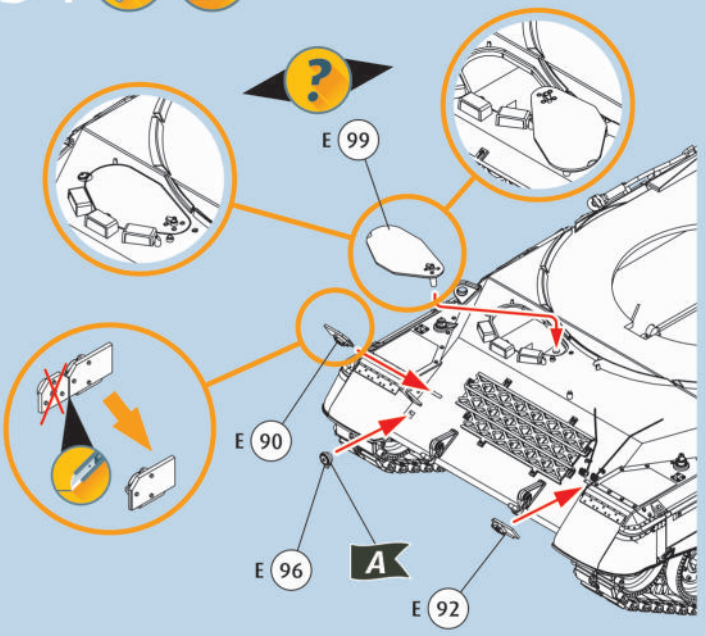

35

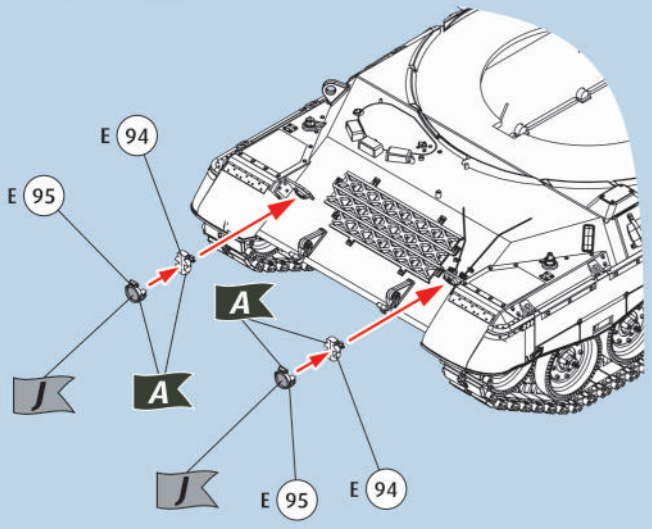

36

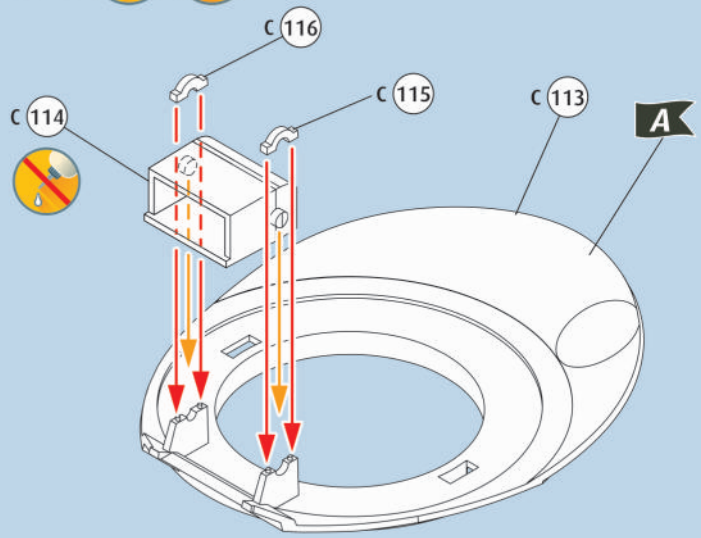

37

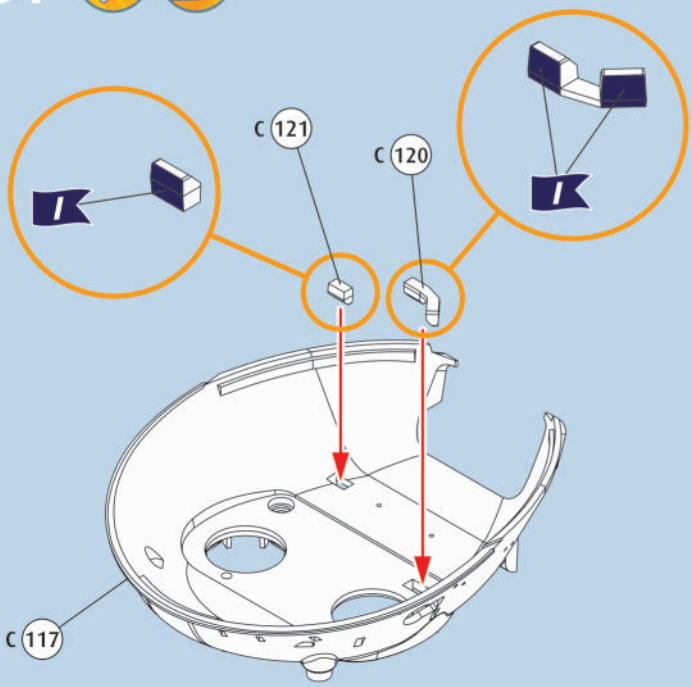

38

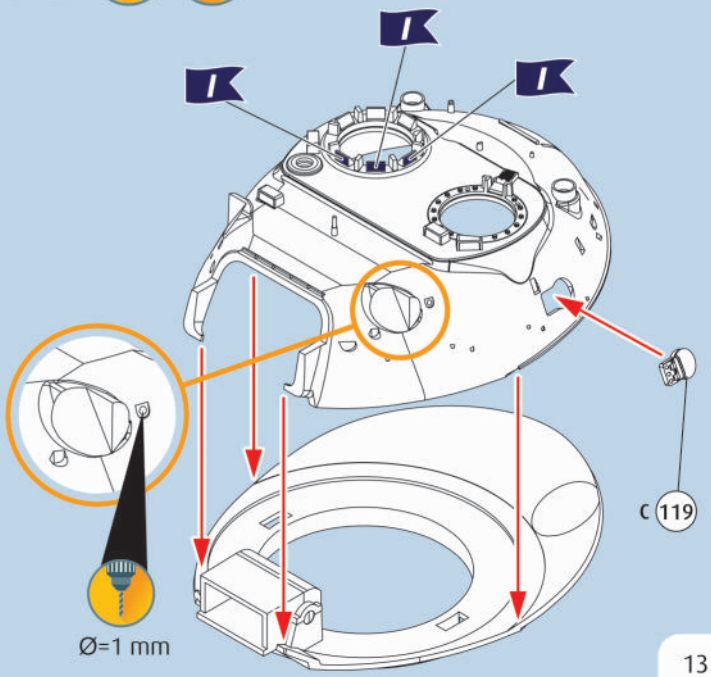

39

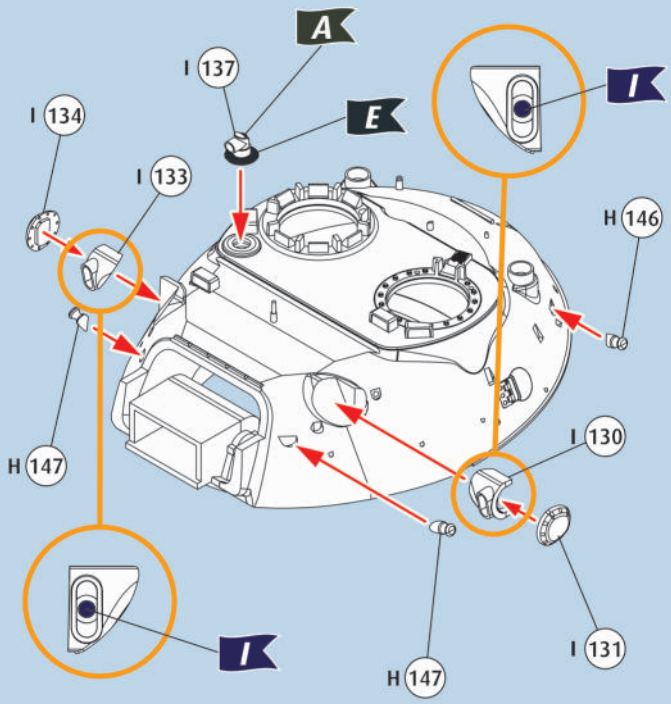
A
I 137
E
I
I 134
I 133
H 146
H 147
I 130
I
I 131
H 147

40

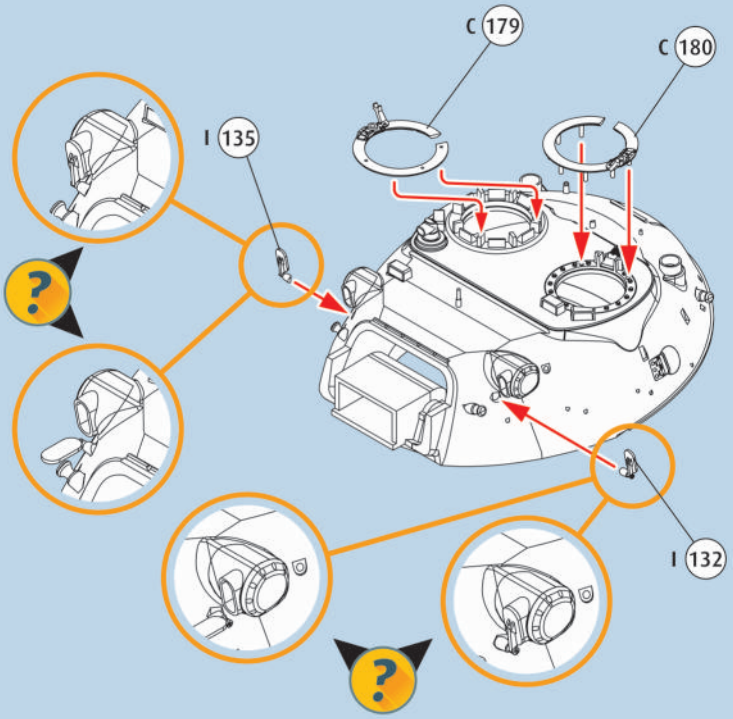
C 179
C 180
I 135
?
I 132
?

41

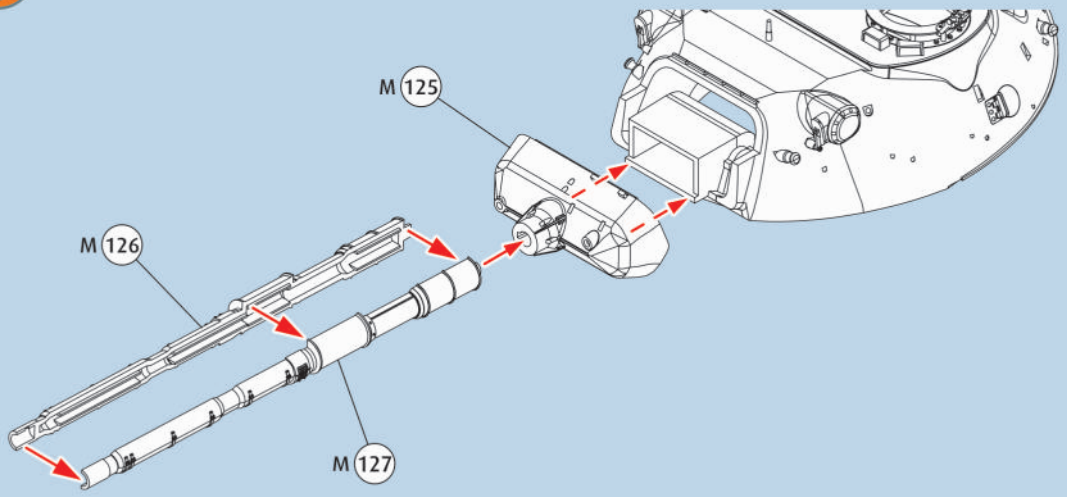
M 125
M 126
M 127

42

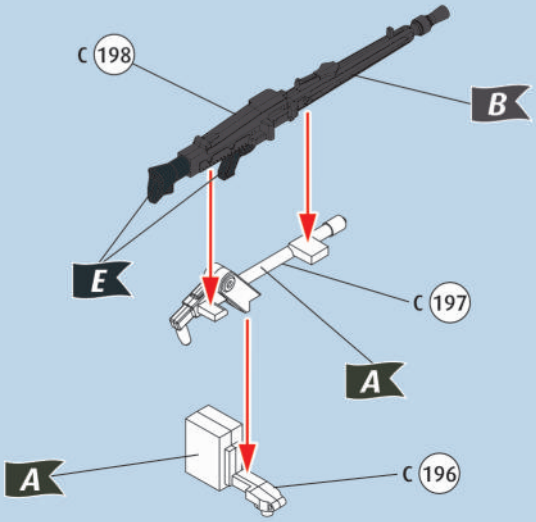
C 198
B
E
C 197
A
A
C 196

43

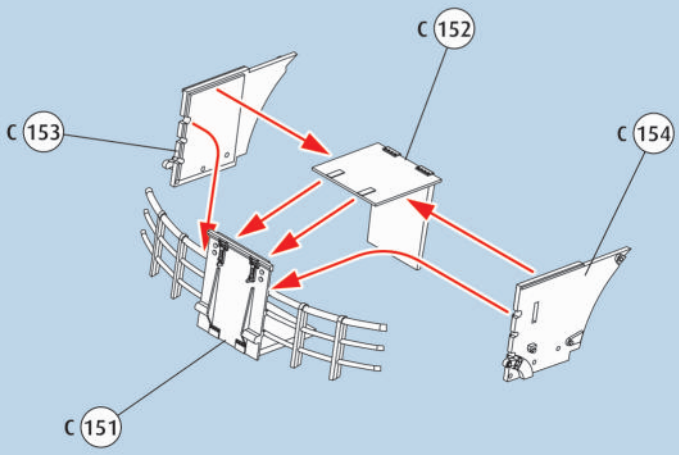
C 152
C 153
C 154
C 151

44

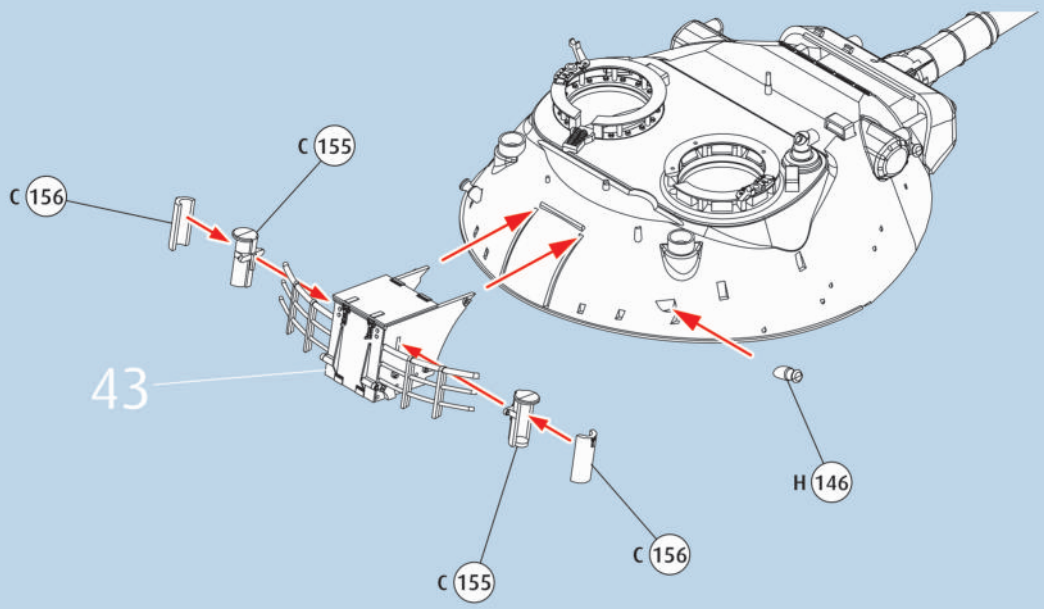

45

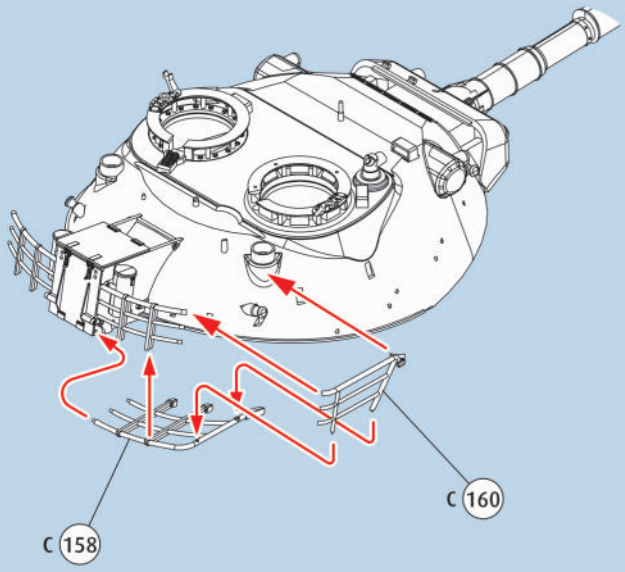

46

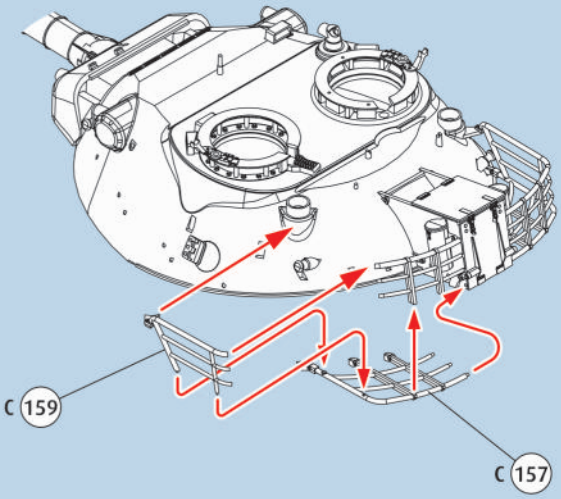

47

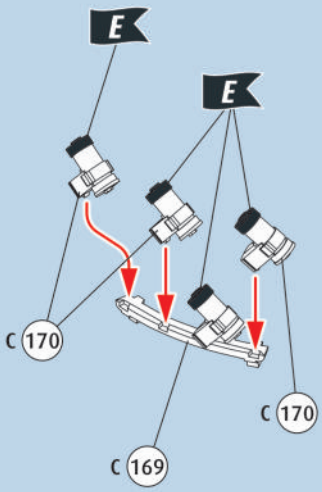

48

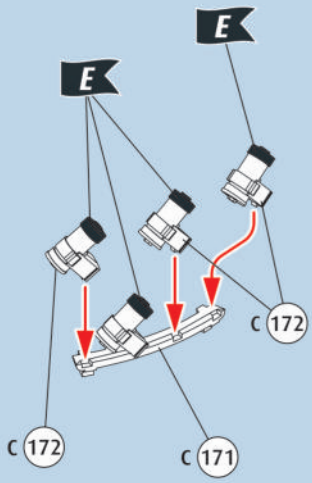

49

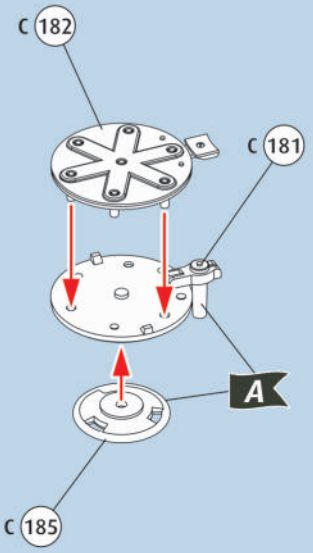

50

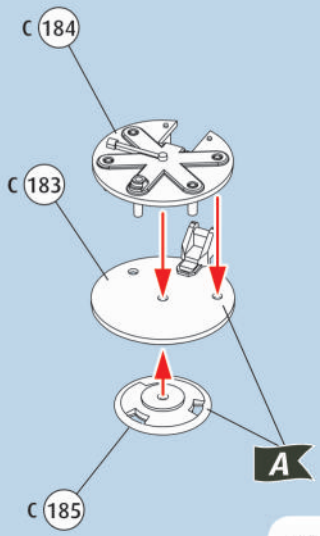

51

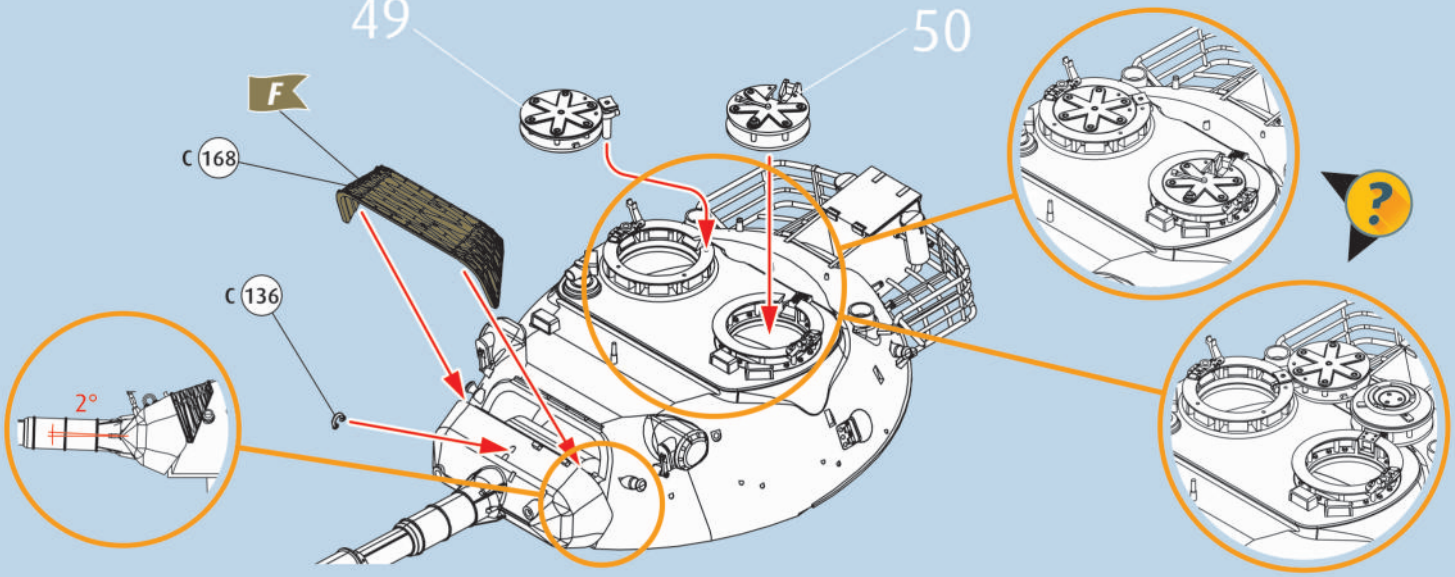
49
50
F
C 168
C 136
2°

52

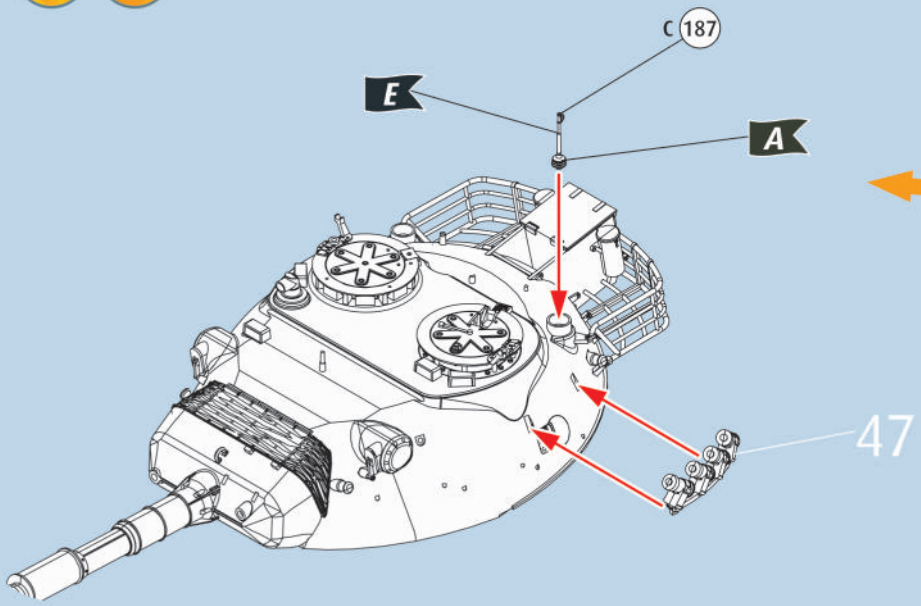
C 187
E
A
47

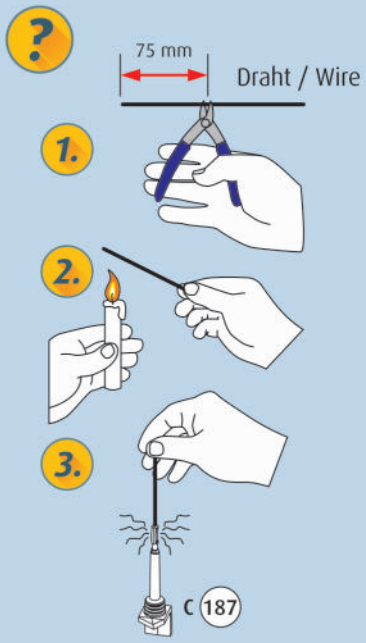
75 mm
Draht / Wire
1.
2.
3.
C 187

53

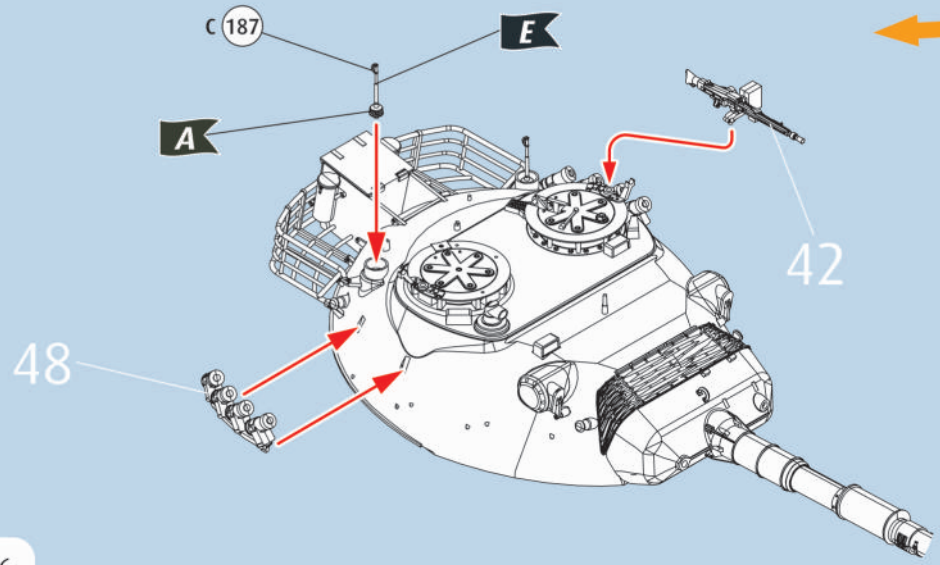
C 187
E
A
42
48

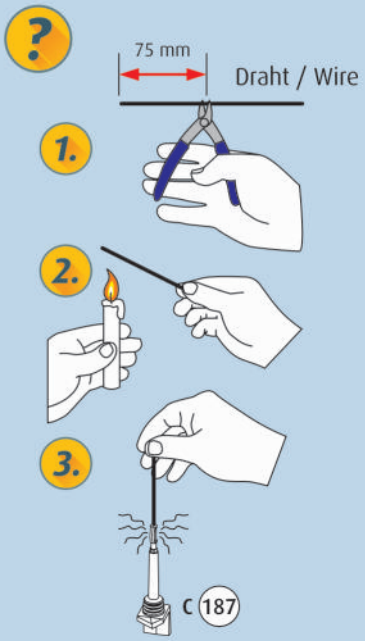
75 mm
Draht / Wire
1.
2.
3.
C 187

54

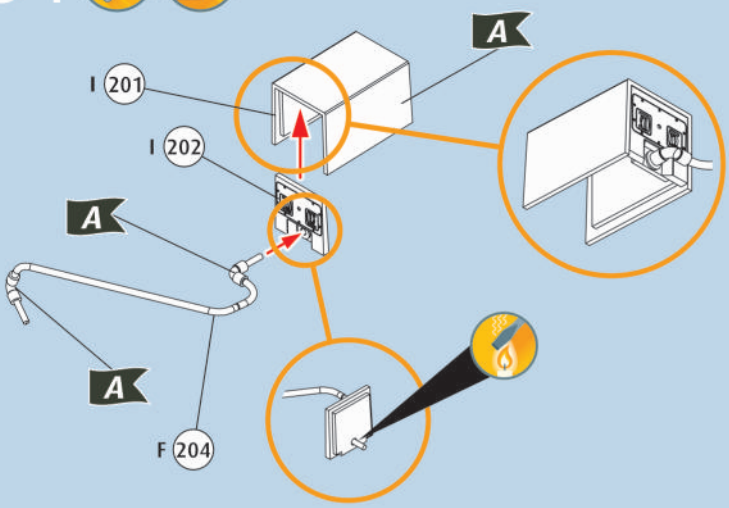
A
I 201
I 202
A
A
F 204

55

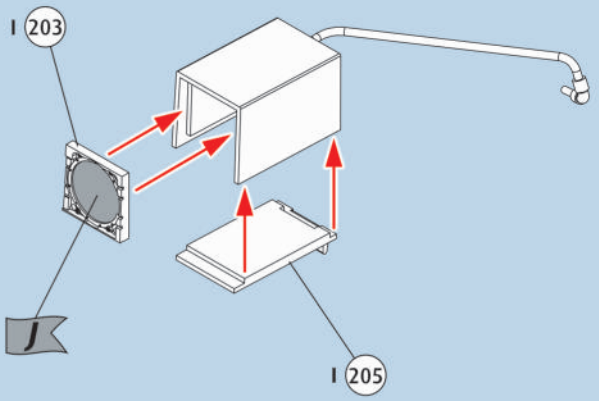
I 203
J
I 205

56

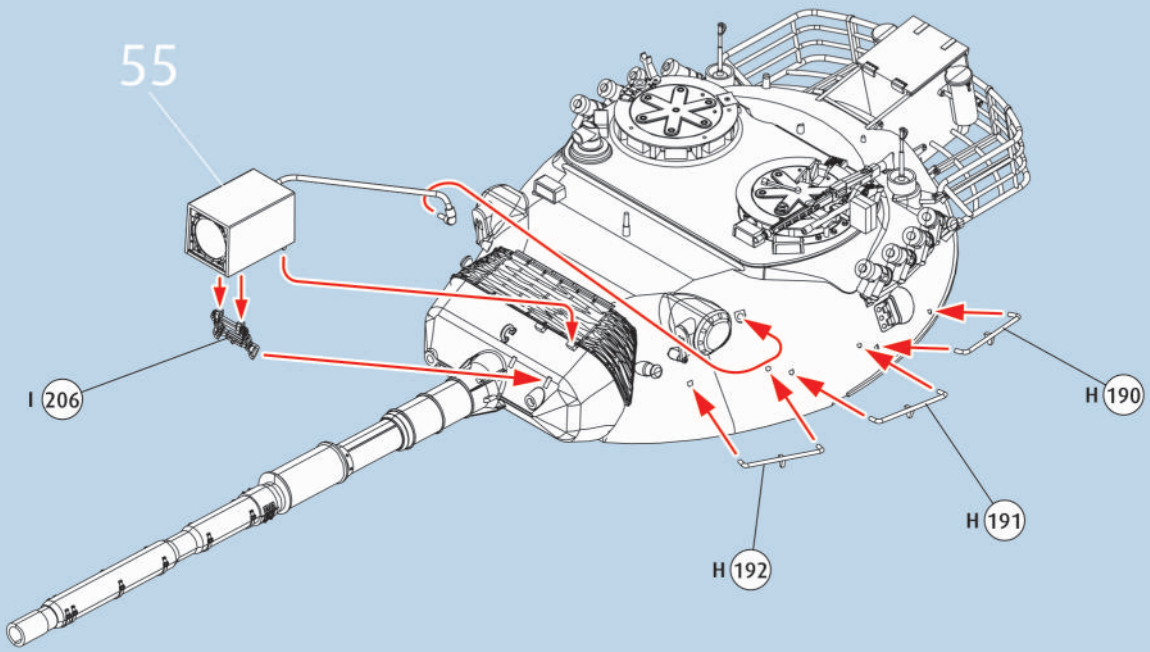
55
I 206
H 190
H 191
H 192

57

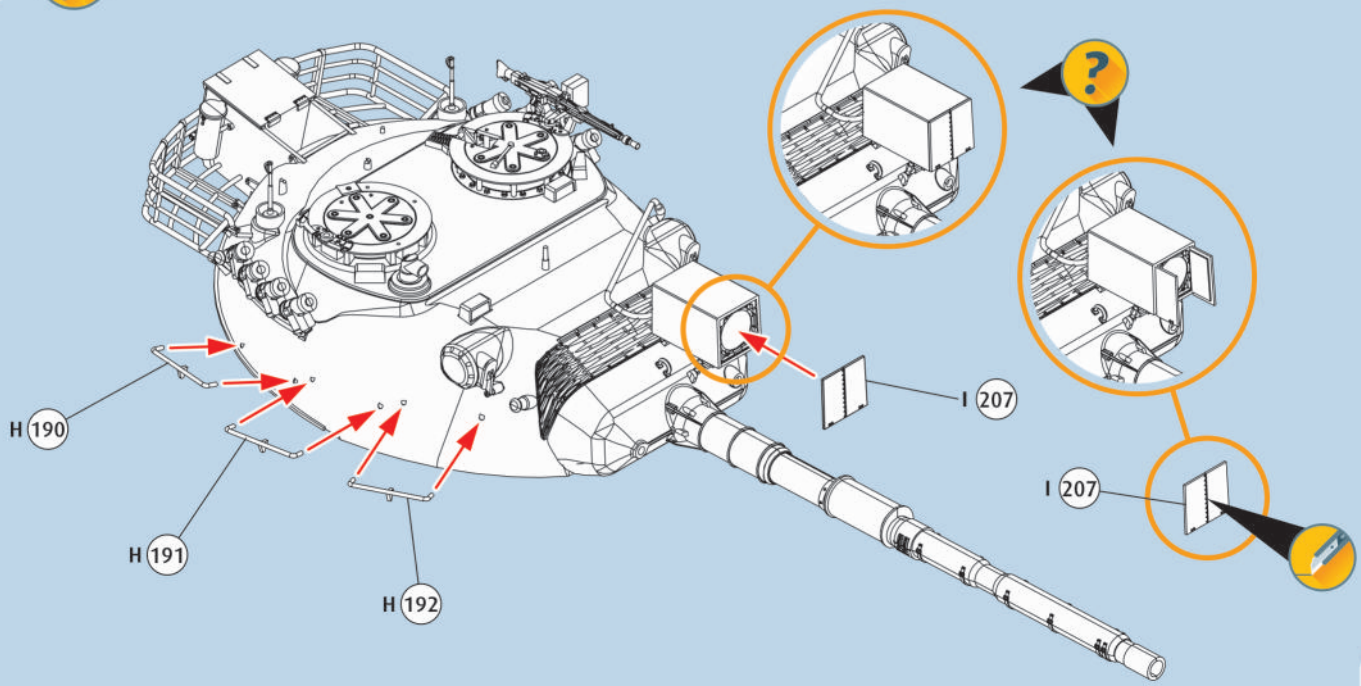
?
H 190
H 191
H 192
I 207
I 207

58

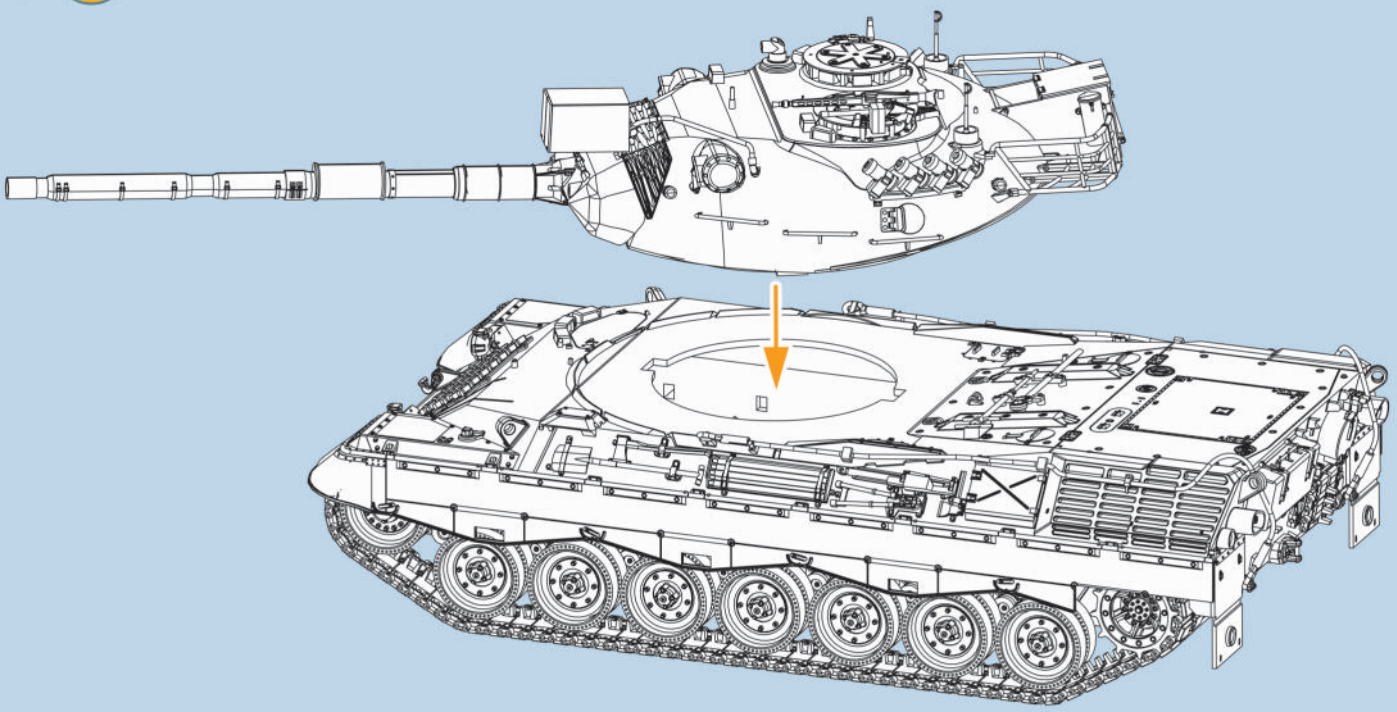

59

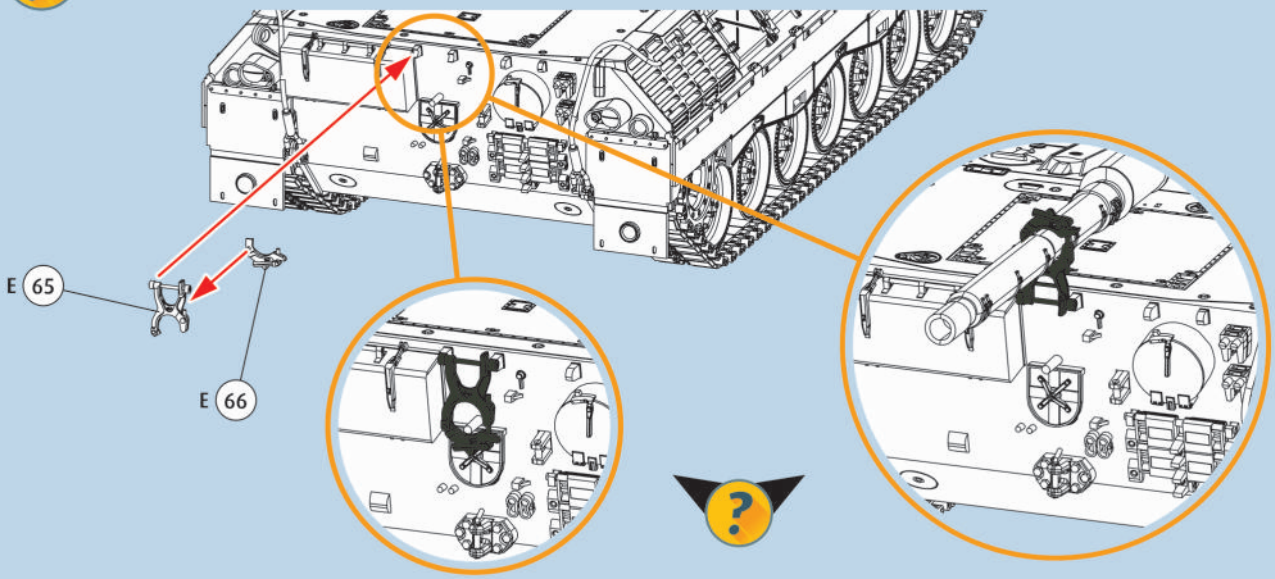

60

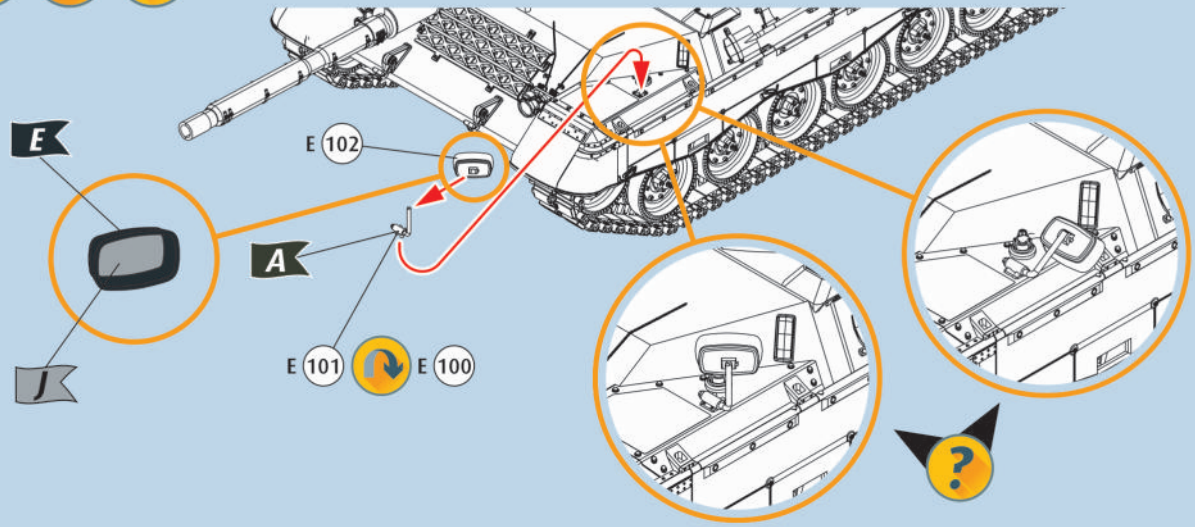

61

Leopard 1A1 (2. Baulos), Bundeswehr,
PzBtl 24, Braunschweig, 1975/1976

62

Leopard 1A1 (3. Baulos), Bundeswehr,
PzBtl 110 / 202, Hemer, 1975

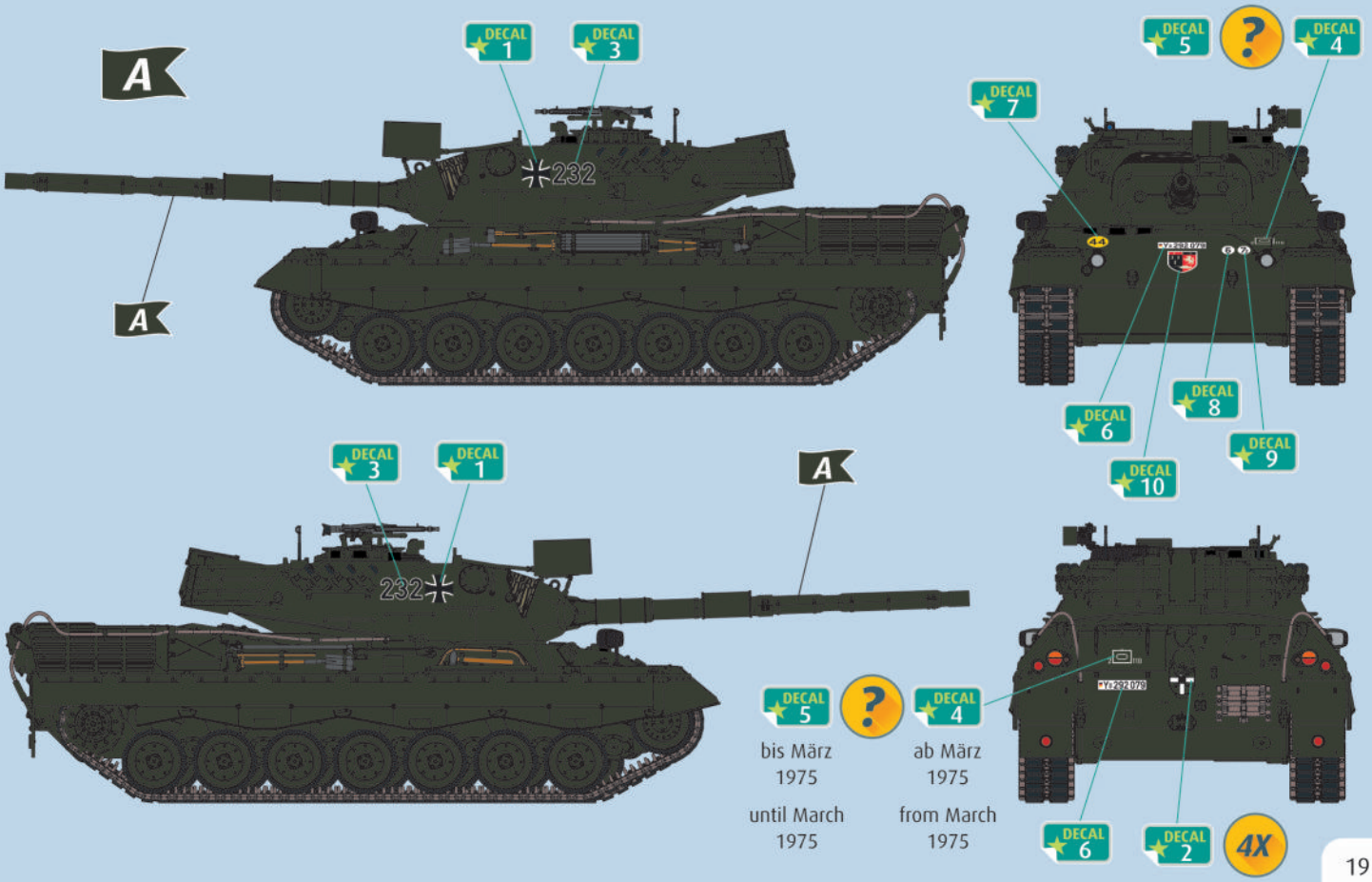
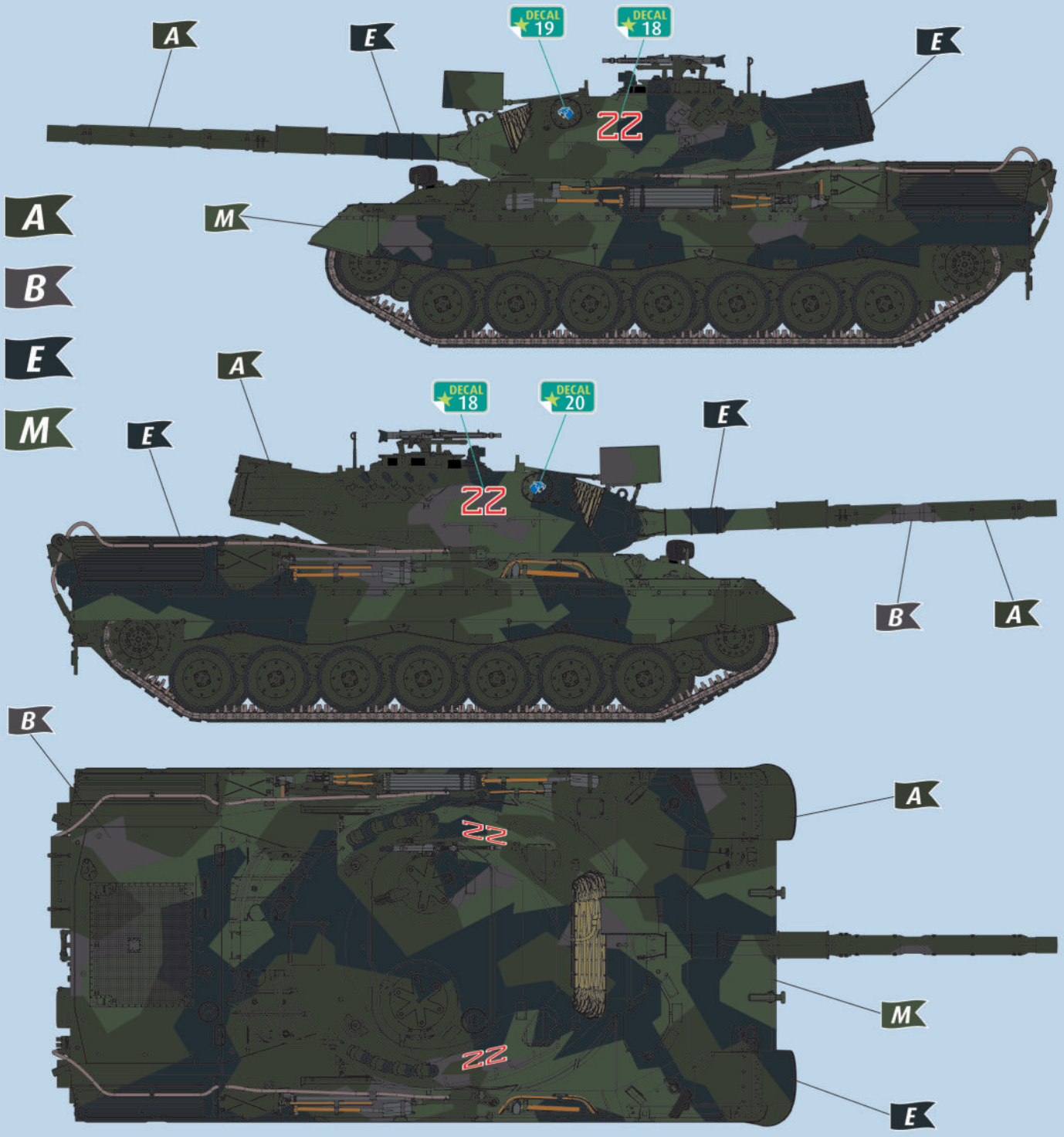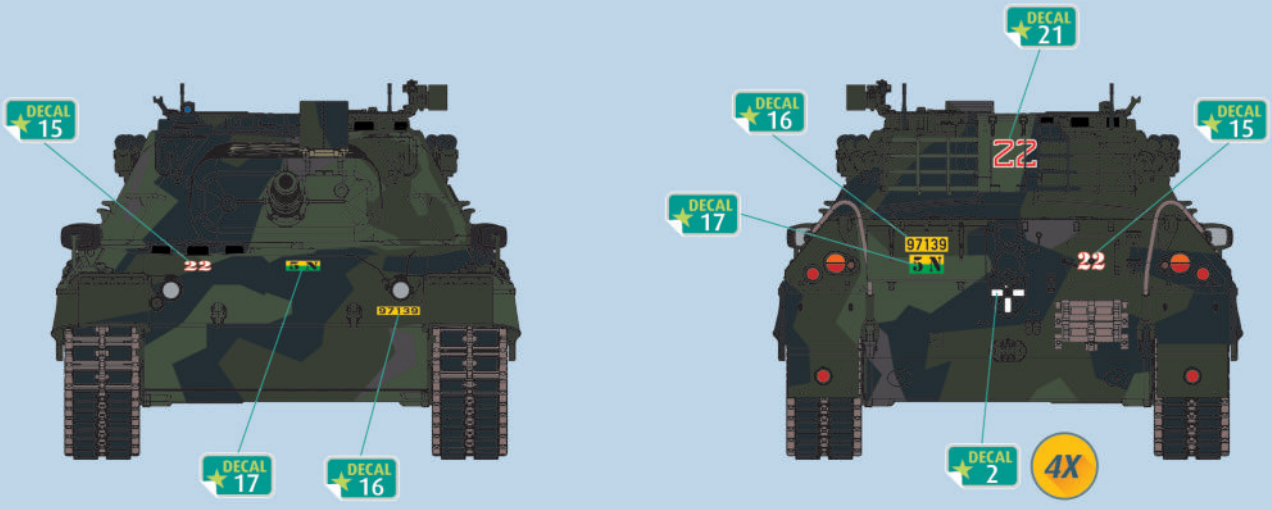
63 Leopard 1A1, Royal Norwegian Army, 1988