KIT 4927

85492700200

'78 FIREBIRD 3 N 1

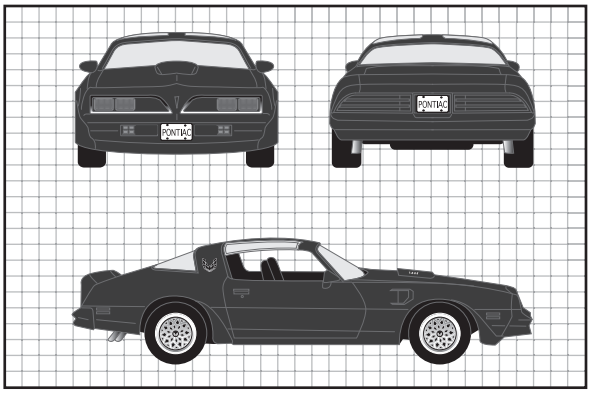

It's hard to believe that at one time, the beloved Firebird® almost disappeared from the American automotive scene. Sales were not good and Pontiac was allowed one more chance before the car was dropped. A stroke of designing genius debuted an all-new, extremely aggressive front end for the '77-78 model and suddenly the Firebird was selling again. It also didn't hurt that the car was featured in one of the most popular films of the decade involving a race across America. The Firebird was prominently featured in the film and it won the hearts of muscle car fans everywhere. Once again, the Firebird was hot and it's been hot ever since.

Il est difficile de croire qu'à un certain moment la Firebird® tant aimée a presque disparu de la scène automobile américaine. Les ventes n'étaient pas très bonnes et Pontiac se vit accorder une dernière chance avant l'abandon de cette série automobile. Un groupe de génies du design a alors conçu une toute nouvelle calandre extrêmement agressive pour le modèle 1977 1978 et soudainement les ventes de la Firebird ont repris de plus belle. Évidemment, d'avoir été la voiture vedette de l'un des films les plus populaires de la décennie où on retrouvait une course au travers des États-Unis y fut pour quelque chose. . La Firebird était mise en vedette dans le film et elle sut gagner le cœur des amateurs des bolides de haute performance. À nouveau la Firebird devint populaire et elle l'est demeurée depuis lors.

Es difícil de creer que en algún momento, el amado Firebird® casi desapareció de la escena automotriz estadounidense. Las ventas no fueron buenas y a Pontiac se le permitió una oportunidad más antes de dejar la fabricación del vehículo. Con un golpe de genialidad del diseño debutó con un frente totalmente nuevo y muy agresivo para el modelo del 77-78 y de repente, el Firebird se volvía a vender. Tampoco hizo daño que el auto apareció en una de las películas más populares de la década, la cual se basaba en una carrera en todos los Estados Unidos. El Firebird tuvo un lugar destacado en la película y se ganó los corazones de los aficionados de autos de carreras de todas partes. Una vez más, el Firebird tenía revuelo y ha tenido apoyo desde entonces.

READ THIS BEFORE YOU BEGIN

* *Study the assembly drawings.*
* *Each plastic part is identified by a number.*
* *In the assembly drawings, some parts will be marked by a star ★ to indicate chrome plated plastic.*
* *For better paint and decal adhesion, wash the plastic parts in a mild detergent solution. Rinse and let air dry.*
* *Check the fit of each piece before cementing in place.*
* *Use only cement for polystyrene plastic.*
* *Scrape plating and paint from areas to be cemented.*
* *Allow paint to dry thoroughly before handling parts.*
* *Any unused parts may be discarded.*

LISEZ CECI AVANT DE COMMENCER

* *Étudiez les plans d'assemblage.*
* *Chaque pièce de plastique est identifiée par un numéro.*
* *Dans les plans d'assemblage, certaines pièces seront marquées d'une étoile ★ pour indiquer des pièces en plastique plaquées chrome.*
* *Pour une meilleure adhésion de la peinture et de la décalcomanie, lavez les pièces en plastique dans une solution de détergent doux. Rincez et laissez sécher à l'air.*
* *Vérifiez l'ajustement de chaque pièce avant de la coller en place.*
* *Utilisez uniquement de la colle pour plastique au polystyrène.*
* *Grattez toute peinture et le placage sur les régions à coller.*
* *Laissez sécher la peinture complètement avant de manipuler des pièces.*
* *Toute pièce non-utilisée peut être jetée.*

LEA ESTO ANTES DE EMPEZAR

* *Estudie los dibujos de ensamblaje.*
* *Cada parte plástica está identificada con un número.*
* *En los dibujos de ensamblaje, algunas partes aparecerán marcadas con una estrella ★ para indicar plástico enchapado en cromo.*
* *Para mejor adhesión de pintura y calcomanías, lave las partes plásticas en una solución de detergente suave. Enjuague y deje secar al aire.*
* *Verifique el encastre de cada pieza antes de cementar en su lugar.*
* *Use sólo cemento para plástico de poliestireno.*
* *Raspe las placas y la pintura de las áreas a cementar.*
* *Deje secar la pintura totalmente antes de manipular las partes.*
* *Cualesquiera partes sin usar se pueden descartar.*

CUSTOMER SERVICE

If you have any questions or comments, call our hotline at: (800) 833-3570 or visit our website : ***www.revell.com***

Be sure to include the plan number (85492700200), part number description, and your return address and phone number or, please write to:

Revell Inc Consumer Service Department,
1850 Howard Street Unit A,
Elk Grove Village, Illinois 60007

SERVICE À LA CLIENTÈLE

Pour toute question ou commentaire, contactez notre ligne d'assistance au: (800) 833-3570 ou Visitez notre site Web: ***www.revell.com***

Assurez-vous d'inclure le numéro de plan (85492700200), la description du numéro de pièce, votre adresse de retour et votre numéro de téléphone ou, écrivez à:

Revell Inc Consumer Service Department,
1850 Howard Street Unit A,
Elk Grove Village, Illinois 60007

SERVICIO AL CLIENTE

Si tiene alguna pregunta o comentario, llame a nuestra línea directa al: (800) 833-3570 o Visite nuestro sitio web: ***www.revell.com***

Asegúrese de incluir el número de plano (85492700200), descripción del número de parte, y su dirección y número de teléfono para responder o, sírvase escribir a:

Revell Inc Consumer Service Department,
1850 Howard Street Unit A,
Elk Grove Village, Illinois 60007

PAINT GUIDE *This paint guide is provided to complete this kit as shown on the box.*	GUIDE DE PEINTURE *Ce guide de peinture est fourni pour compléter cet ensemble tel qu'indiqué sur l'emballage.*	GUÍA DE PINTURA *Esta guía de pintura se suministra para completar este equipo tal como se muestra en la caja.*
A *Aluminum*	*Aluminium*	*Aluminio*
B *Gloss Black*	*Noir brillant*	*Negro brillante*
C *GM Engine Blue*	*Bleu du moteur GM*	*Motor azul de GM*
D *Gold*	*Or*	*Oro*
E *Semi Gloss Black*	*Noir satiné*	*Negro semibrillante*
F *Silver*	*Argent*	*Plata*
G *Steel*	*Acier*	*Acero*
H *Transparent Gray*	*Gris transparent*	*Gris transparente*
I *Transparent Red*	*Rouge transparent*	*Rojo transparente*
J *Turn Signal Amber*	*Feu clignotant de direction ambre*	*Luz de giro ámbar*

DECAL APPLICATION INSTRUCTIONS

1. *Cut desired decal from sheet.*
2. *Dip decal in water for a few seconds.*
3. *Place wet decal on paper towel.*
4. *Wait until decal is movable on paper backing.*
5. *Place decal in position on model, face up and slide backing away.*
6. *Press out air bubbles with a soft damp cloth.*
7. *Milkiness that may appear is for better decal adhesion and will dry clear. Wipe away any excess adhesive.*
8. *Do not touch decal until fully dry.*
9. *Allow the decals 48 hours to dry before applying clear coat.*
10. *Decals are compatible with setting solutions or solvents.*

INSTRUCTIONS POUR L'APPLICATION DE DÉCALCOMANIE

1. *Découpez la décalcomanie désirée sur la feuille.*
2. *Trempez la décalcomanie durant quelques secondes dans l'eau.*
3. *Placez la décalcomanie sur une serviette de papier.*
4. *Attendez jusqu'à ce que la décalcomanie puisse être retirée de l'endos en papier.*
5. *Placez la décalcomanie en position sur votre modèle, face vers le haut, et retirez l'endos.*
6. *Pressez pour évacuer les bulles d'air avec un chiffon doux humide.*
7. *La formation d'un voile blanchâtre qui pourrait apparaître sert à la meilleure adhésion de la décalcomanie et deviendra claire une fois séchée. Nettoyez tout excès d'adhésif.*
8. *Ne touchez pas la décalcomanie tant qu'elle ne sera pas entièrement séchée.*
9. *Laissez sécher la décalcomanie durant 48 heures avant d'appliquer un enduit protecteur.*
10. *Les décalcomanies sont compatibles avec les solutions de séchage et les solvants.*

INSTRUCCIONES DE APLICACIÓN DE CALCOMANÍAS

1. *Corte la calcomanía deseada de la lámina.*
2. *Sumerja la calcomanía en agua por unos segundos.*
3. *Coloque la calcomanía húmeda sobre una toalla de papel.*
4. *Espere hasta que la calcomanía se mueva en la lámina posterior de papel.*
5. *Coloque la calcomanía en posición sobre el modelo, con la cara hacia arriba y deslice la lámina posterior hasta quitarlo.*
6. *Presione para quitar las burbujas de aire con un trapo suave húmedo.*
7. *La lechosidad que puede aparecer es para una mejor adhesión de la calcomanía y se secará completamente. Limpie cualquier exceso de adhesivo.*
8. *No toque la calcomanía hasta que esté totalmente seca.*
9. *Deje secar las calcomanías 48 horas antes de aplicar "clear coat".*
10. *Las calcomanías son compatibles con las soluciones de fijación o los solventes.*

** REPEAT SEVERAL TIMES*
** A RÉPÉTEZ PLUSIEURS FOIS*
** REPITA VARIAS VECES*

** REPEAT PROCEDURE*
** RÉPÉTEZ LA PROCÉDURE*
** REPITA EL PROCEDIMIENTO*

** OPTIONAL PARTS*
** PIÈCES OPTIONNELLES*
** PARTES OPCIONALES*

** DECAL*
** DÉCALCOMANIE*
** CALCOMANÍA*

** ASSEMBLY CAUTION*
** AVERTISSEMENT POUR L'ASSEMBLAGE*
** PRECAUCIÓN DE ENSAMBLAJE*

** CEMENT TOGETHER*
** COLLER ENSEMBLE*
** CEMENTAR Y UNIR*

** REMOVE AND THROW AWAY*
** RETIREZ ET JETER*
** RETIRE Y DESCARTE*

** DO NOT CEMENT*
** NE PAS COLLER*
** NO CEMENTAR*

** OPEN HOLE*
** LAISSEZ SÉCHER LES PIÈCES*
** ABRA AGUJERO*

** REMOVE TAPE*
** RUBAN AMOVIBLE*
** CINTA DEMONTABLE*

** RUBBER BAND TOGETHER*
** SERRER ENSEMBLE AVEC UNE BANDE ÉLASTIQUE*
** UNA CON BANDA ELÁSTICA*

** STICKER DECAL*
** DÉCALCOMANIE AUTOCOLLANTE*
** CALCOMANÍA AUTOADHESIVA*

** WEIGHT*
** POIDS*
** PESO*

** TRIM OFF*
** DÉCOUPEZ*
** RECORTE*

** HEATED SCREWDRIVER END*
** POINTE CHAUFFÉE DE TOURNEVIS*
** EXTREMO DE DESTORNILLADOR CALENTADO*

#	PART NAME	NOM DE PARTIE	NOMBRE DE PARTE
1	Body	Carrosserie	Cuerpo
2	Hood	Capot	Capó
3	Custom Hood	Capot personnalisé	Capó personalizado
4	Front Body Panel	Panneau de carrosserie avant	Panel de carrocería delantero
5	Roll Bar	Arceau de sécurité	Barra antivuelco
6	Rear Bumper	Pare-chocs arrière	Parachoques trasero
7	Lt. Mirror Housing	Châssis du miroir gauche	Carcasa del retrovisor izquierdo
8	Rt. Mirror Housing	Châssis du miroir droit	Carcasa del retrovisor derecho
9	Chassis	Châssis	Chasis
10	Exhaust / Rear Axle Assembly	Assemblage d'échappement / essieu arrière	Ensamblaje del eje trasero / tubo de escape
11	Driveshaft	Ligne d'arbre	Eje de transmisión
12	Rear Shock	Amortisseur arrière	Amortiguador trasero
13	Riser Block	Colonne montante	Bloque elevador
14	Front Suspension	Suspension avant	Suspensión delantera
15	Inner Wheel	Roue intérieure	Rueda interna
16	Wheel Retainer	Retenue de la roue	Retenedor de rueda
17	Interior	Intérieur	Interior
18	Dashboard	Tableau de bord	Tablero
19	Radar Detector	Détecteur de radar	Detector de radar
20	CB Radio	Radio CB	Radio CB
21	Steering Wheel	Volant	Volante de dirección
22	Seat	Siège	Asiento
23	Seat Back	Siège arrière	Respaldo de asiento
24	Fire Extinguisher	Extincteur	Extintor
26	Lt. Arm Rest	Accoudoir gauche	Apoyabrazos izquierdo
27	Rt. Arm Rest	Accoudoir droit	Apoyabrazos derecho
28	Radiator	Radiateur	Radiador
29	Radiator Hose	Boyau du radiateur	Manguera del radiador
30	Rear Inner Wheel	Roue interne arrière	Rueda interna trasera
31	Lt. Engine Half	Moitié gauche du moteur	Mitad izquierda del motor
32	Rt. Engine Half	Moitié droite du moteur	Mitad derecha del motor
33	Cylinder Head	Culasse	Culata de cilindros
34	Intake Manifold	Collecteur d'admission	Colector de admisión
35	Carburetor	Carburateur	Carburador
36	Air Cleaner	Filtre à air	Limpiador de aire

#	PART NAME	NOM DE PARTIE	NOMBRE DE PARTE
37	*Air Scoop*	*Buse d'admission d'air*	*Admisión de aire*
38	*Lt. Exhaust Manifold*	*Collecteur d'échappement gauche*	*Tubo múltiple de escape izquierdo*
39	*Rt. Exhaust Manifold*	*Collecteur d'échappement droit*	*Tubo múltiple de escape derecho*
40	*Engine Front*	*Avant du moteur*	*Frente del motor*
41	*Fan Belt*	*Courroie de ventilateur*	*Correa del ventilador*
42	*Fan*	*Ventilateur*	*Ventilador*
46	*Alternator*	*Alternateur*	*Alternador*
47	*High Rise Manifold*	*Collecteur surélevé*	*Colector de elevación*
48	*Intake Plenum*	*Plénum d'entrée*	*Cámara de entrada*
49	*Carburetors*	*Carburateurs*	*Carburadores*
50	*Rocker Cover*	*Couvercle du culbuteur*	*Tapa de balancines*
51	*Lt. Headlight Bucket*	*Godet de phare gauche*	*Rotador de faro reflector izquierdo*
52	*Rt. Headlight Bucket*	*Godet de phare droit*	*Rotador de faro reflector derecho*
53	*Front Outer Drag Wheel*	*Roue de drag extérieure avant*	*Rueda de arrastre externa delantera*
54	*Custom Air Cleaner*	*Filtre à air personnalisé*	*Limpiador de aire personalizado*
55	*Rt. Exhaust Tips*	*Pointes d'échappement droit*	*Puntas del tubo de escape derecho*
56	*Lt. Exhaust Tips*	*Pointes d'échappement gauche*	*Puntas del tubo de escape izquierdo*
57	*Shifter*	*Embrayage*	*Cambiador de velocidades*
58	*Rear View Mirror*	*Rétroviseur*	*Espejo retrovisor trasero*
59	*Lt. Taillight*	*Feu arrière gauche*	*Luz trasera izquierda*
60	*Rt. Taillight*	*Feu arrière droit*	*Luz trasera derecha*
61	*Velocity Stack*	*Pile de vélocité*	*Tobera de velocidad*
62	*CB Radio Antenna*	*Antenne de radio CB*	*Antena de Radio CB*
63	*Outer Wheel*	*Roue externe*	*Rueda externa*
64	*Rear Outer Drag Wheel*	*Roue de drag extérieure arrière*	*Rueda de arrastre externa trasera*
65	*Mirror*	*Miroir*	*Espejo*
66	*Headlight*	*Phare*	*Faro reflector*
67	*Windshield*	*Pare-brise*	*Parabrisas*
68	*Rear Window*	*Vitre arrière*	*Ventana trasera*
69	*Lt. Roof Panel*	*Panneau gauche du toit*	*Panel izquierdo del techo*
70	*Rt. Roof Panel*	*Panneau droit du toit*	*Panel derecho del techo*
71	*Lt. Headlight Cover*	*Couvercle de phare gauche*	*Cubierta de faro reflector izquierdo*
72	*Rt. Headlight Cover*	*Couvercle de phare droit*	*Cubierta de faro reflector derecho*
73	*Outer Wheel*	*Roue externe*	*Rueda externa*
--	*Tire*	*Pneu*	*Neumático*
--	*Drag Slick*	*Pneu hyper large*	*Neumático liso para carrera*

1

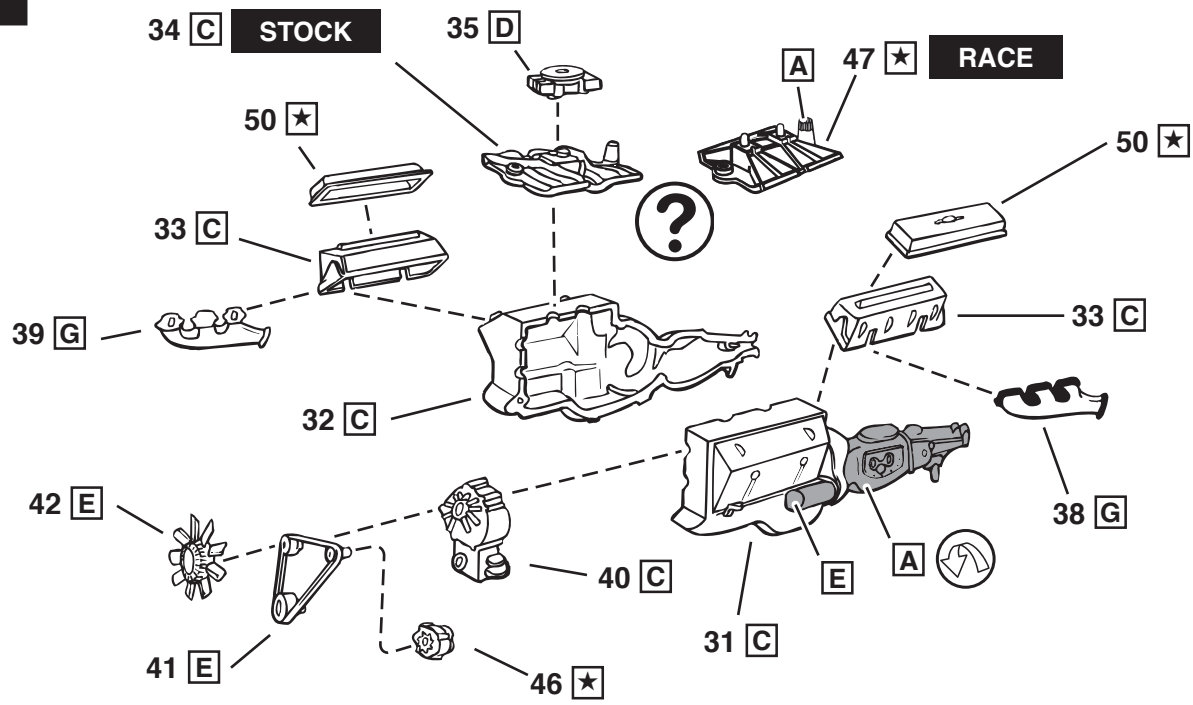

2

STOCK / STREET

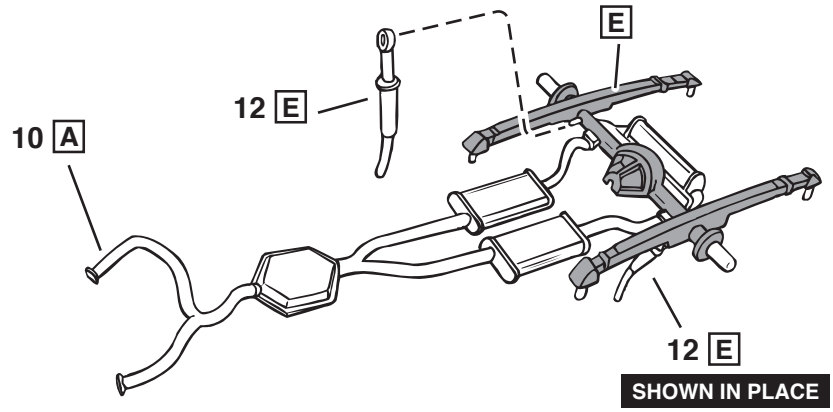

RACE

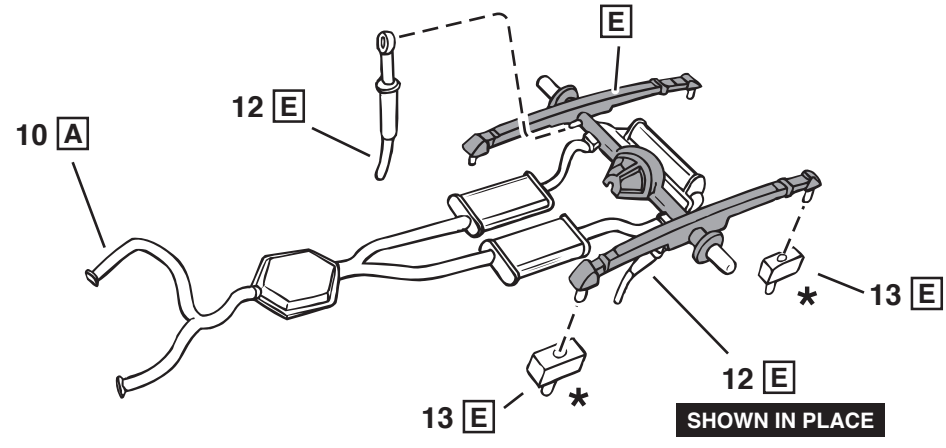

3

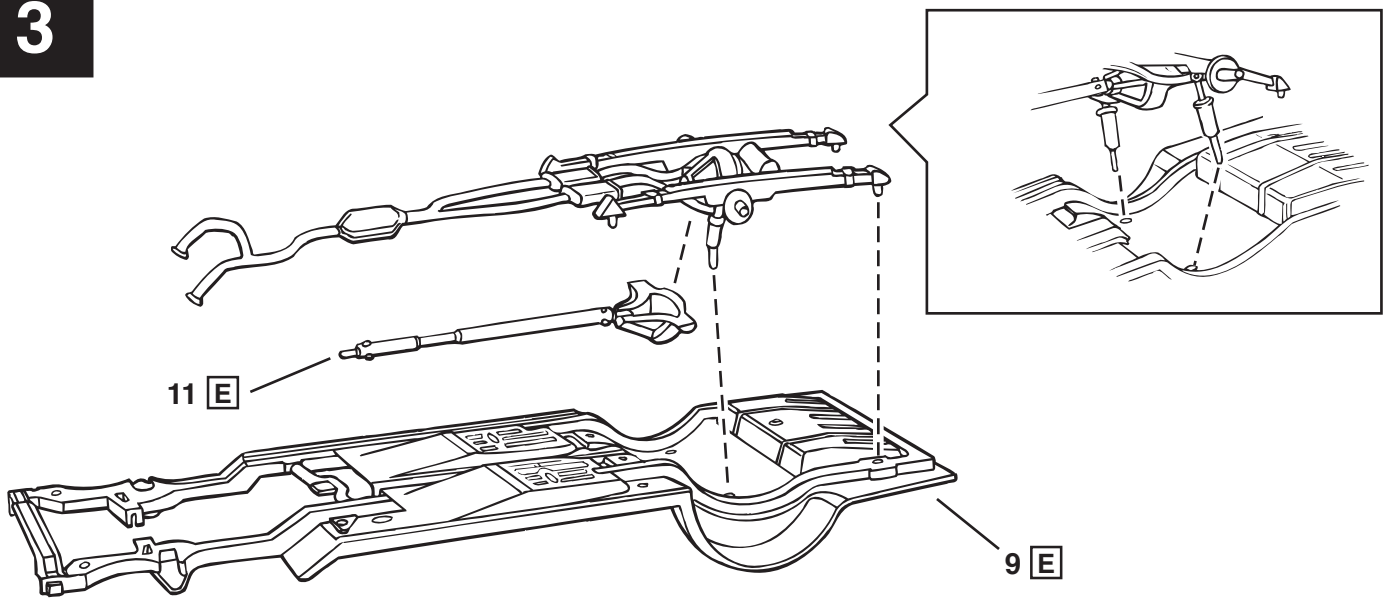

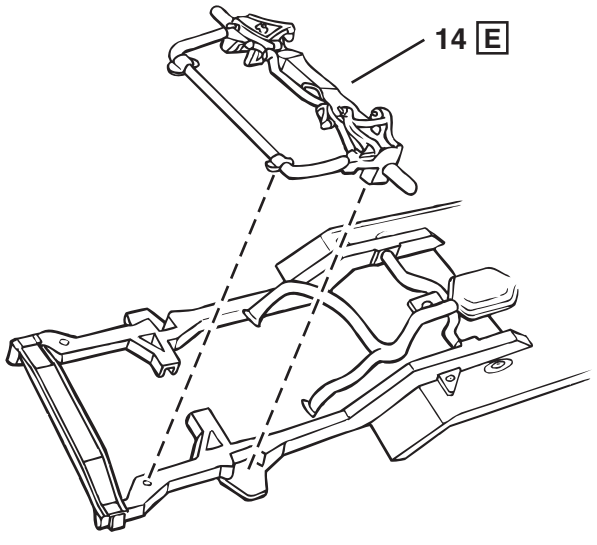

SHOWN IN PLACE

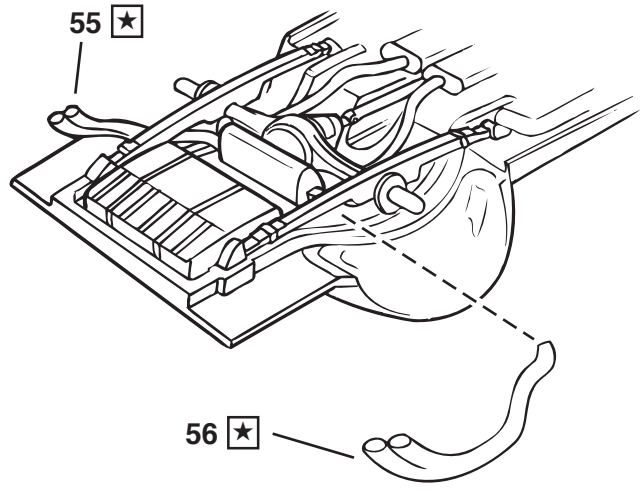

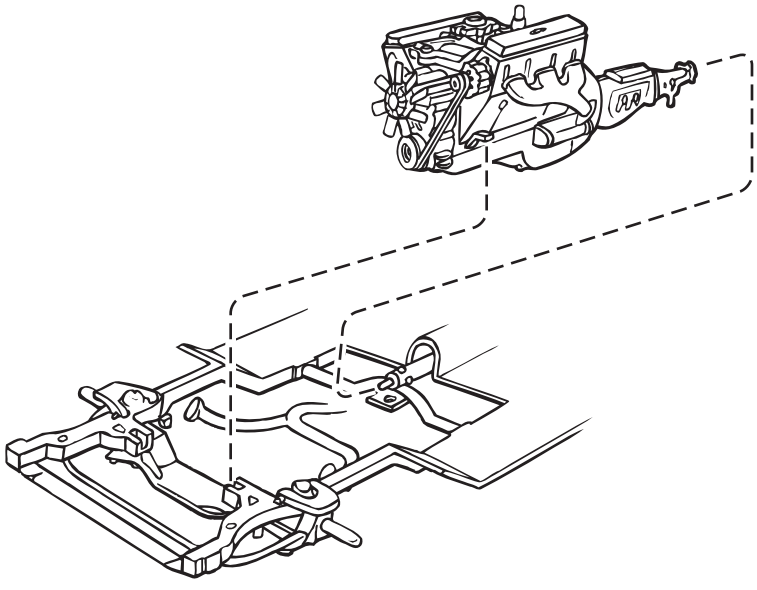

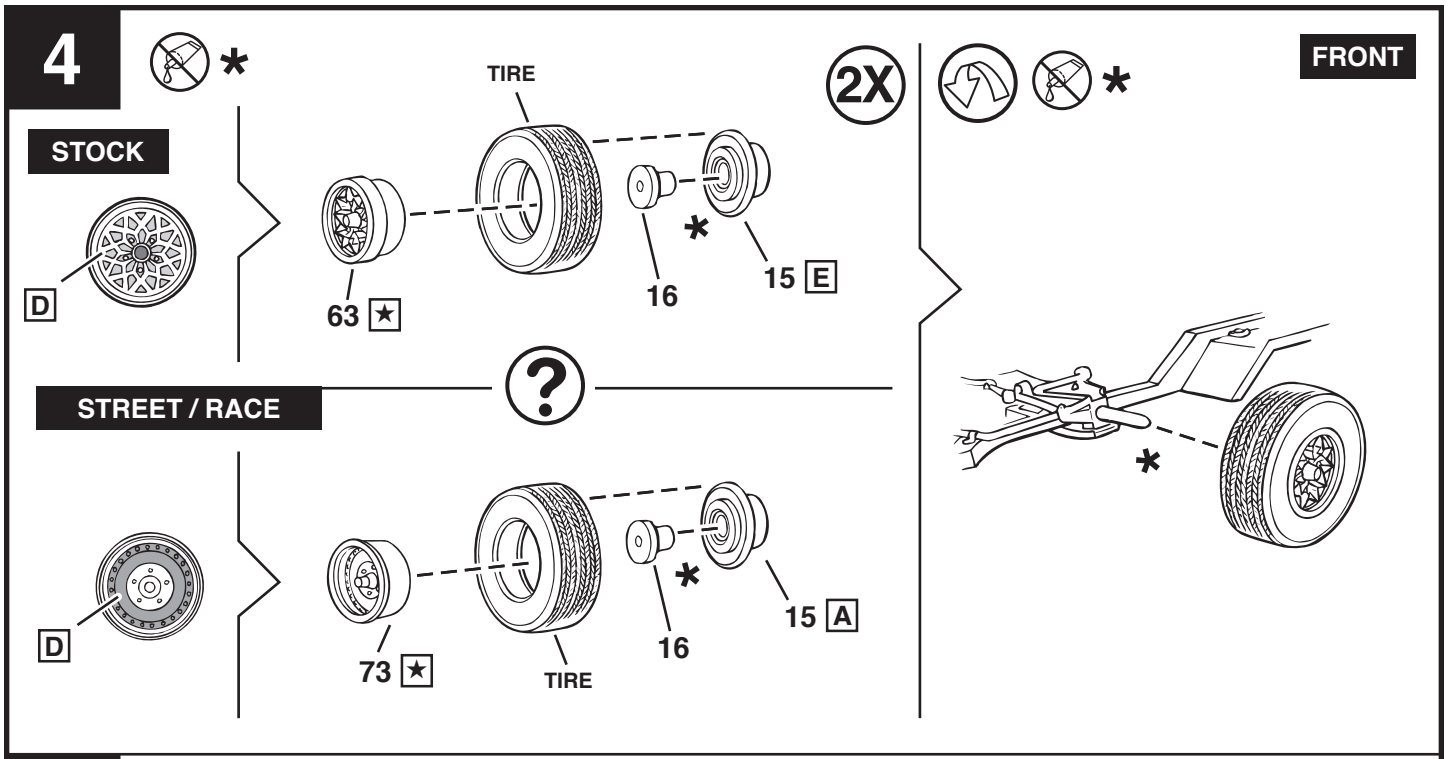
4
FRONT
2X
STOCK
TIRE
D
63 ★
16
15 E
STREET / RACE
D
73 ★
TIRE
16
15 A

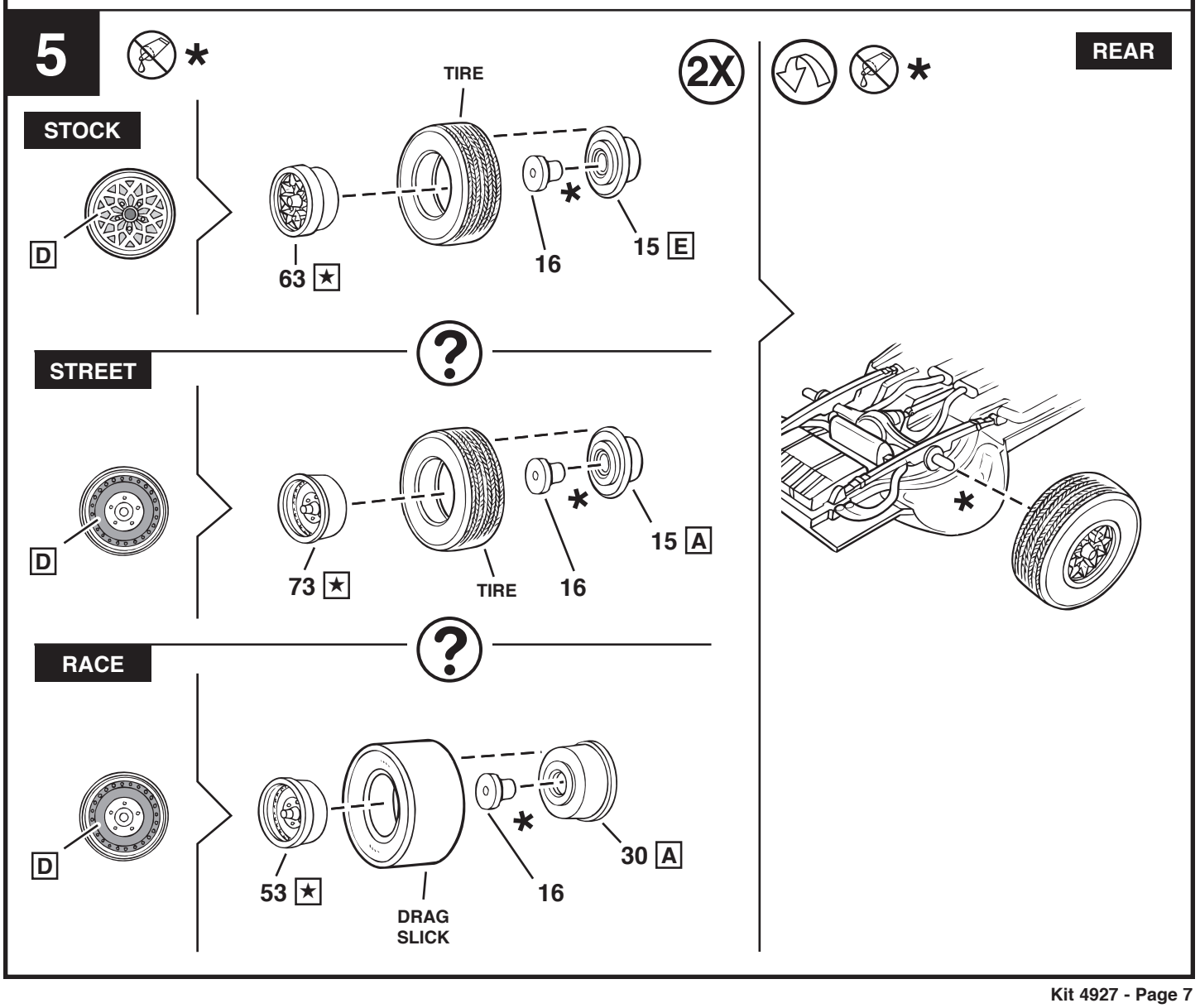
5
REAR
2X
STOCK
TIRE
D
63 ★
16
15 E
STREET
D
73 ★
TIRE
16
15 A
RACE
D
53 ★
DRAG
SLICK
16
30 A

6

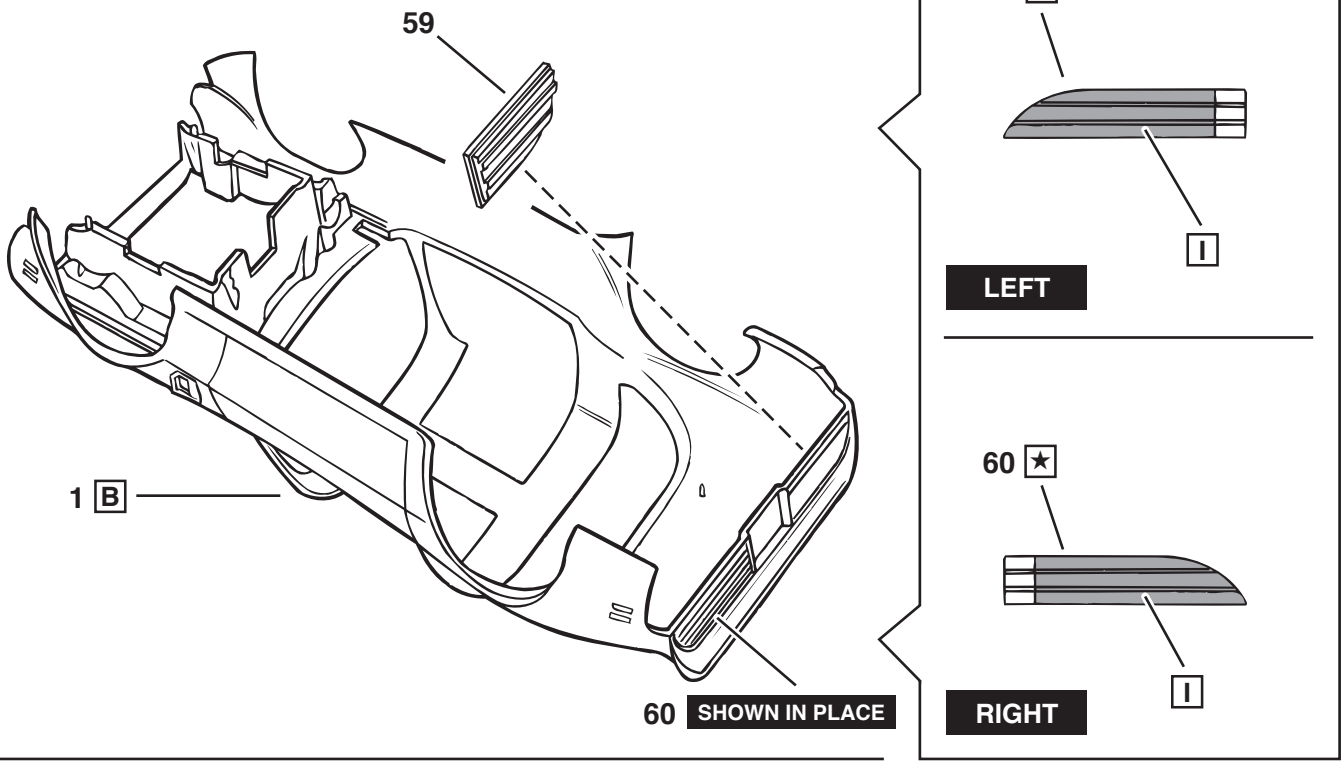
59
1 B
60 SHOWN IN PLACE
59 ★
I
LEFT
60 ★
I
RIGHT

*

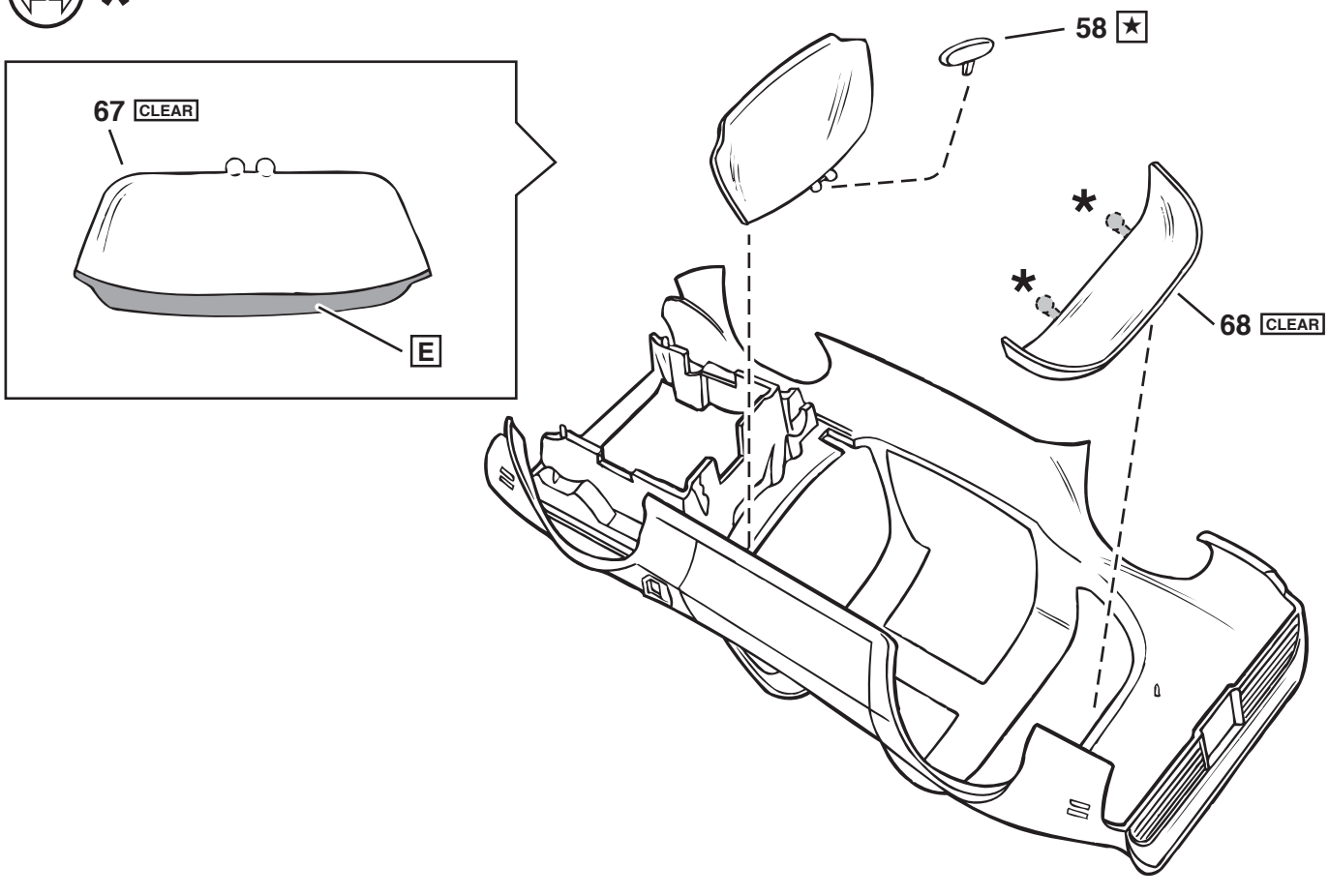
67 CLEAR
E
58 ★
*
*
68 CLEAR

7

STOCK

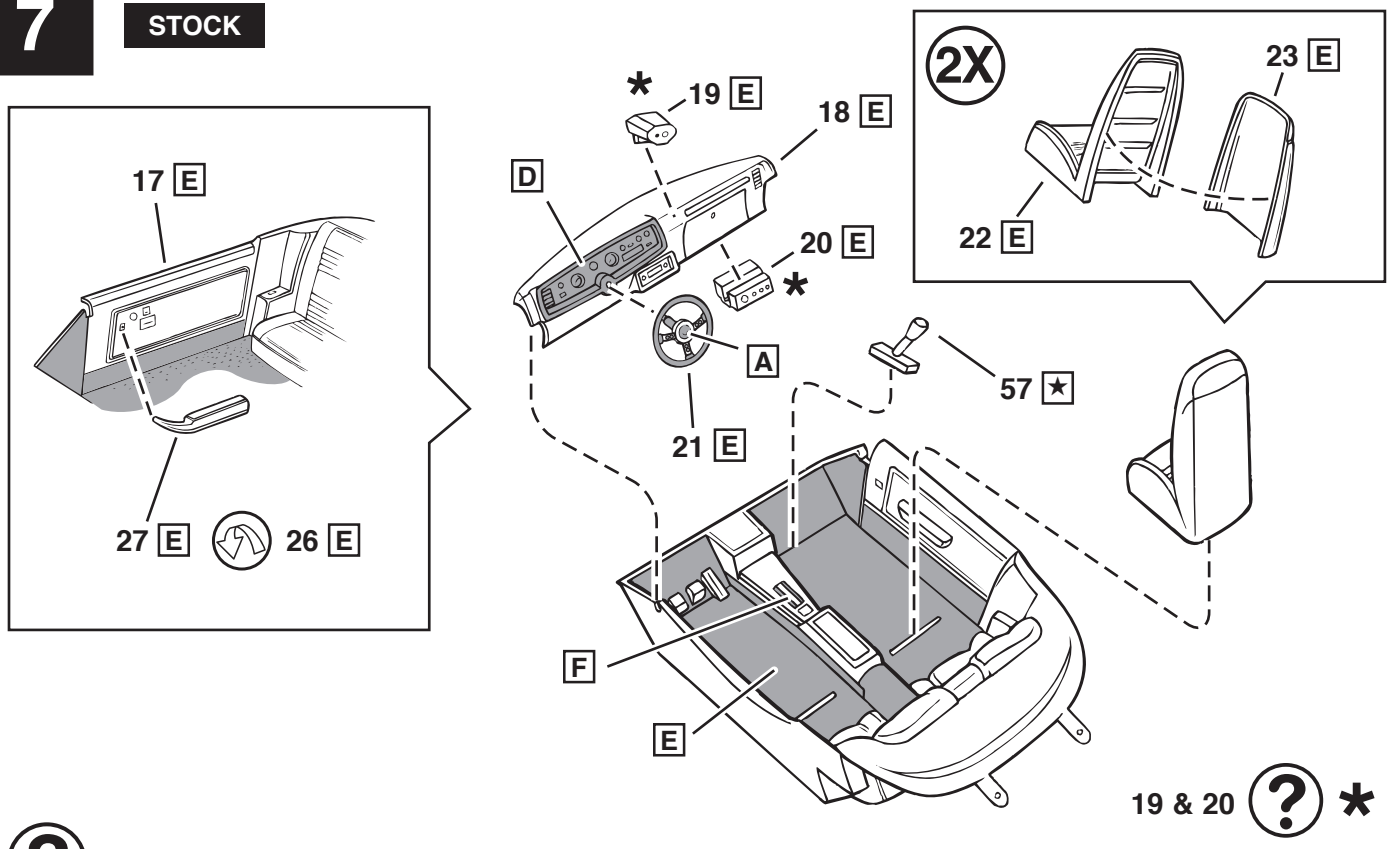

? **STREET / RACE**

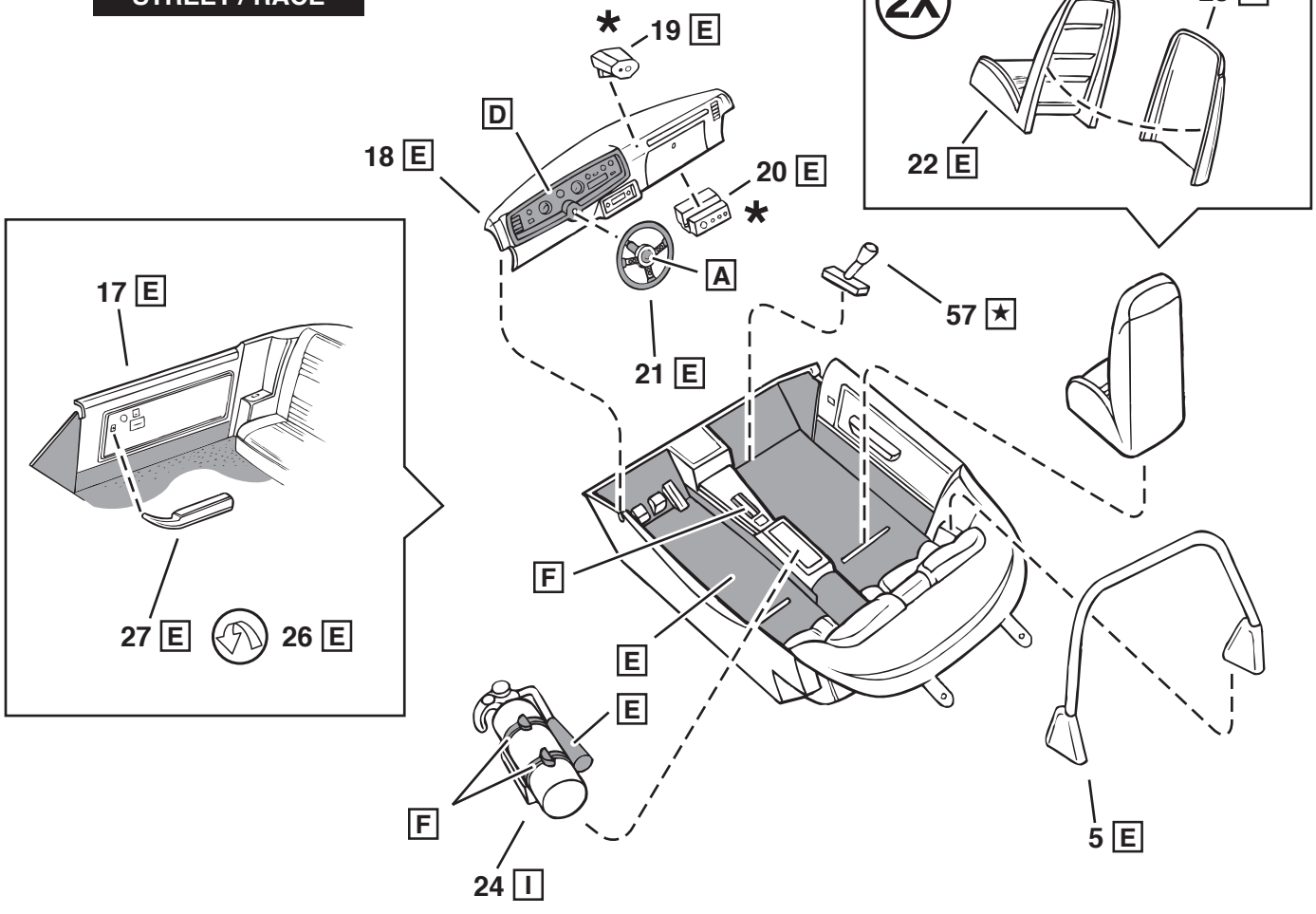

8

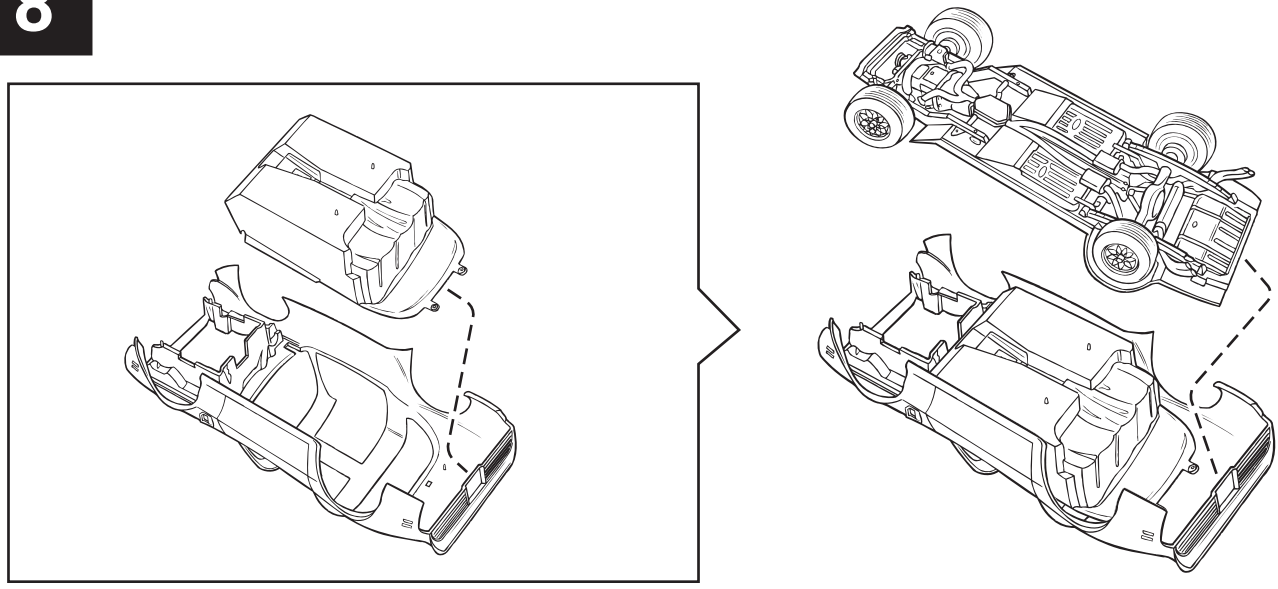

9

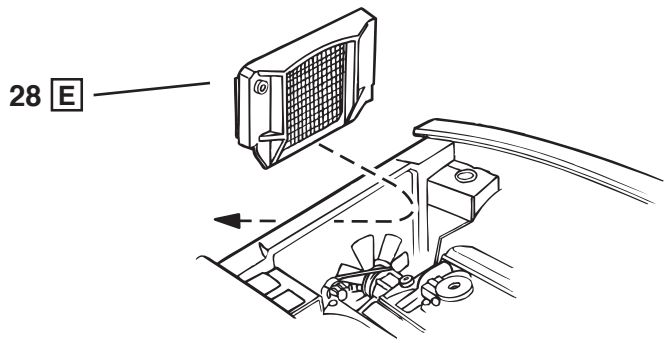

STOCK / STREET

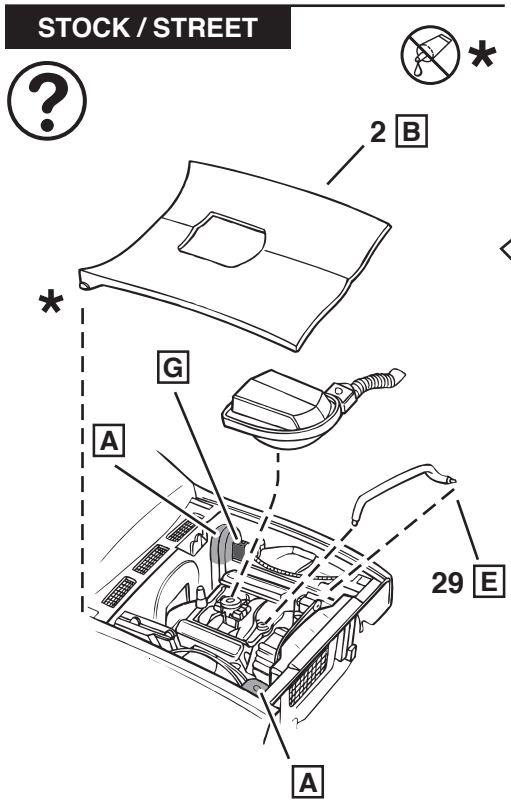

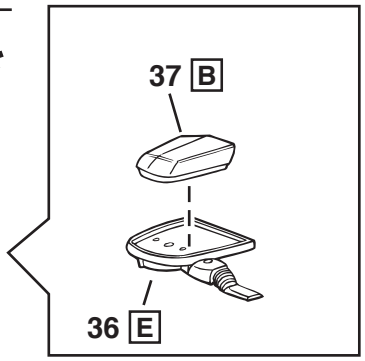

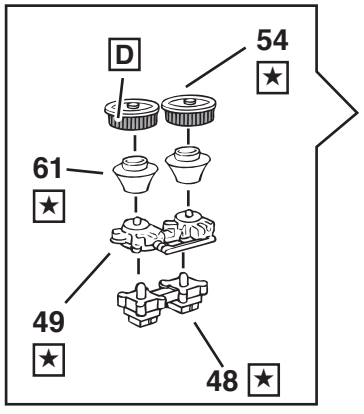

RACE

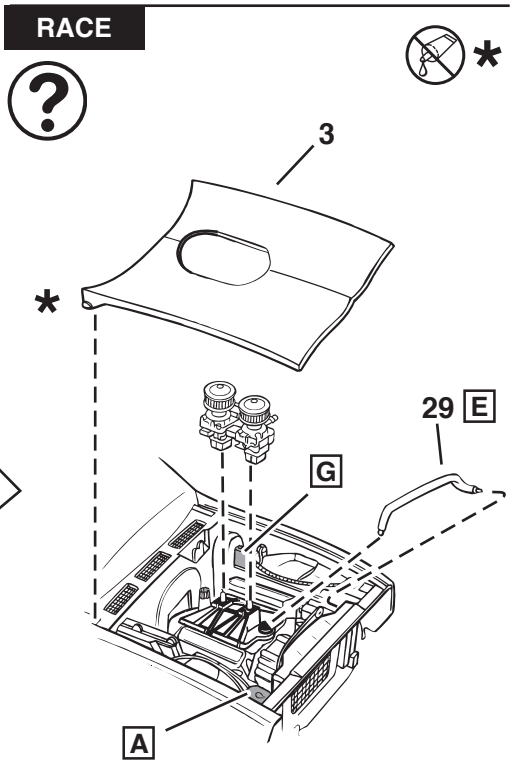

10

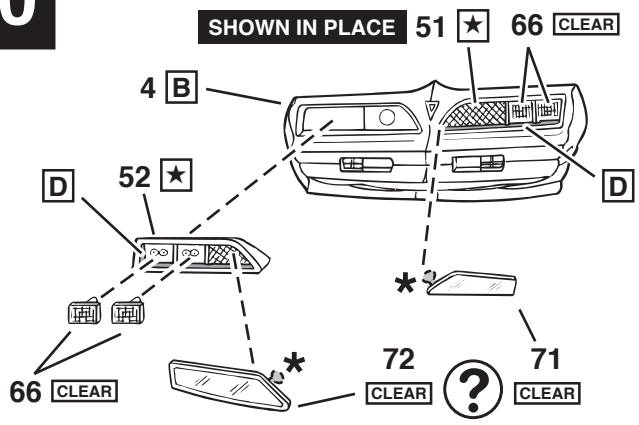

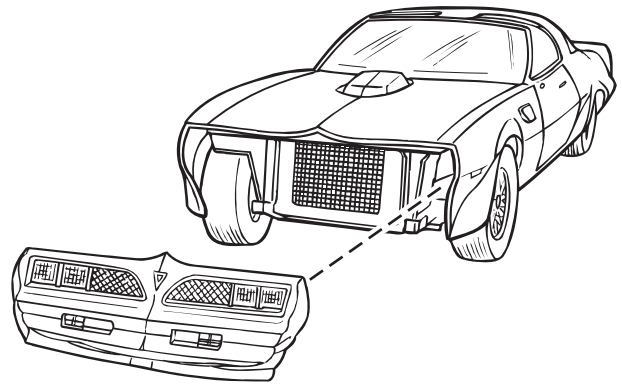

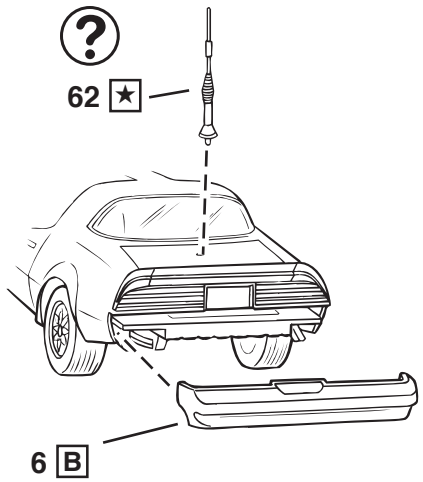

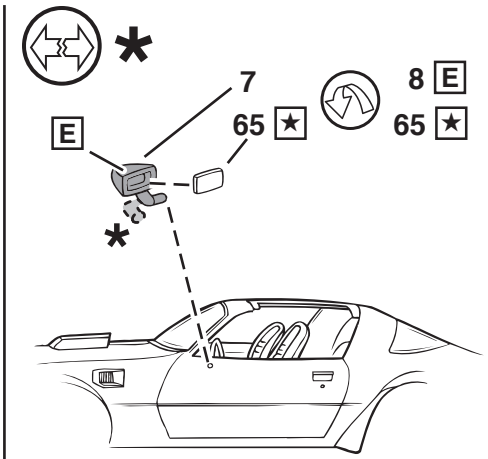

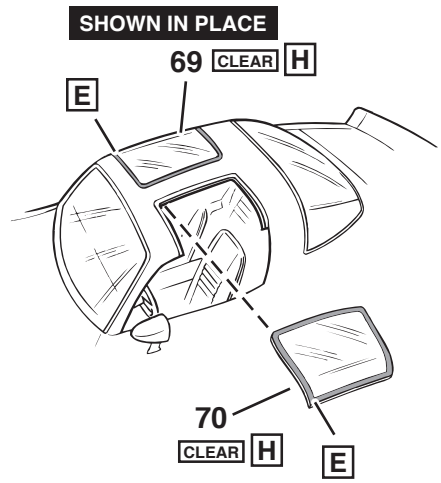

11

NOTE: DO NOT DIP DECAL # 27 & 28 IN WATER. CAREFULLY CUT OUT AND USE WHITE GLUE TO ATTACH.

REMARQUE: NE PAS IMMERGER DANS L'EAU LES DÉCALCOMANIES # 27 ET 28. DÉCOUPER SOIGNEUSEMENT ET UTILISER DE LA COLLE BLANCHE POUR FIXER.

NOTA: NO SUMERJA LAS CALCOMANÍAS NO. 27 & 28 EN AGUA. RECORTE CUIDADOSAMENTE Y UTILICE COLA BLANCA PARA SUJETAR.

STOCK

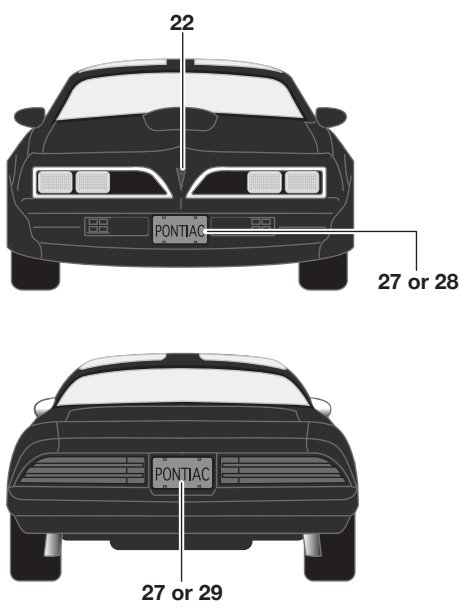

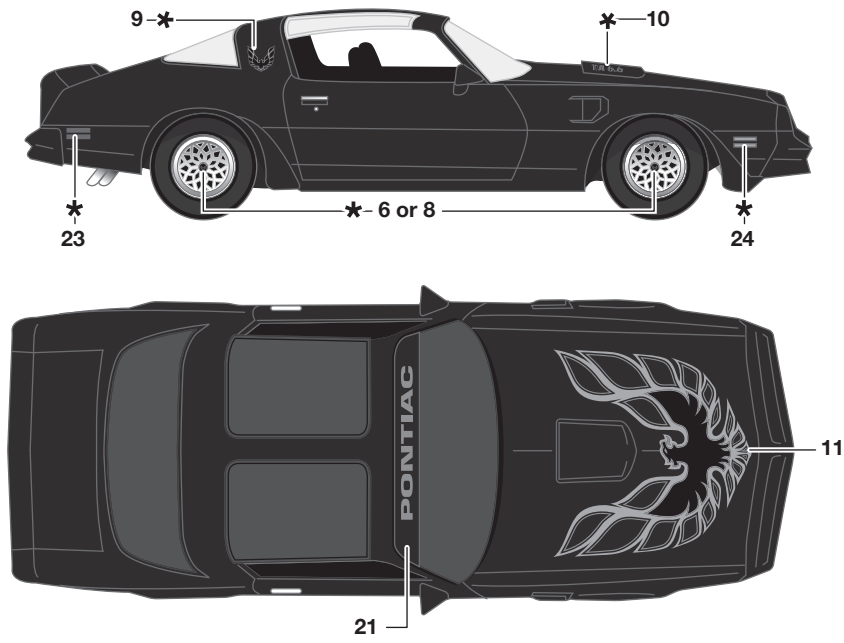

12 *

NOTE: DO NOT DIP DECAL # 30, 31, 32 OR 33 IN WATER. CAREFULLY CUT OUT AND USE WHITE GLUE TO ATTACH.

REMARQUE: NE PAS IMMERGER DANS L'EAU LES DÉCALCOMANIES # 30, 31, 32 ET 33. DÉCOUPER SOIGNEUSEMENT ET UTILISER DE LA COLLE BLANCHE POUR FIXER.

NOTA: NO SUMERJA LAS CALCOMANÍAS NO. 30, 31, 32, 33 EN AGUA. RECORTE CUIDADOSAMENTE Y UTILICE COLA BLANCA PARA SUJETAR.

STREET

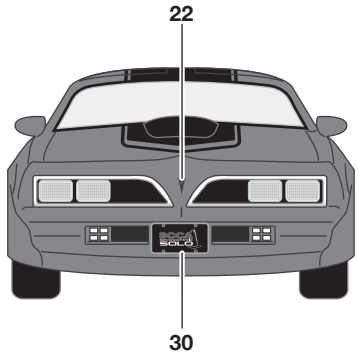

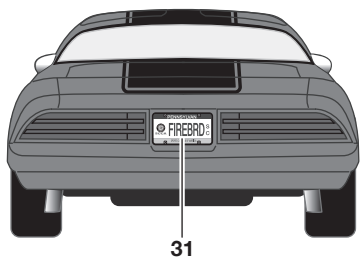

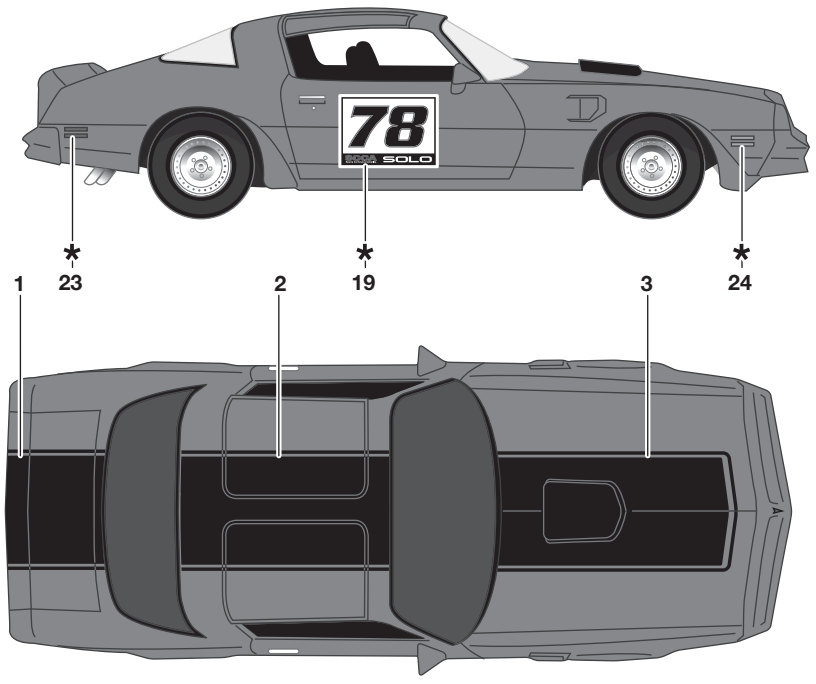

RACE

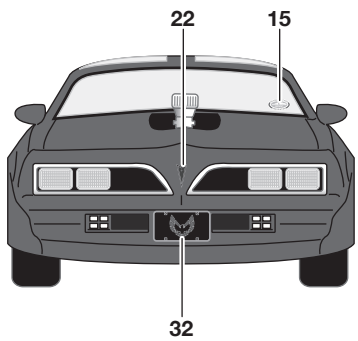

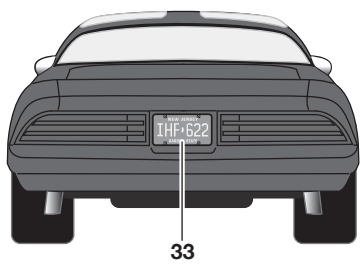

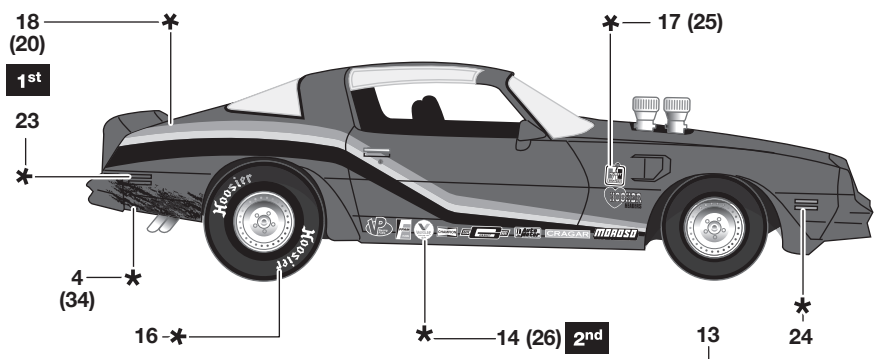

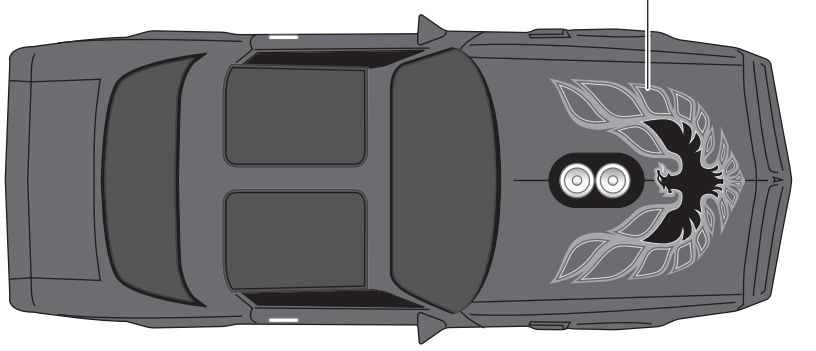

Revell Inc Elk Grove Village, IL. Copyright © 2011. All rights reserved.