MONOGRAM®

KIT 4271

85427100200

'59 CADILLAC® ELDORADO™ BIARRITZ CONVERTIBLE

The 1959 Cadillac® Eldorado™ Biarritz convertible was one of the most flamboyant creations of the 50's era. It pioneered new luxury features such as cruise control and air suspension. 1959 was the the year the rocket style tail fins reached their peak with bullet like taillights plus an extreme wrap-around windshield and tons of chrome.

Your Monogram model features a detailed tri-carburator 390 cubic inch V-8 engine with air conditioning compressure for air suspension, optional parts for soft top up or down position with hard boot cover and bucket seats or full bench seat interior along with authentic factory decal graphics.

2X 4X		?					
*** REPEAT SEVERAL TIMES**	*** REPEAT PROCEDURE**	*** OPTIONAL PARTS**	*** DECAL**	*** ASSEMBLY CAUTION**	*** CEMENT TOGETHER**	*** REMOVE AND THROW AWAY**	*** DO NOT CEMENT**
** A REPETER PLUSIEURS FOIS*	** RÈPÈTEZ LE PROCÈDÈ*	** PIECES EN OPTION*	** DECAL COMANIE*	**ATTENTION D ASSEMBLEE*	** A COLLER*	** A RETIRER ET JETER*	** NE PAS COLLER*

READ THIS BEFORE YOU BEGIN

* Study the assembly drawings.
* Each plastic part is identified by a number.
* In the assembly drawings, some parts will be marked by a star (★) to indicate chrome plated plastic.
* For better paint and decal adhesion, wash the plastic parts in a mild detergent solution. Rinse and let air dry.
* Check the fit of each piece before cementing in place.
* Use only cement for polystyrene plastic.
* Scrape plating and paint from areas to be cemented.
* Allow paint to dry thoroughly before handling parts.
* Any unused parts may be discarded.

DECAL APPLICATION INSTRUCTIONS

1. Cut desired decal from sheet.
2. Dip decal in water for a few seconds.
3. Place wet decal on paper towel.
4. Wait until decal is movable on paper backing.
5. Place decal in position on model, face up and slide backing away.
6. Press out air bubbles with a soft damp cloth.
7. Milkiness that may appear is for better decal adhesion and will dry clear. Wipe away any excess adhesive.
8. Do not touch decal until fully dry.
9. Allow the decals 48 hours to dry before applying clear coat.

NOTE: Decals are compatible with setting solutions or solvents.

LIRE CE QUI SUIT AVANT DE COMMENCER

* Etudier les schémas de montage.
* Chaque pièce en plastique est identifiée par un numéro.
* Sur les schémas de montage, certaines pièces sont marquées d'une étoile (★) pour indiquer qu'elles sont en plastique chromé.
* Pour une meilleure prise de la peinture et des autocollants, laver les pièces en plastique avec une solution détergente peu concentrée. Les rincer et les laisser sécher à l'air.
* Vérifier que chaque pièce s'ajuste bien avant de la coller en place.
* N'utiliser que de la colle pour polystyrène.
* Gratter les parties à coller pour enlever le chrome et la peinture.
* Laisser la peinture bien sécher avant de manipuler les pièces.
* Toute pièce inutilisée peut être jetée.

DIRECTIVES D'APPLICATION DES AUTOCOLLANTS

1. Découper l'autocollant désiré de la feuille.
2. Tremper l'autocollant dans de l'eau pendant quelques secondes.
3. Placer l'autocollant mouillé sur une serviette en papier.
4. Attendez que l'autocollant puisse être déplacé sur son support en papier.
5. Mettre l'autocollant en position sur le modèle face sur le dessus et faire glisser le support pour l'enlever.
6. Appuyer avec un chiffon doux humide pour éliminer les bulles d'air.
7. La substance laiteuse qui peut apparaître est destinée à améliorer l'adhésion de l'autocollant et devient incolore au séchage. Essuyer pour enlever tout excédent d'adhésif.
8. Ne pas toucher l'autocollant tant qu'il n'est pas bien sec.
9. Laisser l'autocollant sécher pendant 48 heures avant d'appliquer une couche transparente.

REMARQUE: Les autocollants sont compatibles avec les solutions de fixage ou les solvants.

This paint guide is provided to complete this kit as shown on the box.

Ce guide de peintures est fourni pour reproduire le modèle réduit qui apparaît sur la boîte.

Gloss Red	*Rouge brillant*
Flat Black	*Noir mat*
Semi Gloss Black	*Noir satiné*
Dark Blue	*Bleu fonce*
Silver	*Gris*
Flat White	*Blanc mat*
Flat Red	*Rouge mat*
Aluminum	*Aluminum*
Steel	*Acier*

If you have any questions or comments, call our hotline at: (800) 833-3570
or, please write to:

Revell Inc Consumer Service Department, 1850 Howard Street Unit A, Elk Grove Village, Illinois 60007

Be sure to include the plan number (85427100200), part number, description, your return address and phone number.

Visit our website: www.revell.com

Revell Inc Elk Grove Village, IL. Copyright © 2010. All rights reserved.

1 ENGINE ASSEMBLY

A

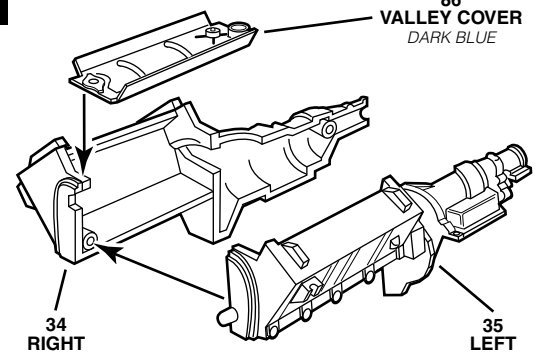

86
VALLEY COVER
DARK BLUE

34
RIGHT
ENGINE HALF
DARK BLUE

35
LEFT
ENGINE HALF
DARK BLUE

B

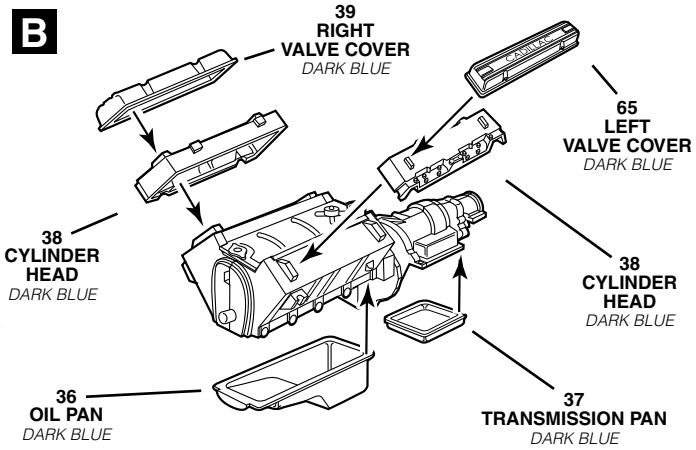

39
RIGHT
VALVE COVER
DARK BLUE

65
LEFT
VALVE COVER
DARK BLUE

38
CYLINDER
HEAD
DARK BLUE

38
CYLINDER
HEAD
DARK BLUE

36
OIL PAN
DARK BLUE

37
TRANSMISSION PAN
DARK BLUE

C **RIGHT SIDE OF ENGINE**

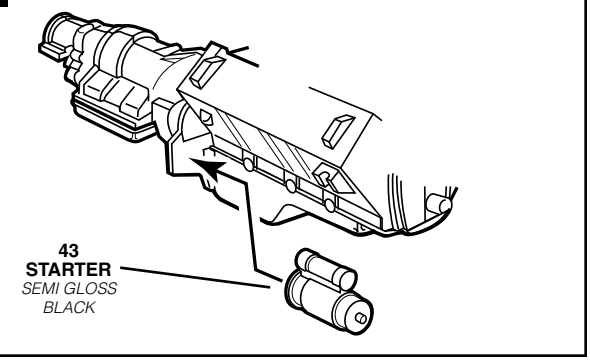

43
STARTER
SEMI GLOSS BLACK

D

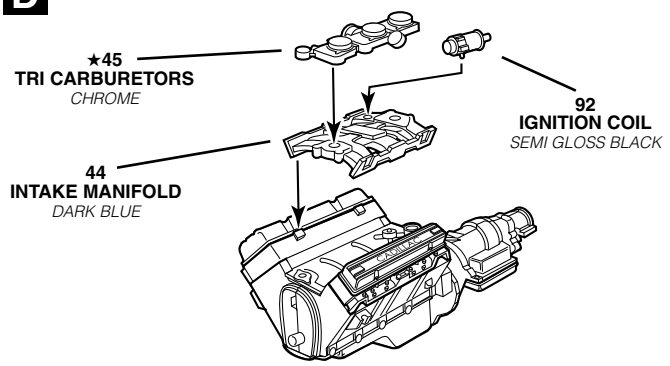

★45
TRI CARBURETORS
CHROME

92
IGNITION COIL
SEMI GLOSS BLACK

44
INTAKE MANIFOLD
DARK BLUE

E

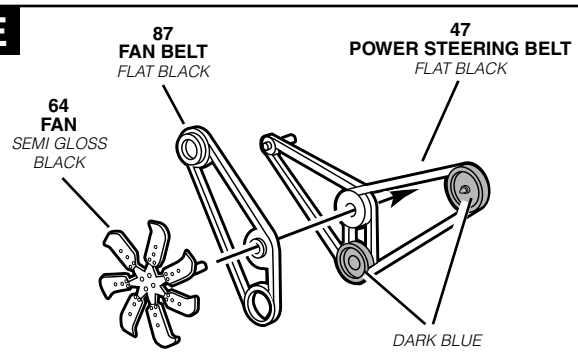

87
FAN BELT
FLAT BLACK

47
POWER STEERING BELT
FLAT BLACK

64
FAN
SEMI GLOSS BLACK

DARK BLUE

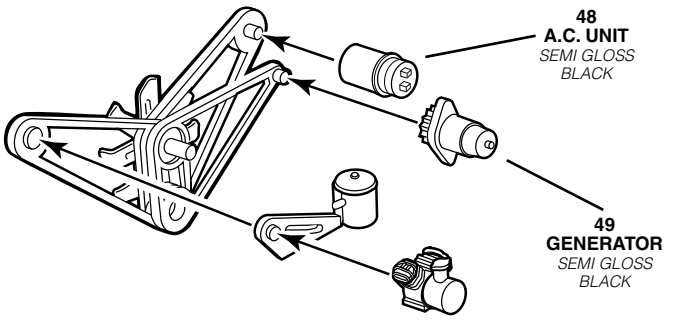

48
A.C. UNIT
SEMI GLOSS BLACK

49
GENERATOR
SEMI GLOSS BLACK

F

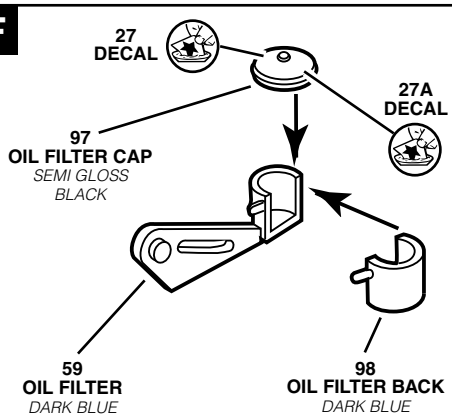

27
DECAL

27A
DECAL

97
OIL FILTER CAP
SEMI GLOSS BLACK

59
OIL FILTER
DARK BLUE

98
OIL FILTER BACK
DARK BLUE

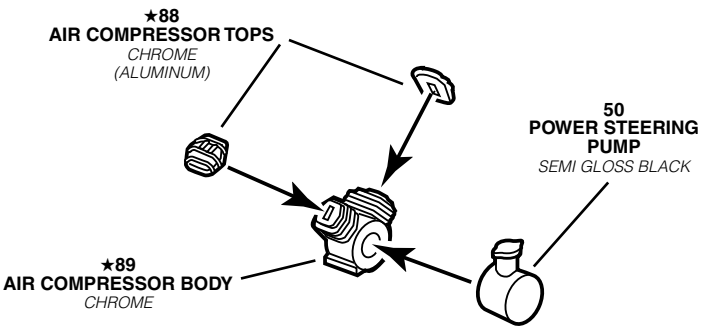

★88
AIR COMPRESSOR TOPS
CHROME (ALUMINUM)

50
POWER STEERING
PUMP
SEMI GLOSS BLACK

★89
AIR COMPRESSOR BODY
CHROME

2 BELT / EXHAUST ASSEMBLY

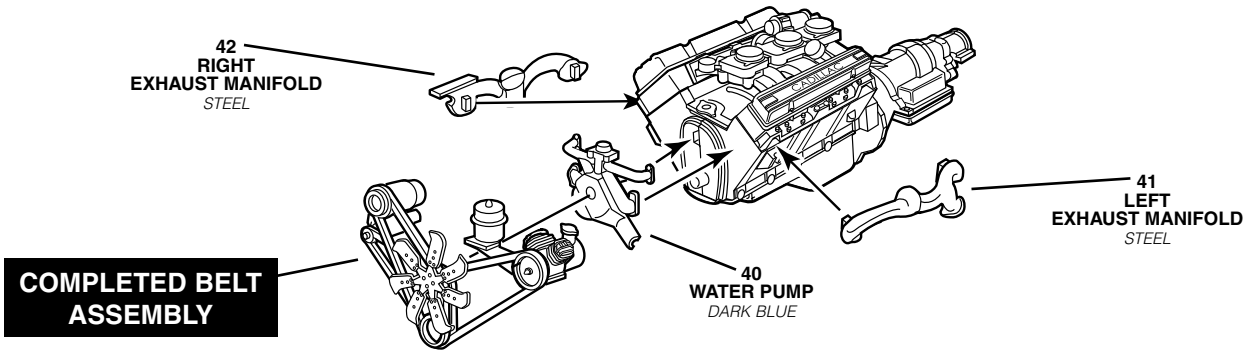

3 GEAR BOX / EXHAUST ASSEMBLY

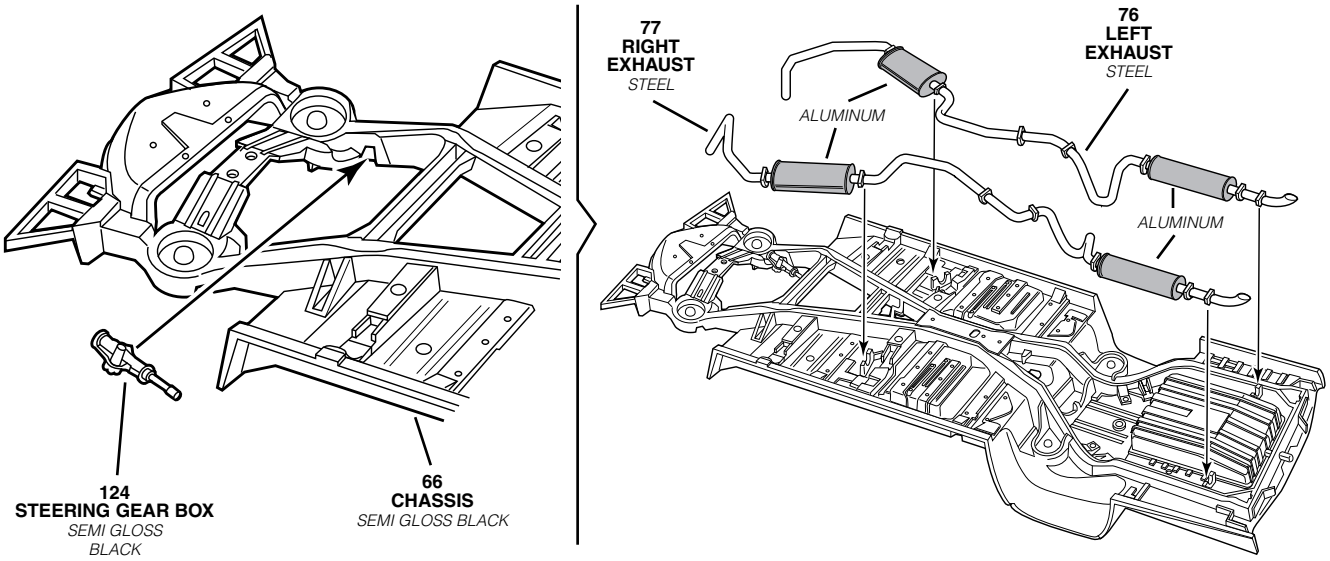

4 REAR SUSPENSION ASSEMBLY

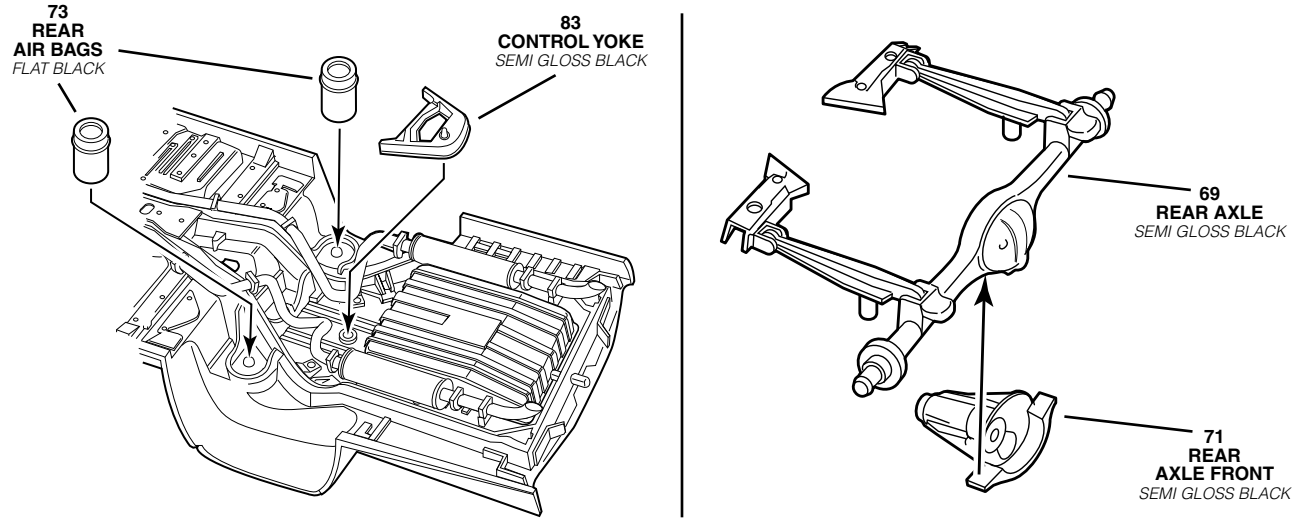

4 REAR ASSEMBLY CONTINUED

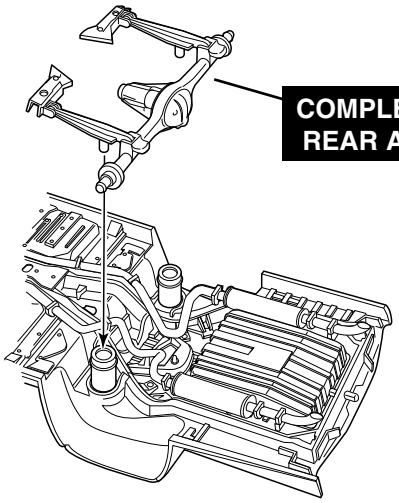

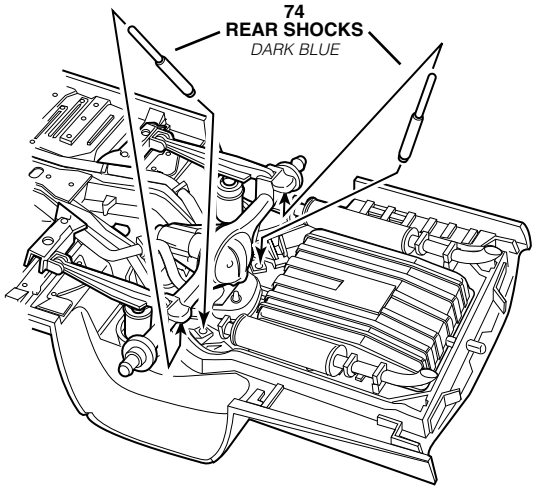

5 FRONT SUSPENSION ASSEMBLY

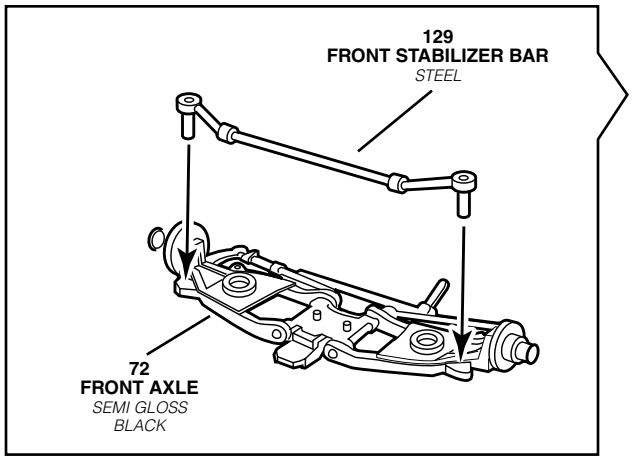

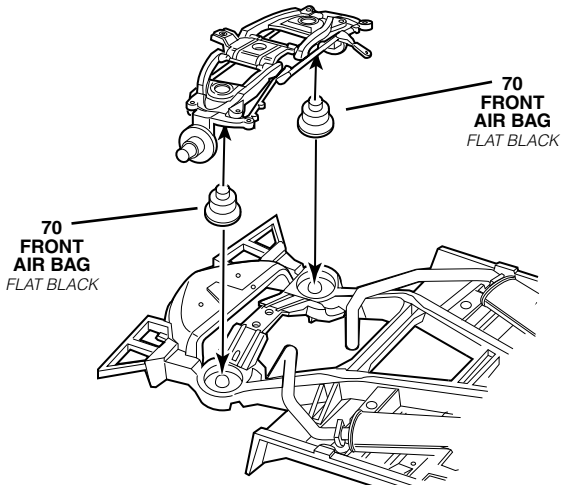

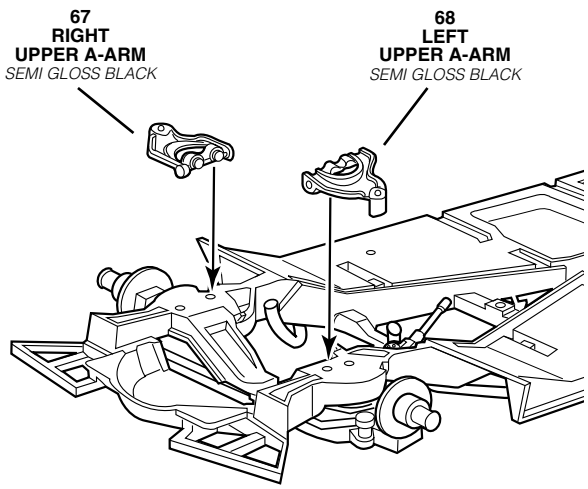

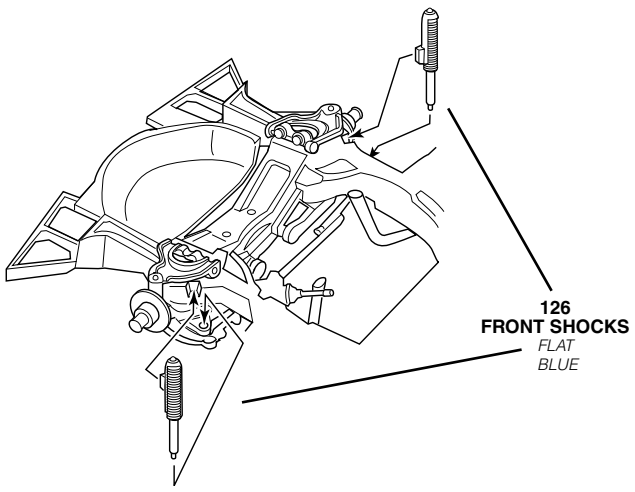

6 ENGINE / DRIVESHAFT ASSEMBLY

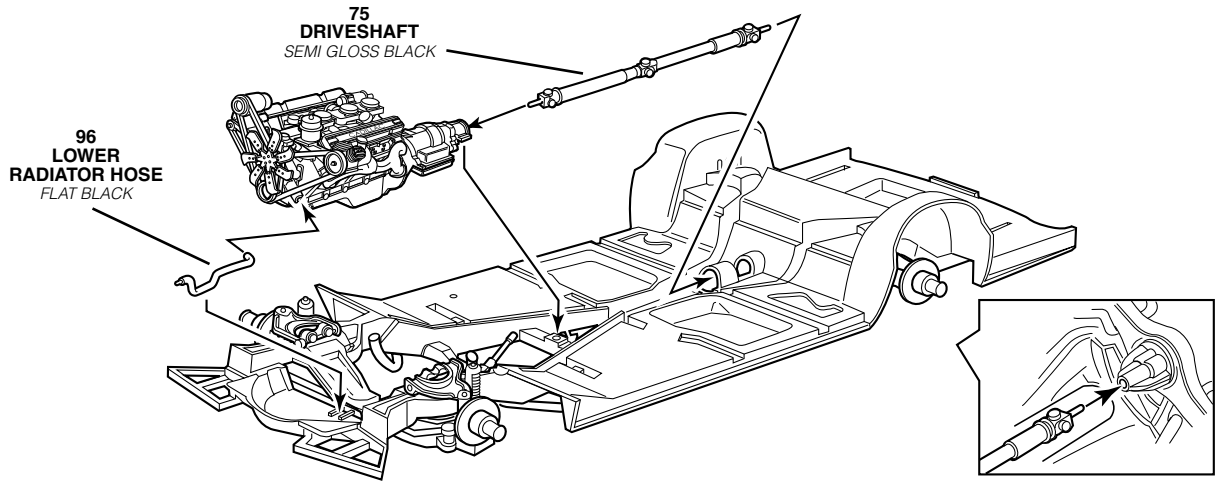

7 WHEEL ASSEMBLY

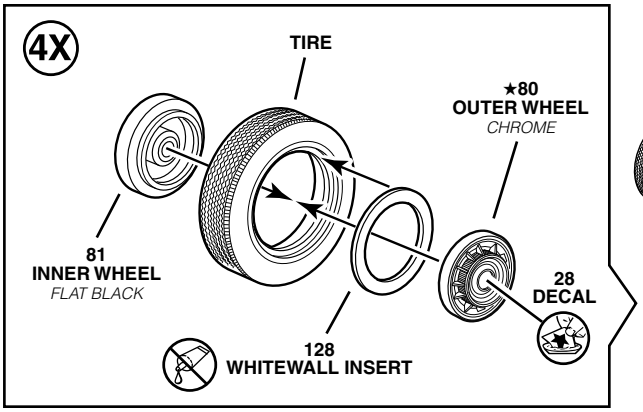

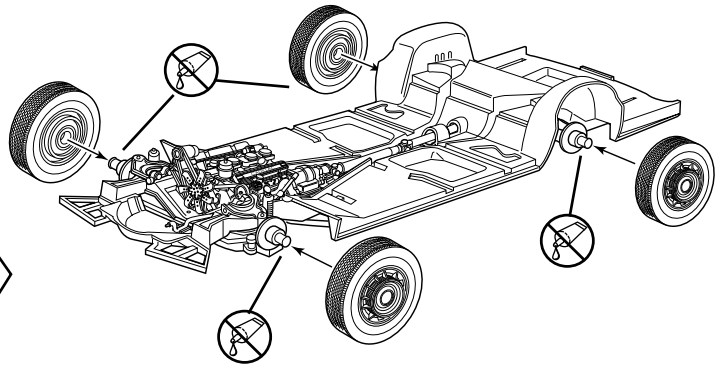

8 INTERIOR ASSEMBLY

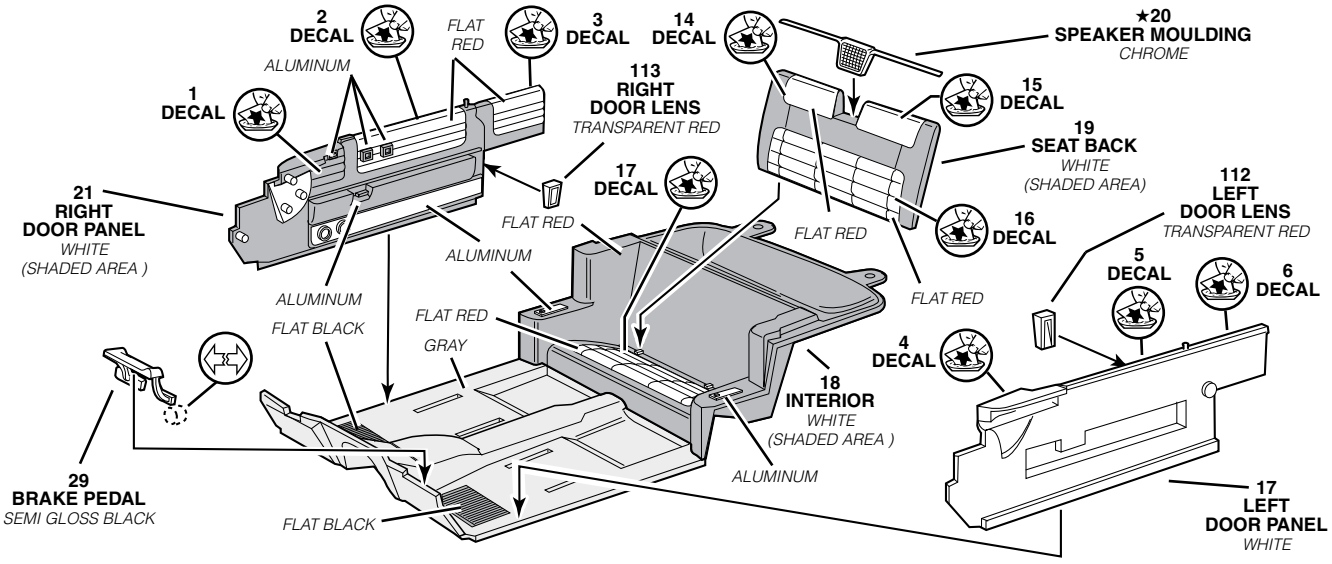

8 INTERIOR ASSEMBLY CONTINUED

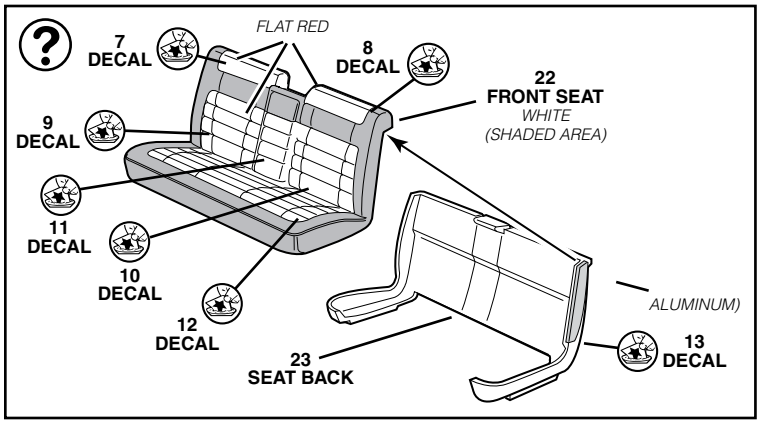

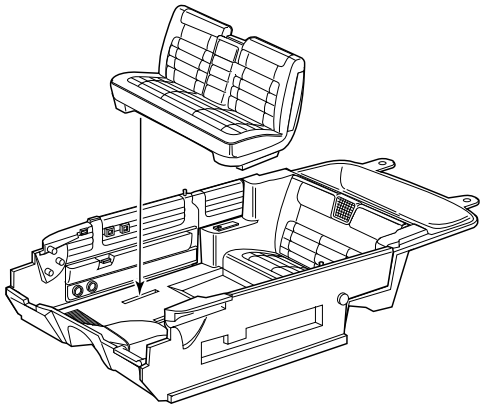

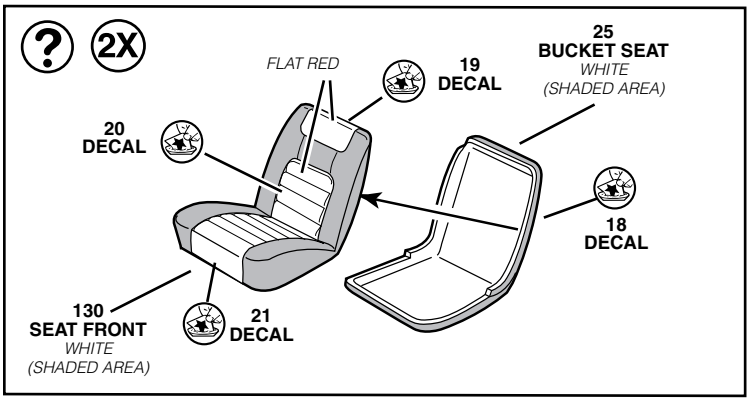

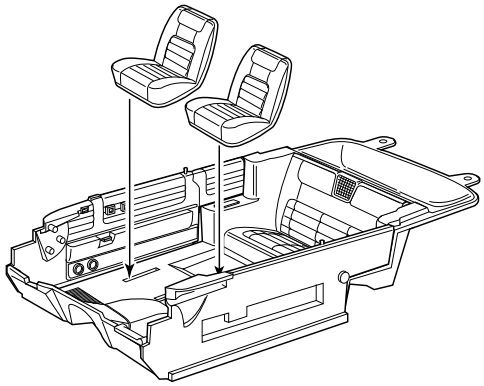

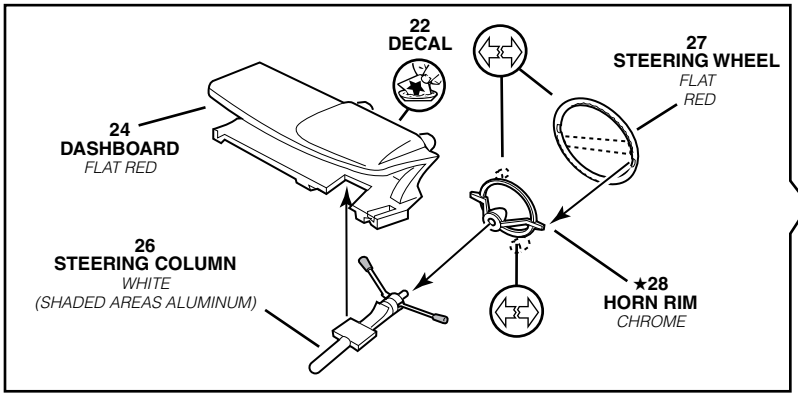

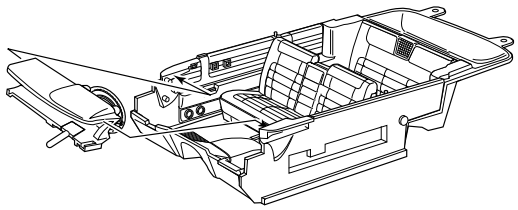

INTERIOR TO BODY

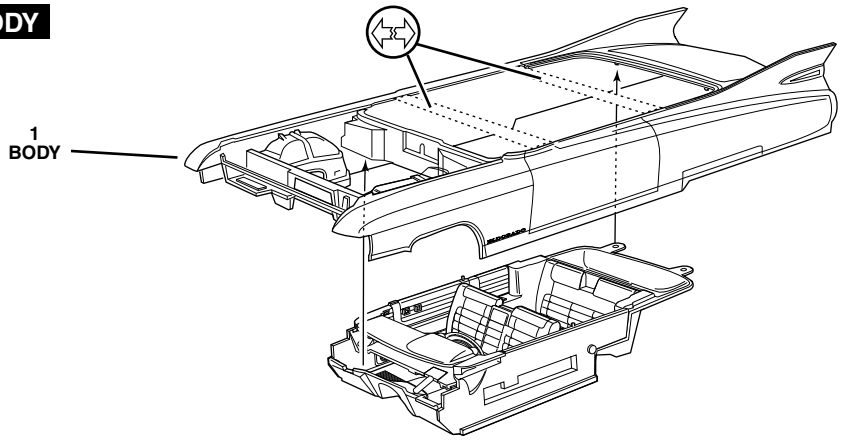

9 FIREWALL ASSEMBLY

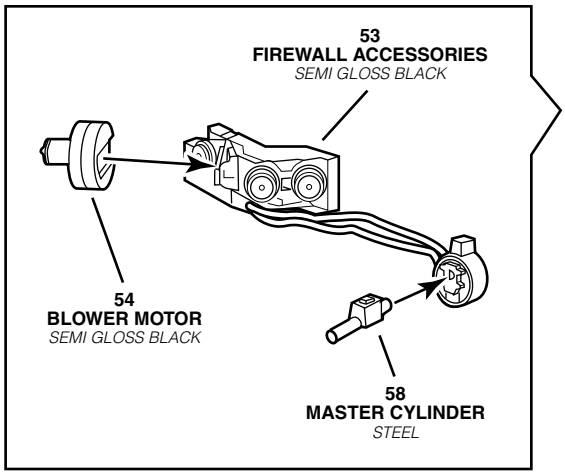

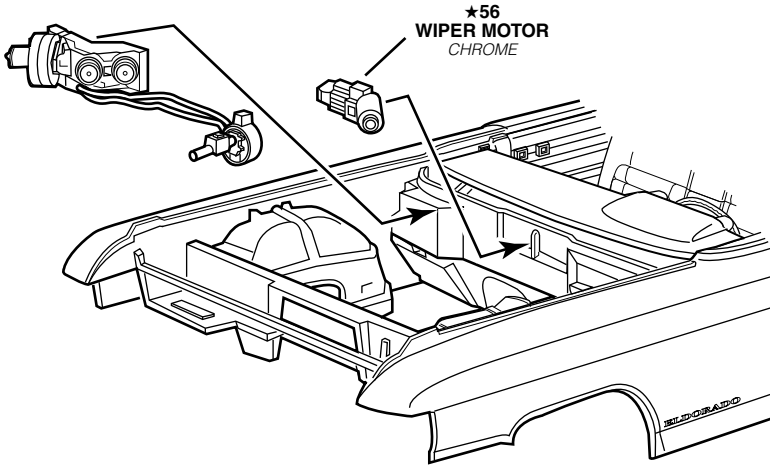

10 RADIATOR HOUSING ASSEMBLY

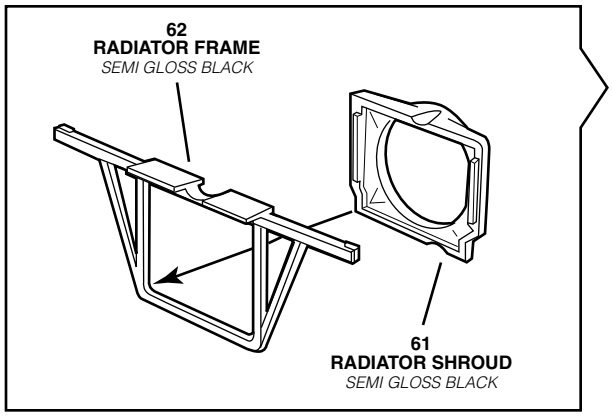

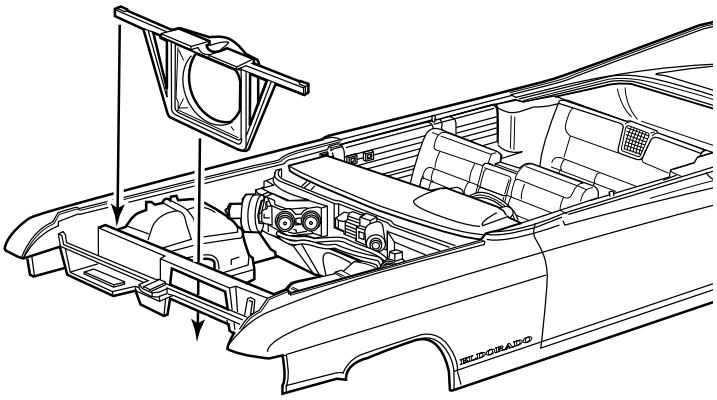

11 CHASSIS TO BODY ASSEMBLY

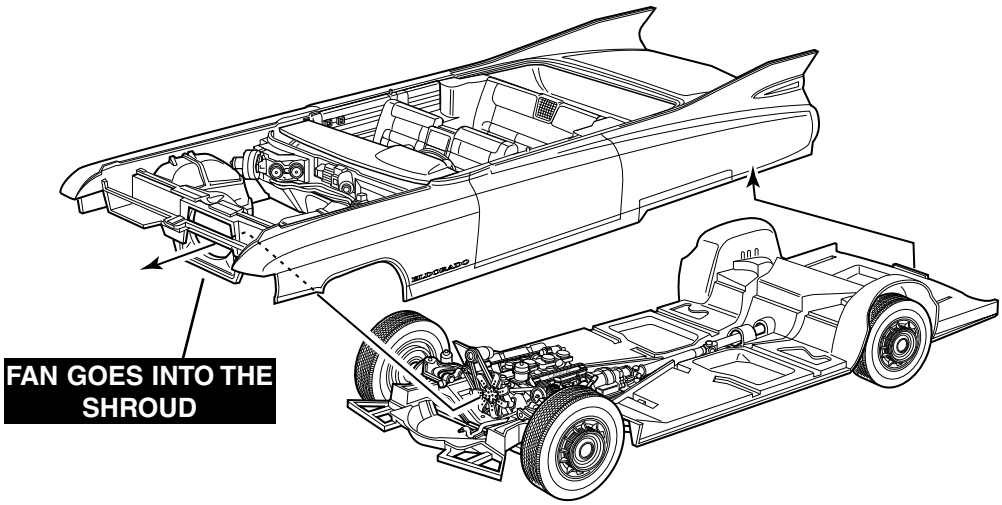

12 RADIATOR ASSEMBLY

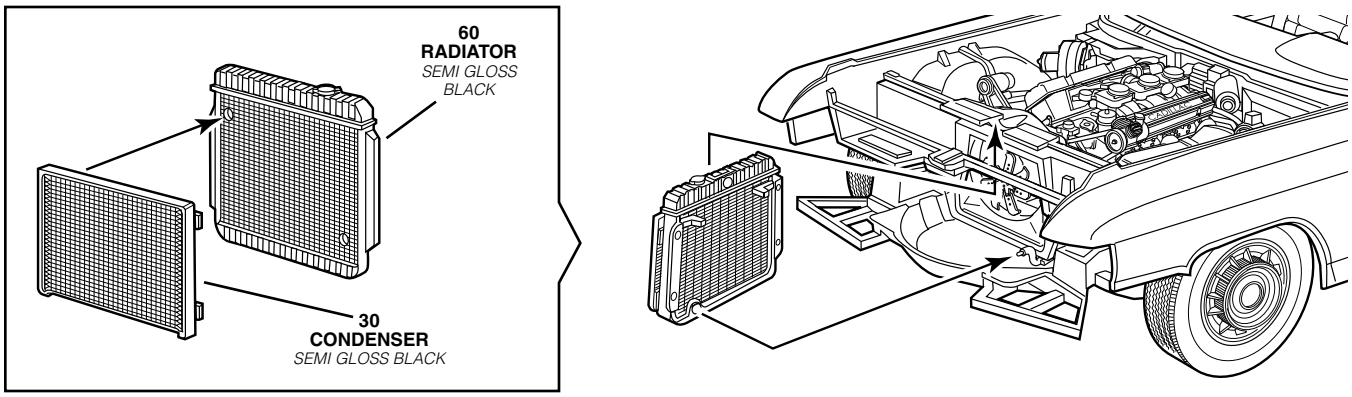

13 UNDER HOOD ASSEMBLY

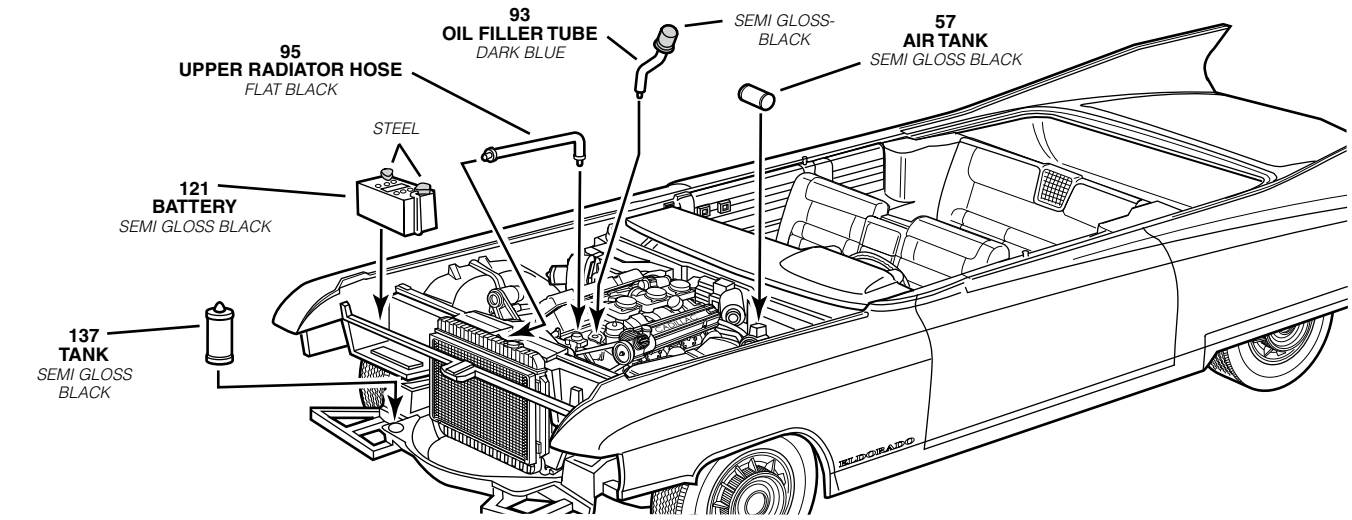

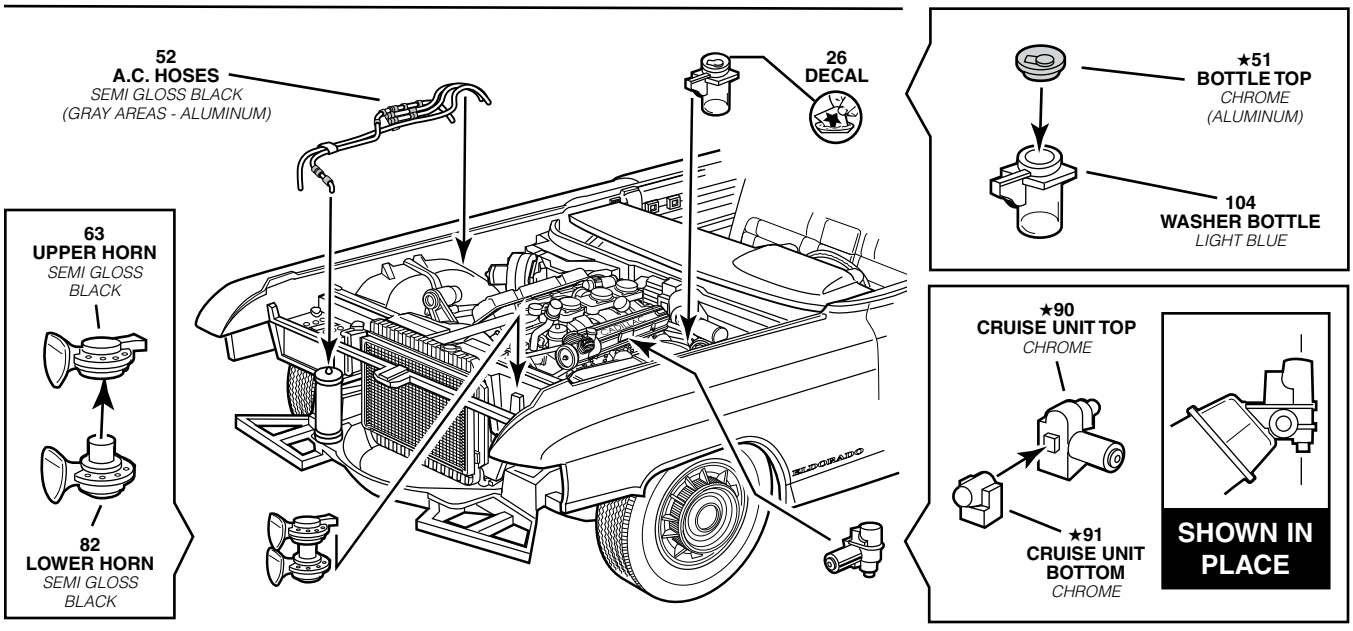

14 AIR CLEANER / GRILLE ASSEMBLY

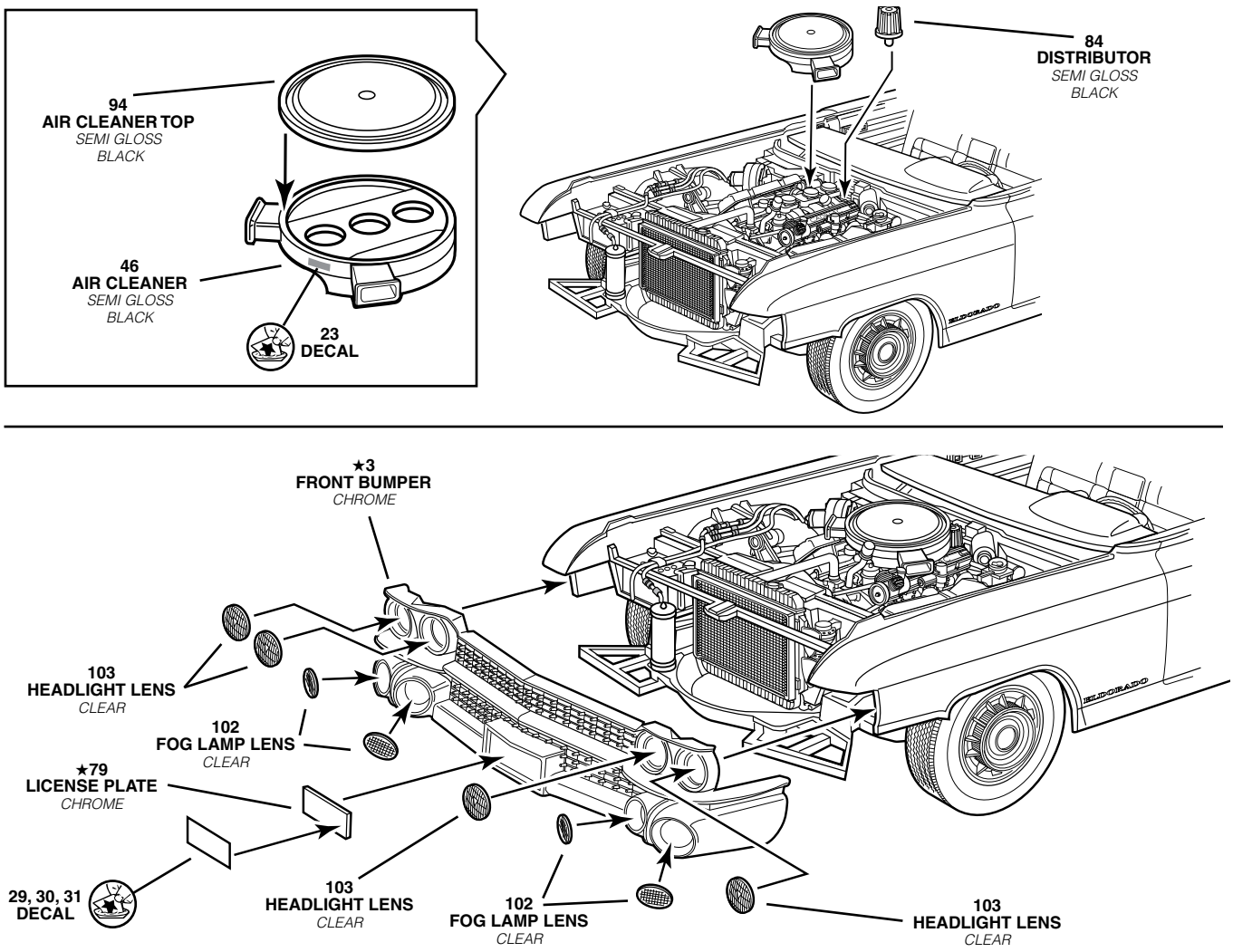

15 REAR ASSEMBLY

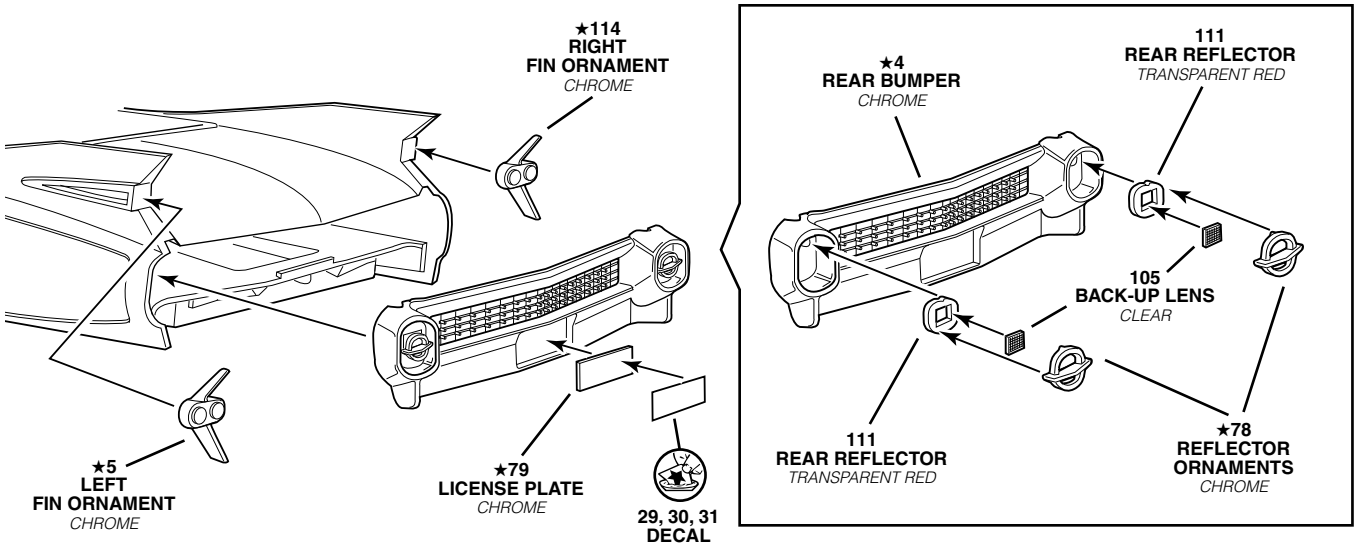

15 REAR ASSEMBLY CONTINUED

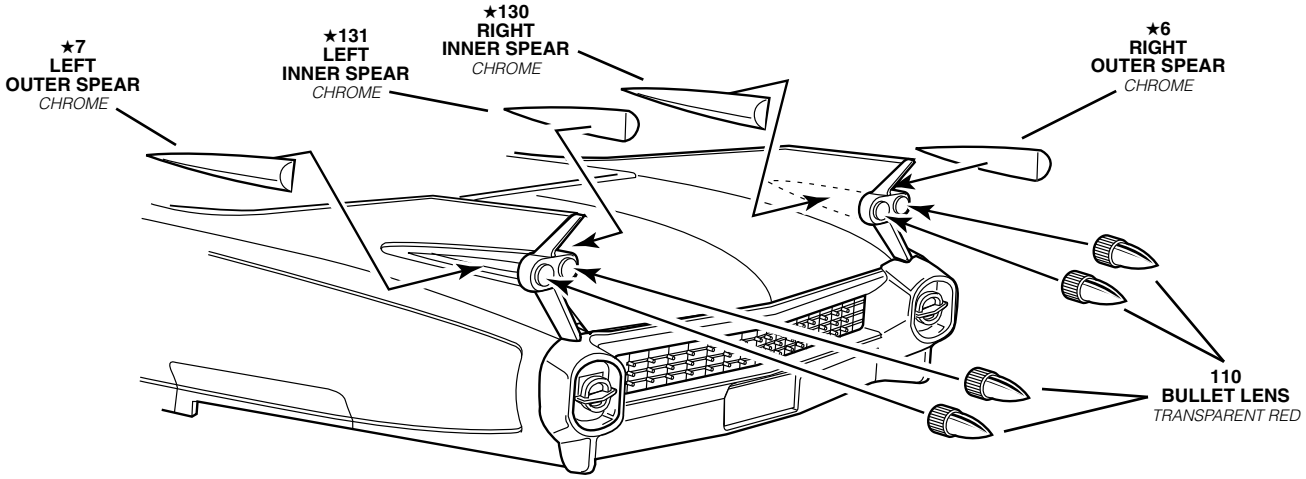

16 WINDSHIELD / HOOD ASSEMBLY

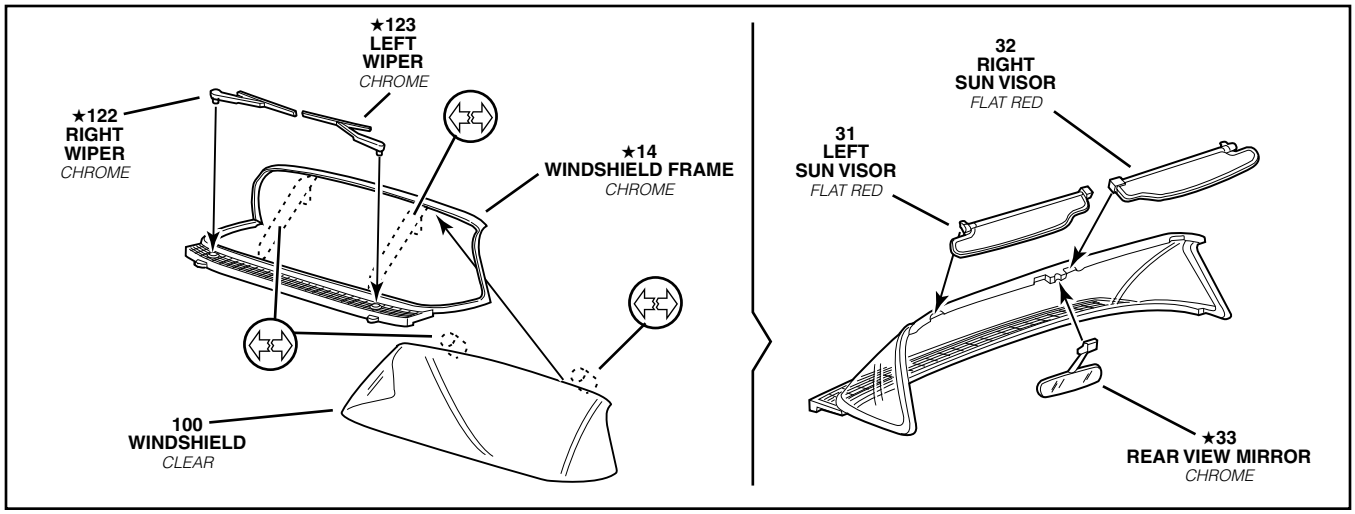

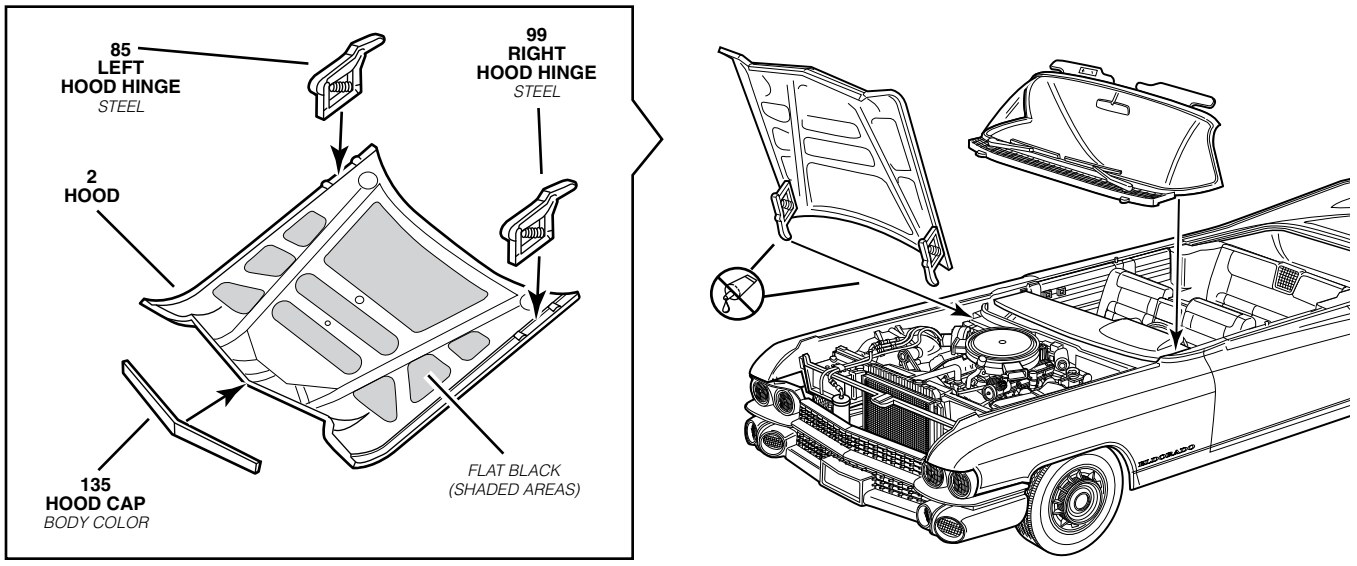

17 FINAL ASSEMBLY

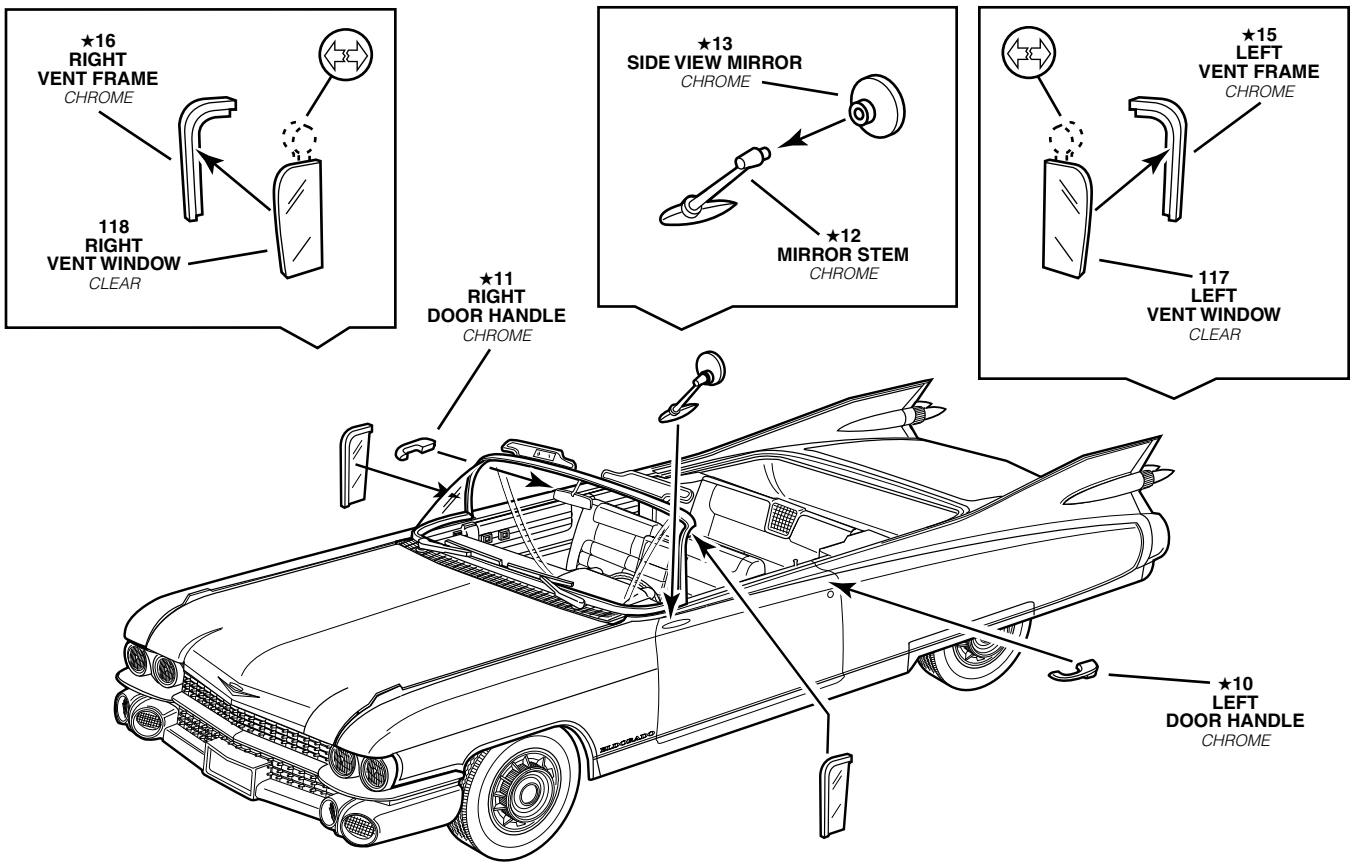

18 TOP ASSEMBLY

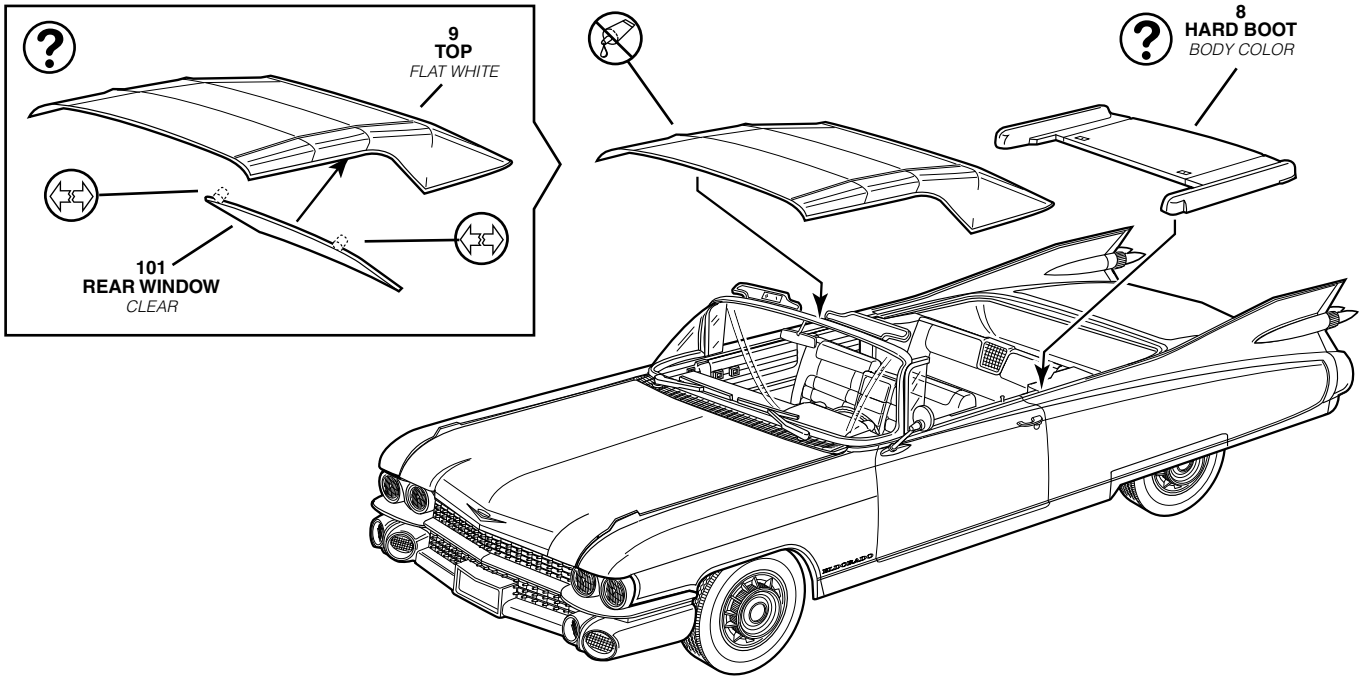

19 DECAL PLACEMENT

*

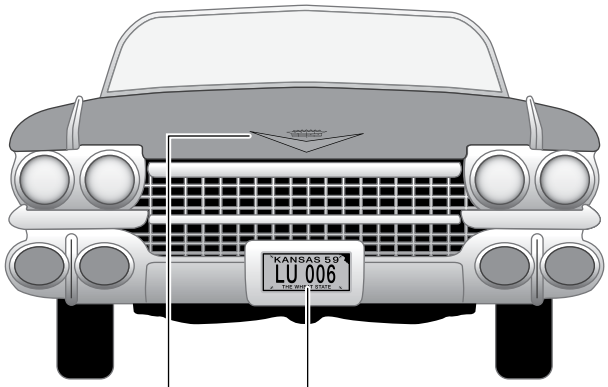

24 29, 30 or 31

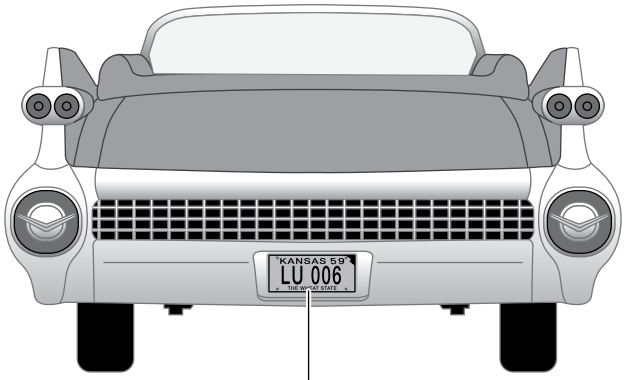

29, 30 or 31

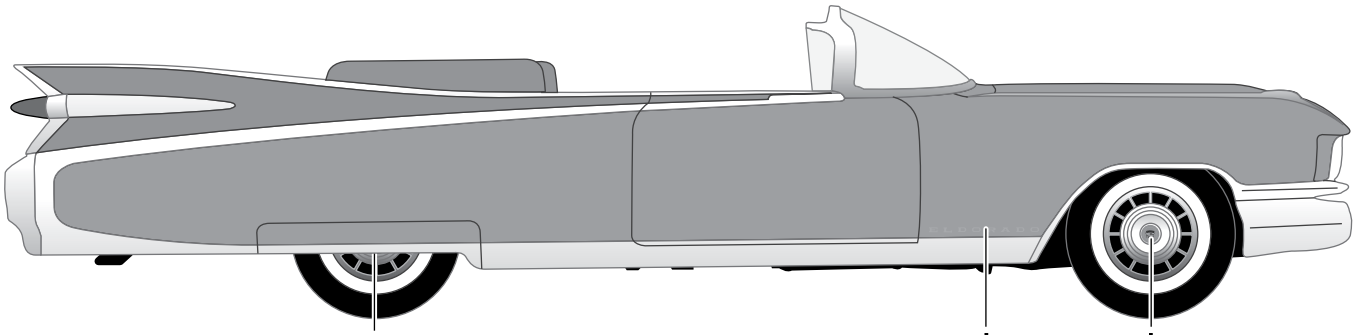

* 28
(See step # 7 or details)

* 25

* 28
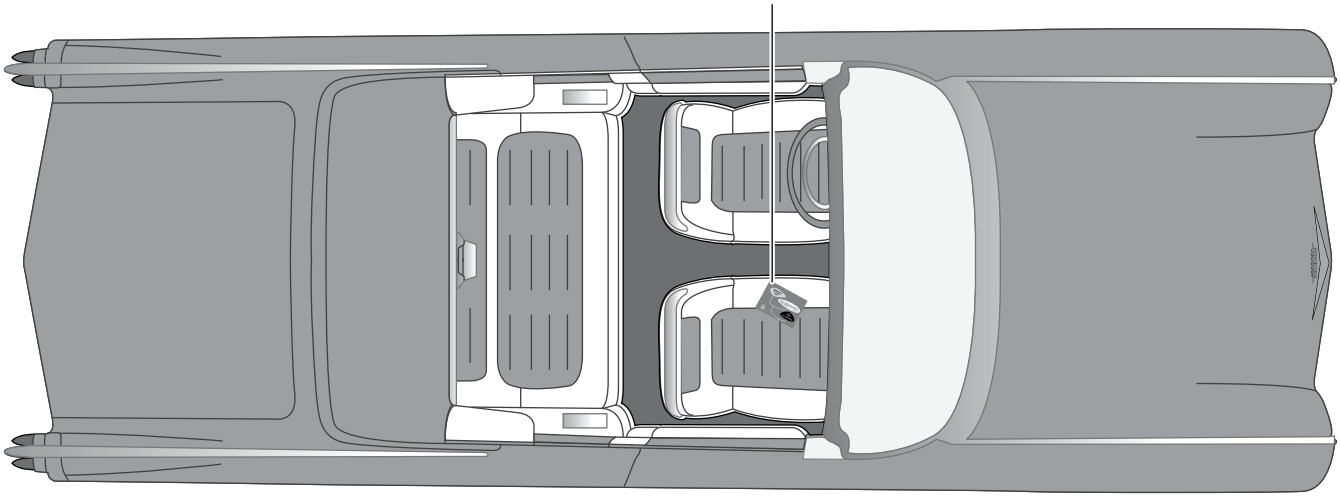
32
(Do not dip in water, carefully cut decal out and use white glue to attach)