KIT 4191

85419100200

*Tom Daniel's*

# *CHERRY BOMB™*

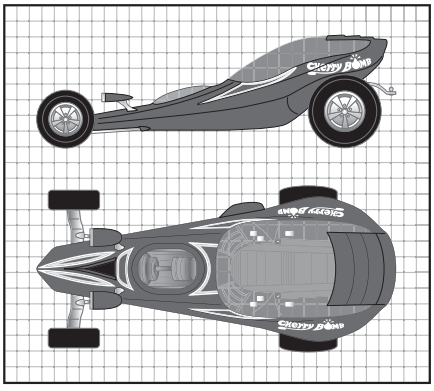

The way-out styling of this super show rod features a clear bubble that shows off the gleaming boss turbine powerplant. Behind it is a hinged bubble top which opens to reveal the custom interior detail, driver's seat, instrument panel and uni-control steering. Tagging behind on its own custom trailer is the wild chopper with cherry-bomb gas tank. The Cherry Bomb is one of Tom Daniel's wildest creations. The Rod styling is classic, a true show stopper. The front suspension is a real trick set-up, part torsion bar system and part axle. The rear suspension is an advanced spring-air set-up. The chopper has a bored and stroked big mill with custom cherry shaped gas tank. The trailer mirrors the long lean look of the rod and bike. A BOSS package.

Le style des plus différent de ce bolide super hot rod d'exposition offre une bulle claire qui présente sa brillante centrale d'énergie à turbine Boss. Derrière se trouve un dessus en bulle sur charnière qui ouvre pour révéler le détail personnalisé d'intérieur, le siège du conducteur, le panneau d'instruments et son volant uni-contrôle. Sa remorque personnalisée chopper de fière allure se trouve à l'arrière avec son réservoir d'essence Cherry Bomb. La Cherry Bomb est une des créations les plus fascinantes de Tom Daniel. Son style de hot rod est un classique et une véritable attraction lors des expositions. La suspension avant est très complexe, constituée en partie d'un système de barre de torsion et en partie essieu. La suspension arrière est une construction évoluée à air et ressort. Le chopper arbore un gros moulin alésage et course avec un réservoir d'essence personnalisé en forme de cerise. La remorque réplique l'allure longue et effilée du hot rod et de la moto. Un ensemble BOSS.

El diseño ultramoderno de este súper auto rod de exposición tiene una burbuja transparente que muestra la flamante planta de potencia de la turbina. En la parte trasera se encuentra una cubierta de burbuja con bisagras que se abre para revelar los detalles del interior personalizado, el asiento del conductor, el tablero de instrumentos y la dirección de control único. Adjunto detrás de su propio remolque personalizado se encuentra el audaz pulsador reductor con el tanque de gasolina del Cherry Bomb. El Cherry Bomb es una de las creaciones más audaces de Tom Daniel. El estilo de Rod es un estilo clásico que roba todas las miradas. La suspensión delantera tiene una excelente configuración, compuesto por un sistema de barra de torsión y el eje. La suspensión trasera tiene una configuración avanzada de aire con resorte. El pulsador reductor tiene un molino grande accionado y perforado, con un tanque de gasolina personalizado en forma de cerezo. El remolque refleja el aspecto alargado del rod y la bicicleta. Un paquete BOSS.

### *READ THIS BEFORE YOU BEGIN*

- *Study the assembly drawings.*
- *Each plastic part is identified by a number.*
- *In the assembly drawings, some parts will be marked by a star ★ to indicate chrome plated plastic.*
- *For better paint and decal adhesion, wash the plastic parts in a mild detergent solution. Rinse and let air dry.*
- *Check the fit of each piece before cementing in place.*
- *Use only cement for polystyrene plastic.*
- *Scrape plating and paint from areas to be cemented.*
- *Allow paint to dry thoroughly before handling parts.*
- *Any unused parts may be discarded.*

### *LISEZ CECI AVANT DE COMMENCER*

- *Étudiez les plans d'assemblage.*
- *Chaque pièce de plastique est identifiée par un numéro.*
- *Dans les plans d'assemblage, certaines pièces seront marquées d'une étoile ★ pour indiquer des pièces en plastique plaquées chrome.*
- *Pour une meilleure adhésion de la peinture et de la décalcomanie, lavez les pièces en plastique dans une solution de détergent doux. Rincez et laissez sécher à l'air.*
- *Vérifiez l'ajustement de chaque pièce avant de la coller en place.*
- *Utilisez uniquement de la colle pour plastique au polystyrène.*
- *Grattez toute peinture et le placage sur les régions à coller.*
- *Laissez sécher la peinture complètement avant de manipuler des pièces.*
- *Toute pièce non-utilisée peut être jetée.*

### *LEA ESTO ANTES DE EMPEZAR*

- *Estudie los dibujos de ensamblaje.*
- *Cada parte plástica está identificada con un número.*
- *En los dibujos de ensamblaje, algunas partes aparecerán marcadas con una estrella ★ para indicar plástico enchapado en cromo.*
- *Para mejor adhesión de pintura y calcomanías, lave las partes plásticas en una solución de detergente suave. Enjuague y deje secar al aire.*
- *Verifique el encastre de cada pieza antes de cementar en su lugar.*
- *Use sólo cemento para plástico de poliestireno.*
- *Raspe las placas y la pintura de las áreas a cementar.*
- *Deje secar la pintura totalmente antes de manipular las partes.*
- *Cualesquiera partes sin usar se pueden descartar.*

### *CUSTOMER SERVICE*

*If you have any questions or comments, call our hotline at: (800) 833-3570 or visit our website :* ***www.revell.com***

*Be sure to include the plan number (85419100200), part number description, and your return address and phone number or, please write to:*

***Revell Inc Consumer Service Department,***
***1850 Howard Street Unit A,***
***Elk Grove Village, Illinois 60007***

### *SERVICE À LA CLIENTÈLE*

*Pour toute question ou commentaire, contactez notre ligne d'assistance au: (800) 833-3570 ou Visitez notre site Web:* ***www.revell.com***

*Assurez-vous d'inclure le numéro de plan (85419100200), la description du numéro de pièce, votre adresse de retour et votre numéro de téléphone ou, écrivez à:*

***Revell Inc Consumer Service Department,***
***1850 Howard Street Unit A,***
***Elk Grove Village, Illinois 60007***

### *SERVICIO AL CLIENTE*

*Si tiene alguna pregunta o comentario, llame a nuestra línea directa al: (800) 833-3570 o Visite nuestro sitio web:* ***www.revell.com***

*Asegúrese de incluir el número de plano (85419100200), descripción del número de parte, y su dirección y número de teléfono para responder o, sírvase escribir a:*

***Revell Inc Consumer Service Department,***
***1850 Howard Street Unit A,***
***Elk Grove Village, Illinois 60007***

| PAINT GUIDE<br>*This paint guide is provided to complete this kit as shown on the box.* | GUIDE DE PEINTURE<br>*Ce guide de peinture est fourni pour compléter cet ensemble tel qu'indiqué sur l'emballage.* | GUÍA DE PINTURA<br>*Esta guía de pintura se suministra para completar este equipo tal como se muestra en la caja.* |
|---|---|---|
| A *Aluminum* | *Aluminium* | *Aluminio* |
| B *Flat Black* | *Noir mat* | *Negro mate* |
| C *Metallic Gray* | *Gris métallique* | *Gris metálico* |
| D *Candy Red* | *Rouge bonbon* | *Rojo caramelo* |

### DECAL APPLICATION INSTRUCTIONS

1. Cut desired decal from sheet.
2. Dip decal in water for a few seconds.
3. Place wet decal on paper towel.
4. Wait until decal is movable on paper backing.
5. Place decal in position on model, face up and slide backing away.
6. Press out air bubbles with a soft damp cloth.
7. Milkiness that may appear is for better decal adhesion and will dry clear. Wipe away any excess adhesive.
8. Do not touch decal until fully dry.
9. Allow the decals 48 hours to dry before applying clear coat.
10. Decals are compatible with setting solutions or solvents.

### INSTRUCTIONS POUR L'APPLICATION DE DÉCALCOMANIE

1. Découpez la décalcomanie désirée sur la feuille.
2. Trempez la décalcomanie durant quelques secondes dans l'eau.
3. Placez la décalcomanie sur une serviette de papier.
4. Attendez jusqu'à ce que la décalcomanie puisse être retirée de l'endos en papier.
5. Placez la décalcomanie en position sur votre modèle, face vers le haut, et retirez l'endos.
6. Pressez pour évacuer les bulles d'air avec un chiffon doux humide.
7. La formation d'un voile blanchâtre qui pourrait apparaître sert à la meilleure adhésion de la décalcomanie et deviendra claire une fois séchée. Nettoyez tout excès d'adhésif.
8. Ne touchez pas la décalcomanie tant qu'elle ne sera pas entièrement séchée.
9. Laissez sécher la décalcomanie durant 48 heures avant d'appliquer un enduit protecteur.
10. Les décalcomanies sont compatibles avec les solutions de séchage et les solvants.

### INSTRUCCIONES DE APLICACIÓN DE CALCOMANÍAS

1. Corte la calcomanía deseada de la lámina.
2. Sumerja la calcomanía en agua por unos segundos.
3. Coloque la calcomanía húmeda sobre una toalla de papel.
4. Espere hasta que la calcomanía se mueva en la lámina posterior de papel.
5. Coloque la calcomanía en posición sobre el modelo, con la cara hacia arriba y deslice la lámina posterior hasta quitarlo.
6. Presione para quitar las burbujas de aire con un trapo suave húmedo.
7. La lechosidad que puede aparecer es para una mejor adhesión de la calcomanía y se secará completamente. Limpie cualquier exceso de adhesivo.
8. No toque la calcomanía hasta que esté totalmente seca.
9. Deje secar las calcomanías 48 horas antes de aplicar "clear coat".
10. Las calcomanías son compatibles con las soluciones de fijación o los solventes.

* REPEAT SEVERAL TIMES
* A RÉPÉTEZ PLUSIEURS FOIS
* REPITA VARIAS VECES

* REPEAT PROCEDURE
* RÉPÉTEZ LA PROCÉDURE
* REPITA EL PROCEDIMIENTO

* OPTIONAL PARTS
* PIÈCES OPTIONNELLES
* PARTES OPCIONALES

* DECAL
* DÉCALCOMANIE
* CALCOMANÍA

* ASSEMBLY CAUTION
* AVERTISSEMENT POUR L'ASSEMBLAGE
* PRECAUCIÓN DE ENSAMBLAJE

* CEMENT TOGETHER
* COLLER ENSEMBLE
* CEMENTAR Y UNIR

* REMOVE AND THROW AWAY
* RETIREZ ET JETER
* RETIRE Y DESCARTE

* DO NOT CEMENT
* NE PAS COLLER
* NO CEMENTAR

* OPEN HOLE
* LAISSEZ SÉCHER LES PIÈCES
* ABRA AGUJERO

* REMOVE TAPE
* RUBAN AMOVIBLE
* CINTA DEMONTABLE

* RUBBER BAND TOGETHER
* SERRER ENSEMBLE AVEC UNE BANDE ÉLASTIQUE
* UNA CON BANDA ELÁSTICA

* STICKER DECAL
* DÉCALCOMANIE AUTOCOLLANTE
* CALCOMANÍA AUTOADHESIVA

* WEIGHT
* POIDS
* PESO

* TRIM OFF
* DÉCOUPEZ
* RECORTE

* HEATED SCREWDRIVER END
* POINTE CHAUFFÉE DE TOURNEVIS
* EXTREMO DE DESTORNILLADOR CALENTADO

| # | PART NAME | NOM DE PARTIE | NOMBRE DE PARTE |
|---|---|---|---|
| 1 | Body | Carrosserie | Cuerpo |
| 2 | Interior | Intérieur | Interior |
| 3 | Steering Grip | Poignée de direction | Agarre de dirección |
| 4 | Bubble Top | Toit en bulle | Parte superior de burbuja |
| 5 | Engine Cover | Couvercle de moteur | Cubierta del motor |
| 6 | Lt. Headlight Housing | Cabinet de phare de route gauche | Carcasa de faro reflector izquierdo |
| 7 | Lt. Headlight Support | Support de phares de route gauche | Soporte de faro reflector izquierdo |
| 8 | Rt. Headlight Support | Support de phares de route droite | Soporte de faro reflector derecho |
| 9 | Rt. Headlight Housing | Cabinet de phare de route droit | Carcasa de faro reflector derecho |
| 10 | Headlight | Phare | Faro reflector |
| 11 | Body Bottom | Bas de carrosserie | Parte inferior de la carrocería |
| 12 | Turbine Engine | Moteur de turbine | Motor de turbina |
| 13 | Turbine Exhaust Fairing | Carénage d'échappement de turbine | Carenado del escape de turbina |
| 14 | Turbine Exhaust Port | Port de carénage d'échappement | Puerto del escape de turbina |
| 15 | Front Axle | Essieu avant | Eje delantero |
| 16 | Rear Axle Back | Arrière de l'essieu arrière | Reverso del eje trasero |
| 17 | Rear Axle Front | Avant de l'essieu arrière | Frente del eje trasero |
| 18 | Transmission Box | Boîte de transmission | Caja de transmisión |
| 19 | Rear Outer Wheel | Roue externe arrière | Rueda externa trasera |
| 20 | Rear Inner Wheel | Roue interne arrière | Rueda interna trasera |
| 21 | Front Outer Wheel | Roue externe avant | Rueda externa delantera |
| 22 | Inner Wheel | Roue intérieure | Rueda interna |
| 23 | Front Radius Rod | Barre d'assemblage avant | Varilla radial frontal |
| 24 | Trailer Body Bottom | Bas de caisse de remorque | Parte inferior de la carrocería del remolque |
| 25 | Trailer Body Top | Haut de caisse de remorque | Parte superior de la carrocería del remolque |

| # | PART NAME | NOM DE PARTIE | NOMBRE DE PARTE |
|---|---|---|---|
| 26 | Outer Wheel | Roue externe | Rueda externa |
| 27 | Tow Hook | Crochet de remorquage | Gancho de remolque |
| 28 | Lt. Frame | Châssis gauche | Marco izquierdo |
| 29 | Rt. Frame | Châssis droit | Marco derecho |
| 30 | Seat | Siège | Asiento |
| 31 | Handle Bars | Poignées de guidon | Barras de agarre |
| 32 | Front Wire Wheel | Roue à rayons | Rin delantero |
| 33 | Sissy Bar | Dossier surélevé | Barra Sissy |
| 34 | Headrest | Appuie-tête | Reposacabezas |
| 35 | Rt. Rear Wire Wheel | Roue à rayons arrière droite | Rin trasero derecho |
| 36 | Lt. Rear Wire Wheel | Roue à rayons arrière gauche | Rin trasero izquierdo |
| 37 | Chain Drive | Chaîne d'alimentation | Transmisión de cadena |
| 38 | Lt. Engine Half | Moitié gauche du moteur | Mitad izquierda del motor |
| 39 | Rt. Engine Half | Moitié droite du moteur | Mitad derecha del motor |
| 40 | Top Exhaust Pipe | Tuyau d'échappement supérieur | Tubo de escape superior |
| 41 | Bottom Exhaust Pipe | Conduit d'échappement du bas | Tubo de escape inferior |
| 42 | Headlight Assembly | Assemblage de phares de route | Ensamblaje de faro reflector |
| 43 | Headlight Half | Moitié du phare | Mitad del faro reflector |
| 44 | Taillight | Feu arrière | Luz trasera |
| 45 | Tow Bar | Barre de traction | Barra de remolque |
| -- | Drag Slick | Pneu hyper large | Neumático liso para carrera |
| -- | Front Tire | Pneu avant | Neumático delantero |
| -- | Rear Tire | Pneu arrière | Neumático trasero |
| -- | Tire | Pneu | Neumático |

# 1

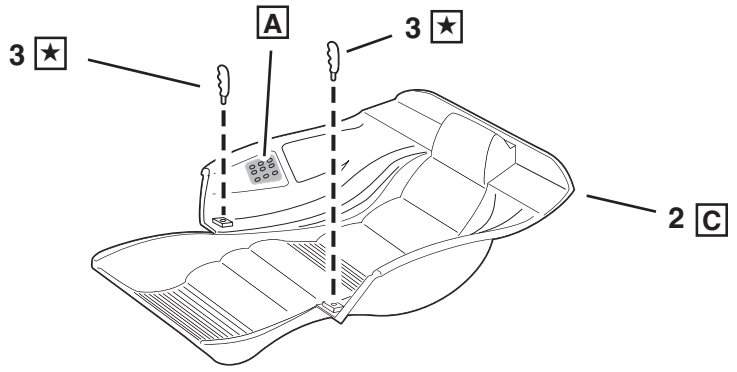


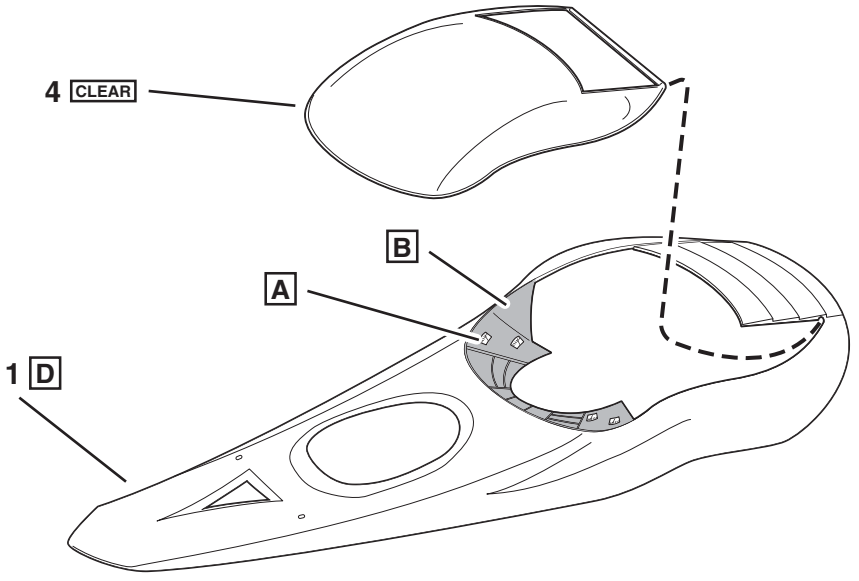


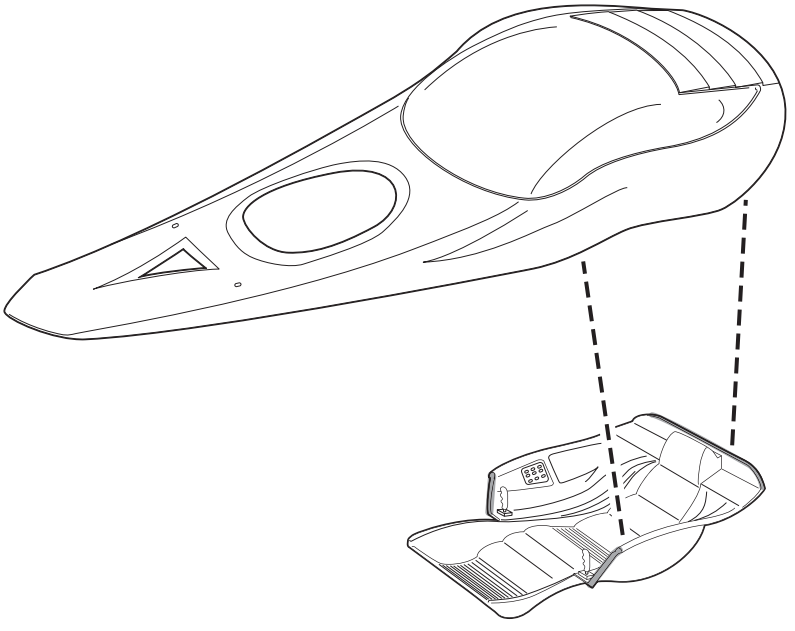

# 2

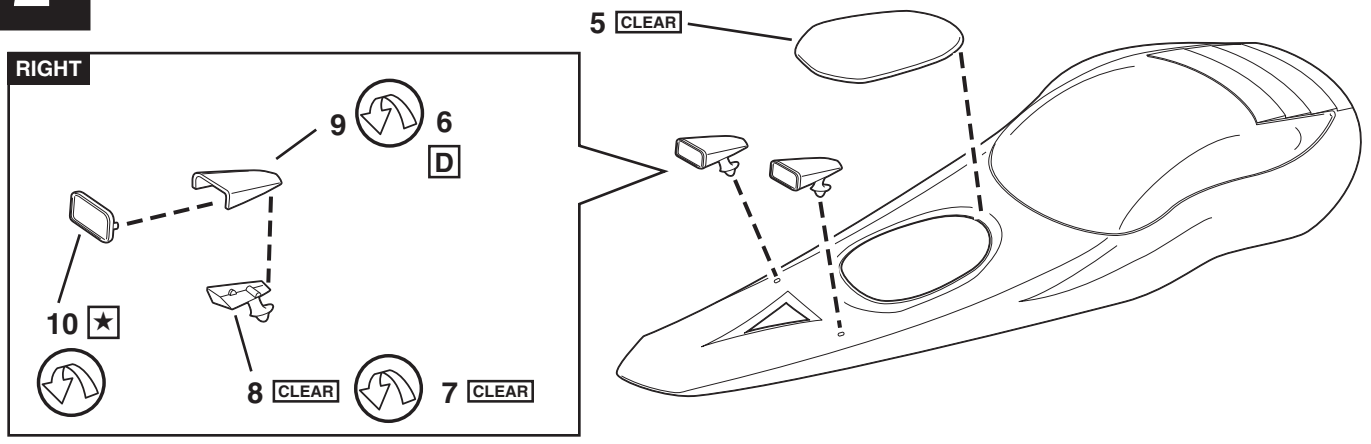
RIGHT
9
6
D
10 ★
8 CLEAR
7 CLEAR
5 CLEAR

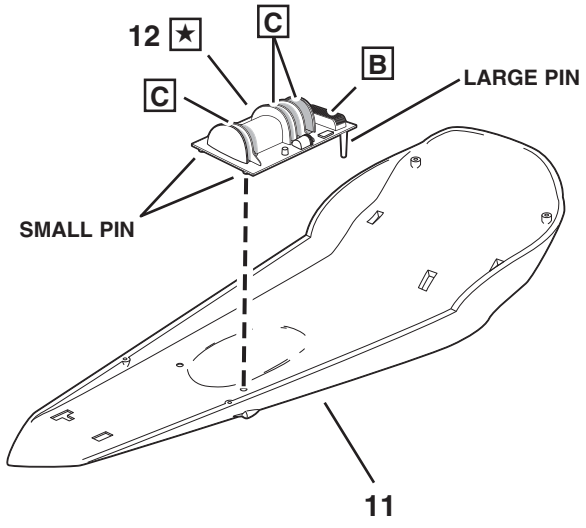
12 ★
C
C
B
LARGE PIN
SMALL PIN
11

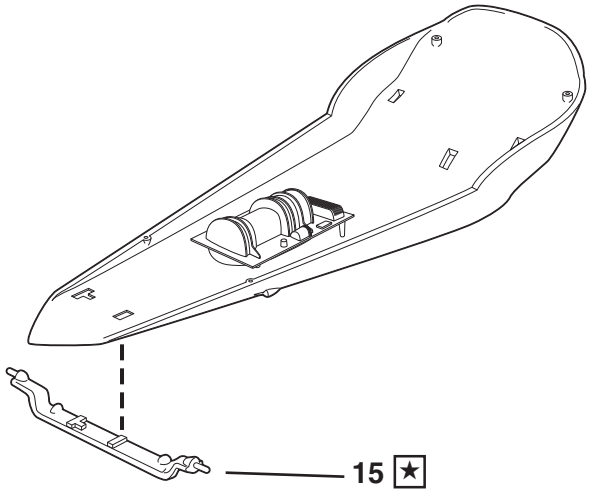
15 ★

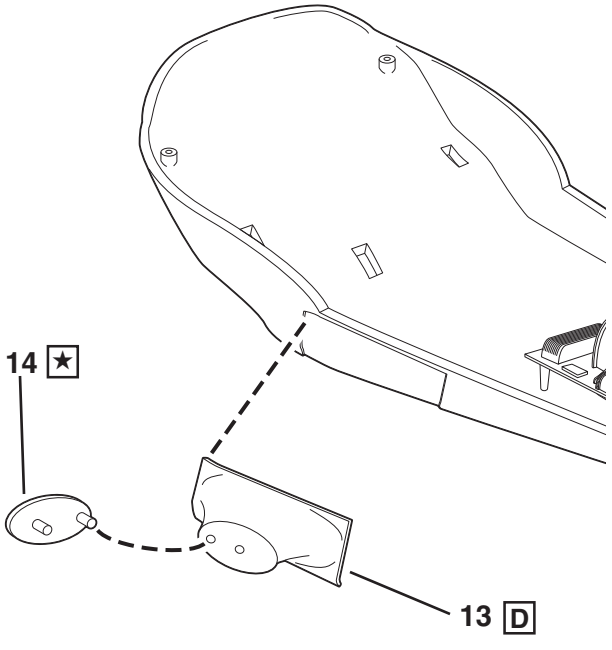
14 ★
13 D

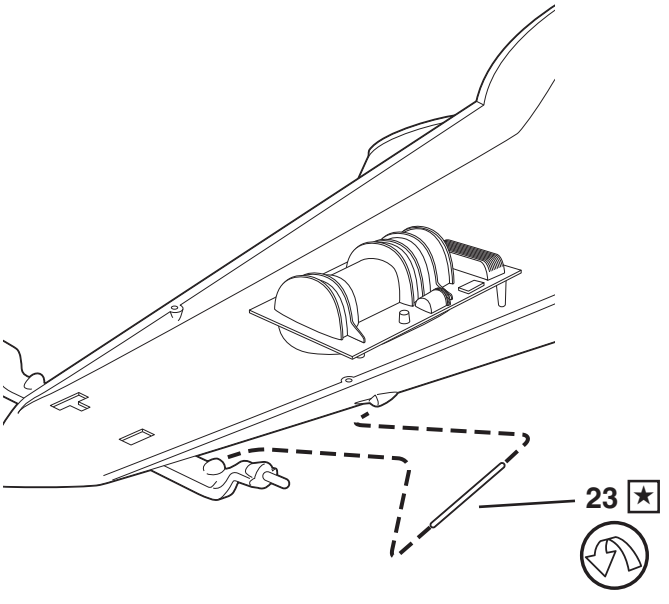
23 ★

# 3

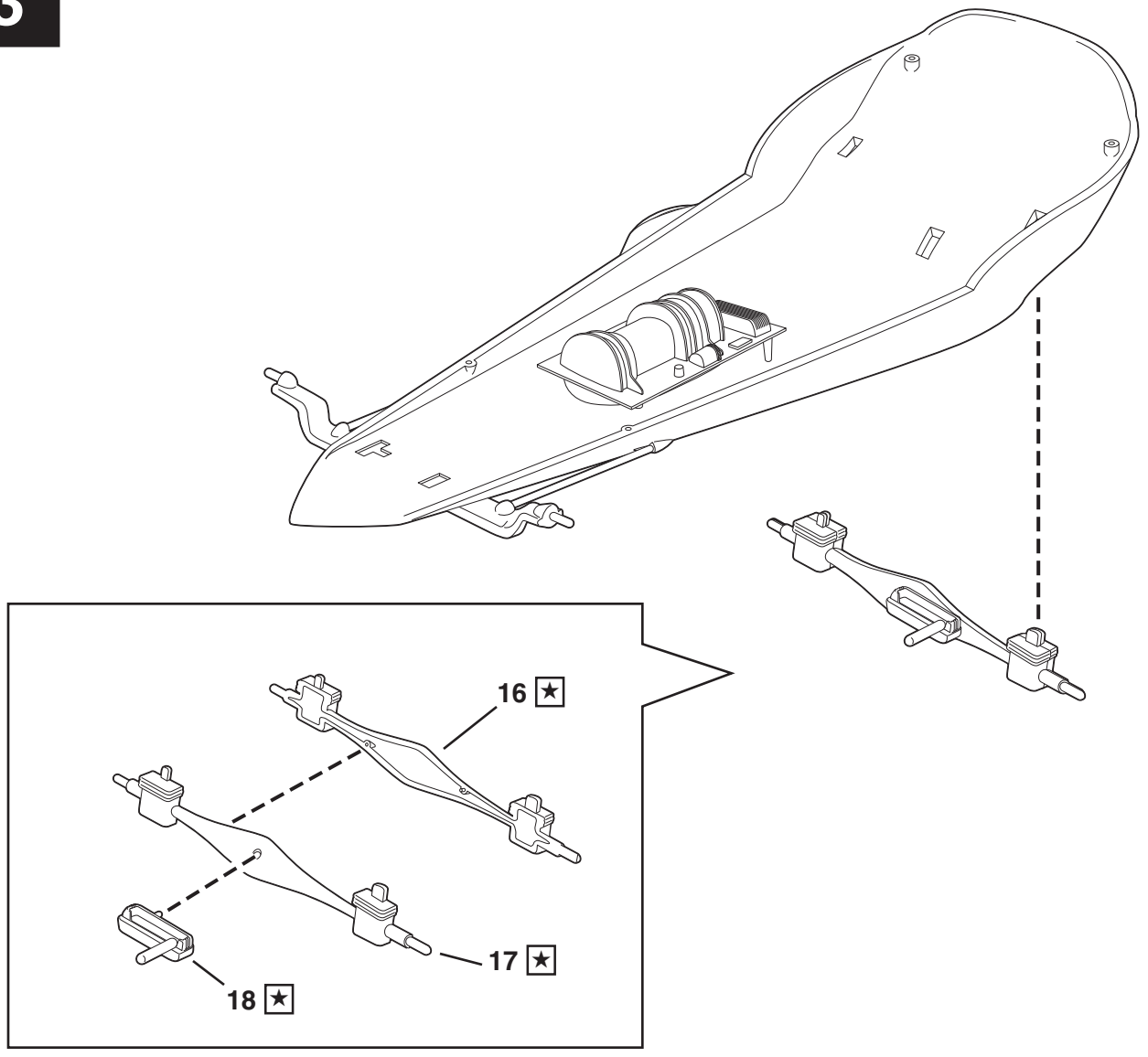


2X

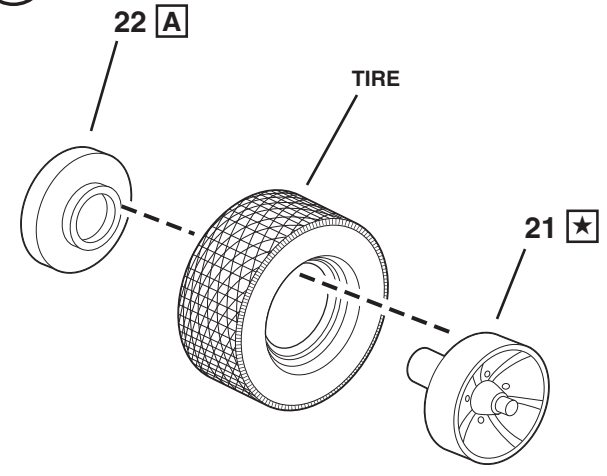


2X

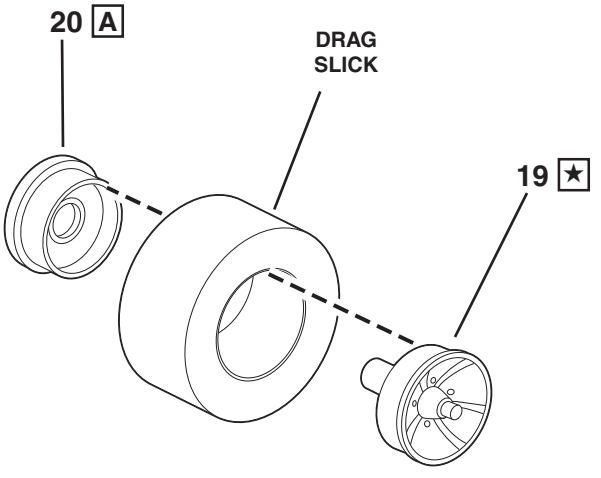

# 4

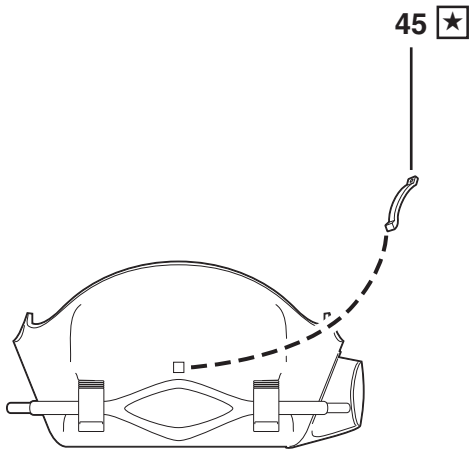


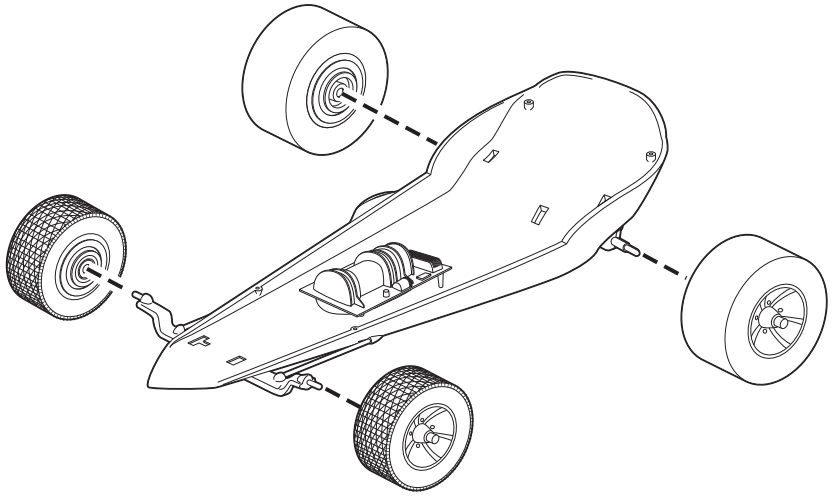

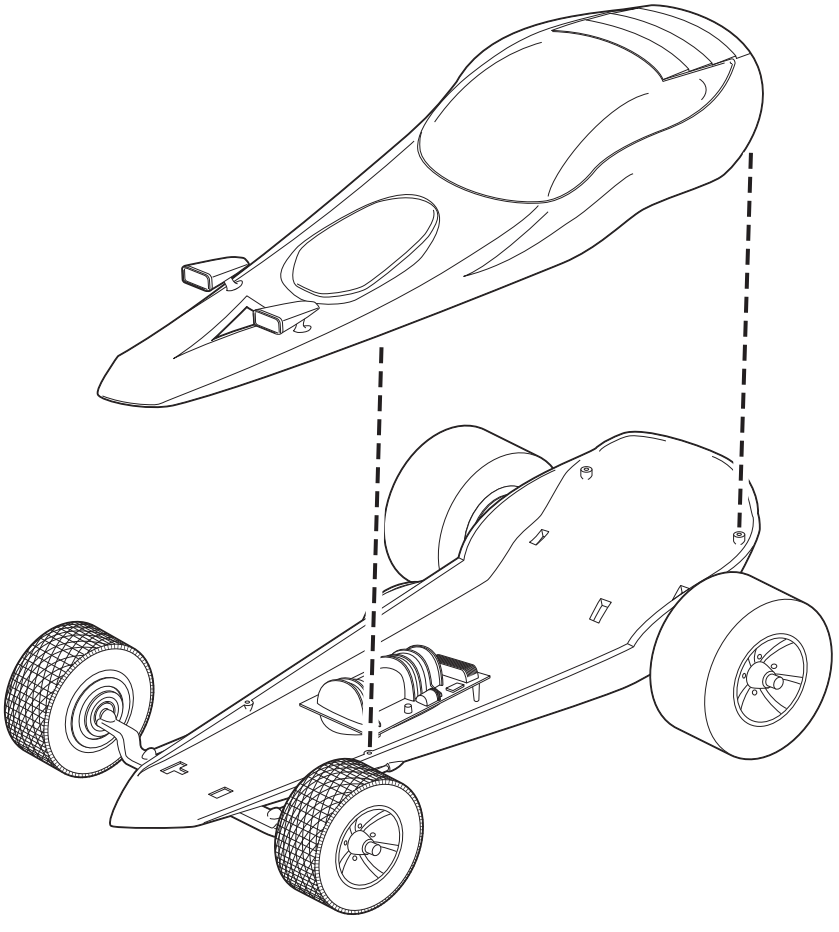

## 5

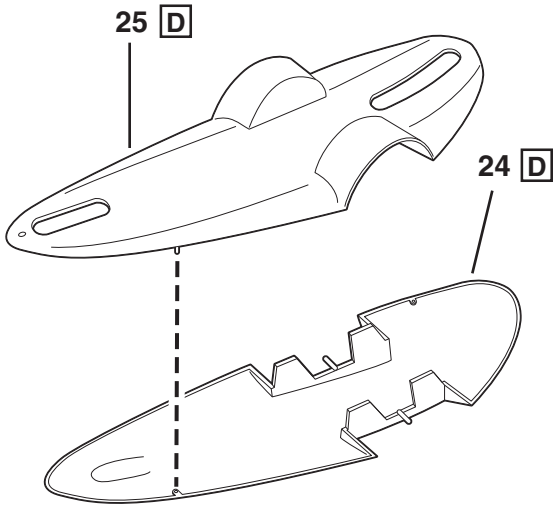


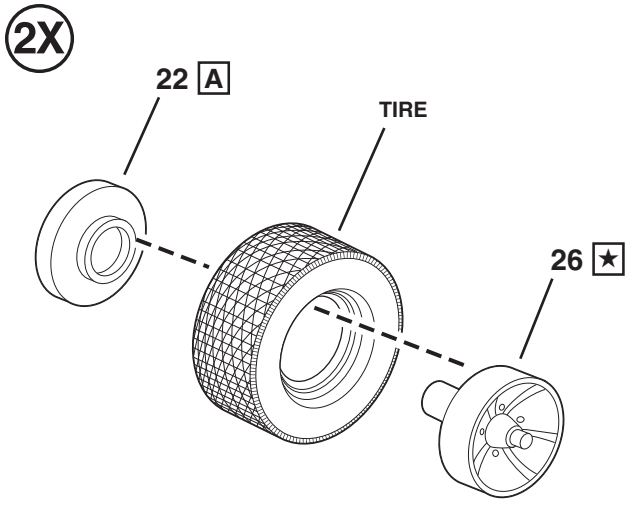


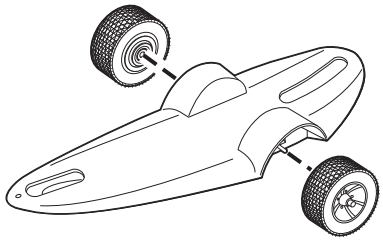

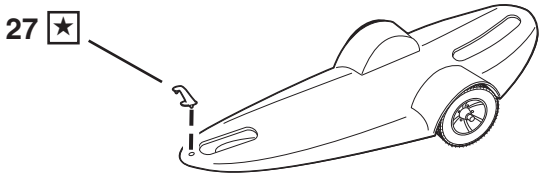


## 6

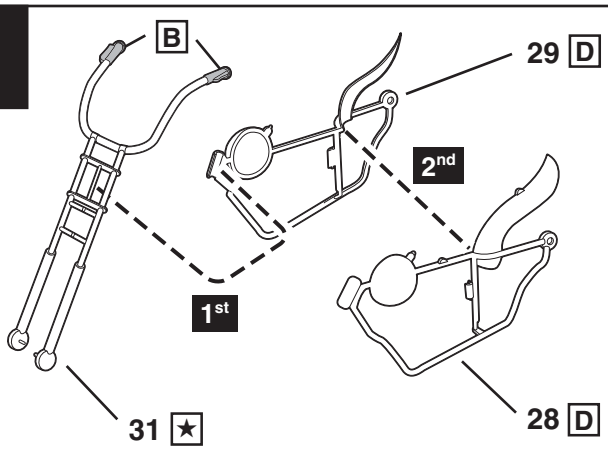


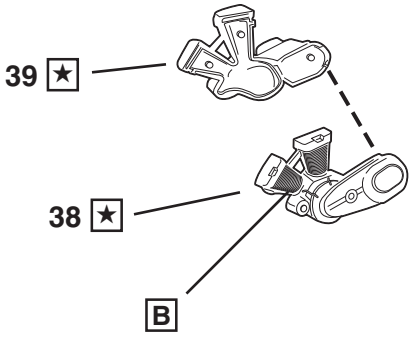


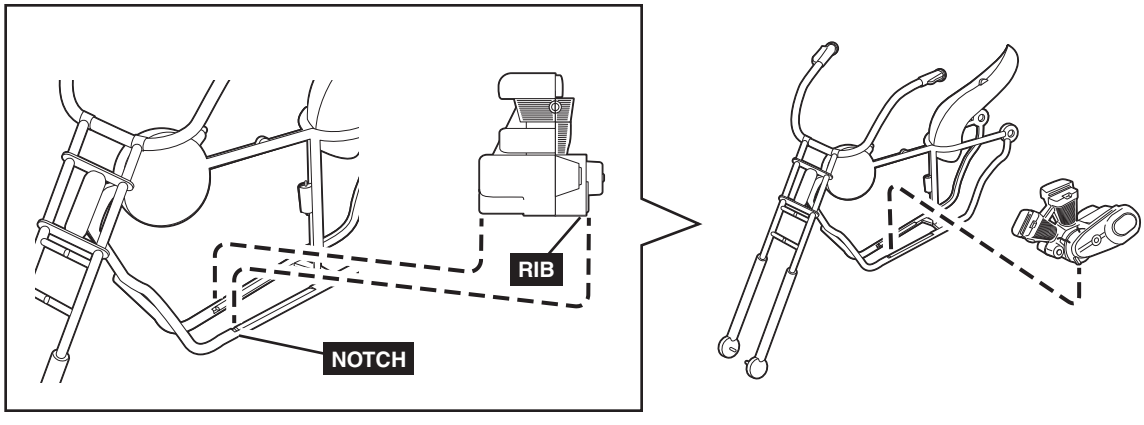

# 7

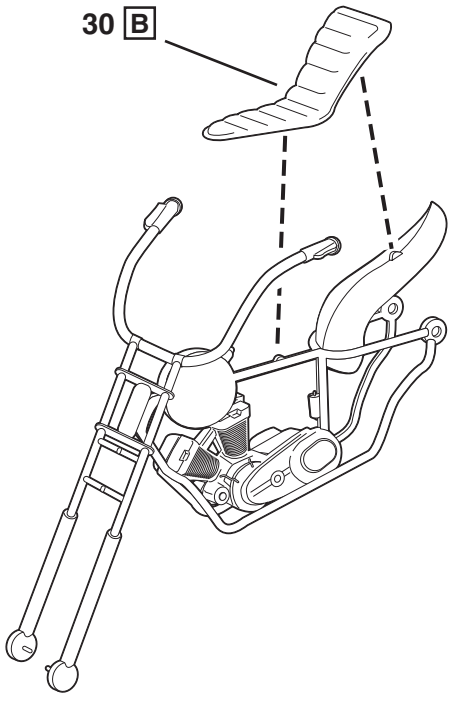


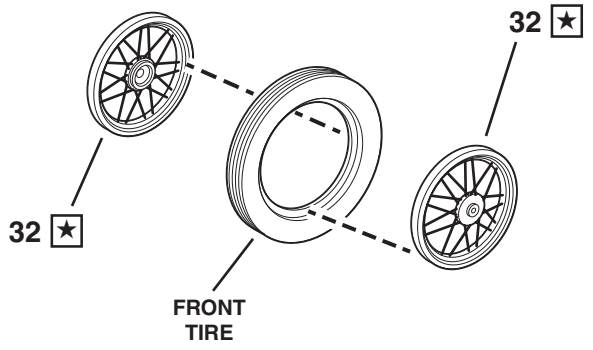


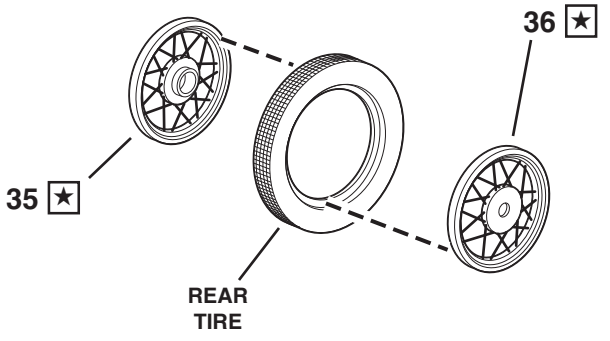


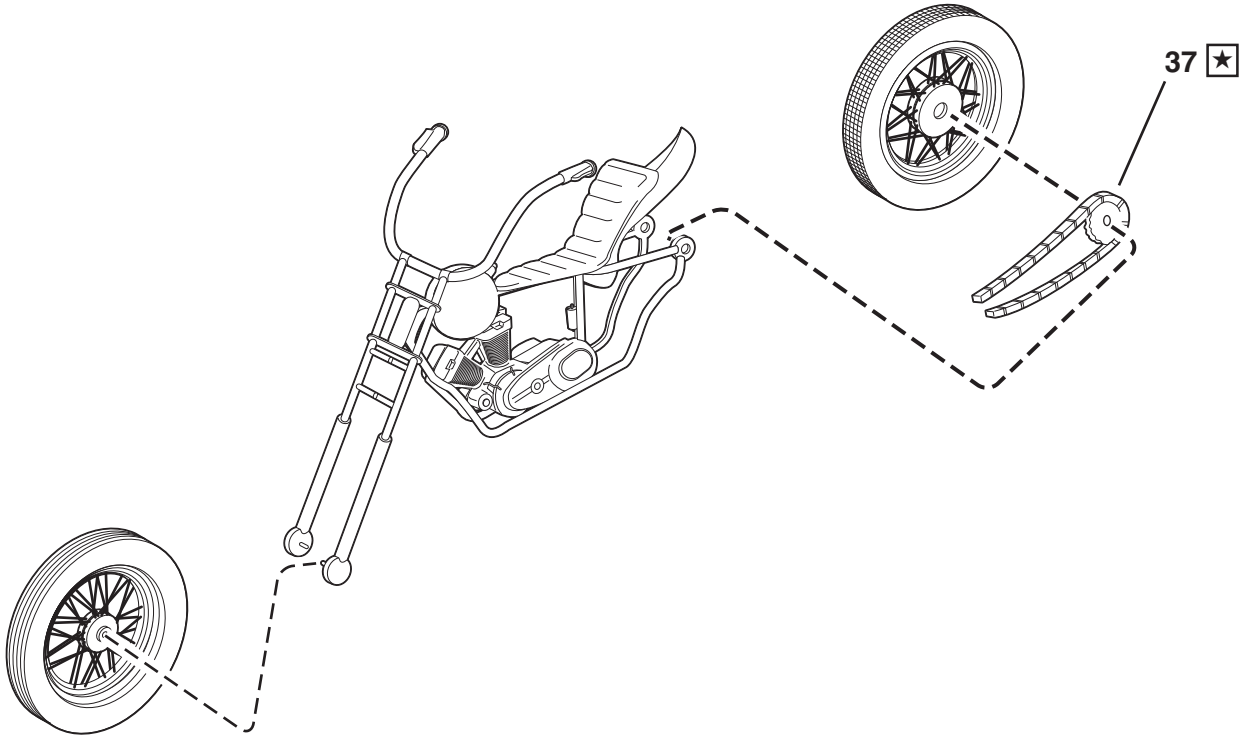

# 8

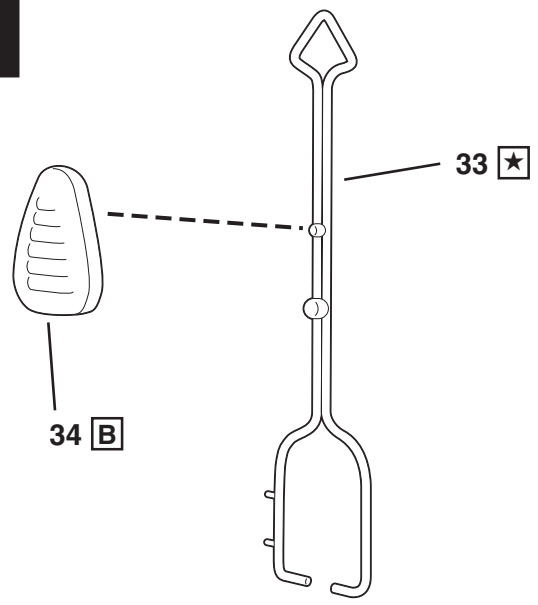


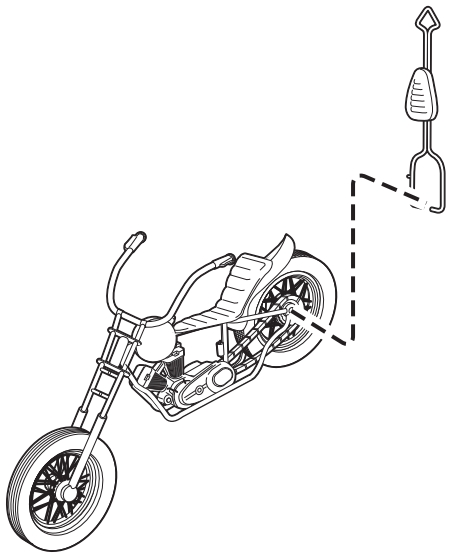

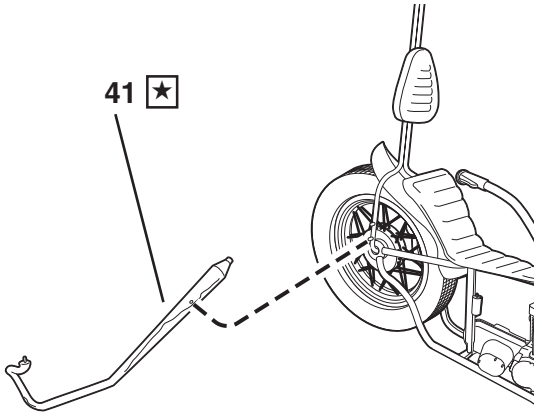


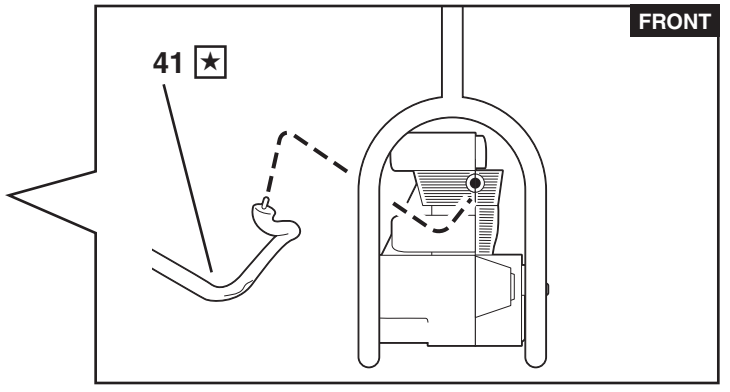


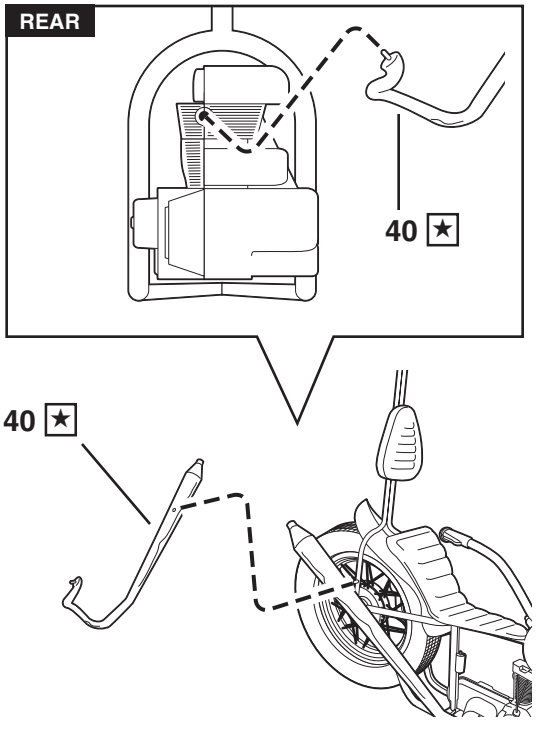


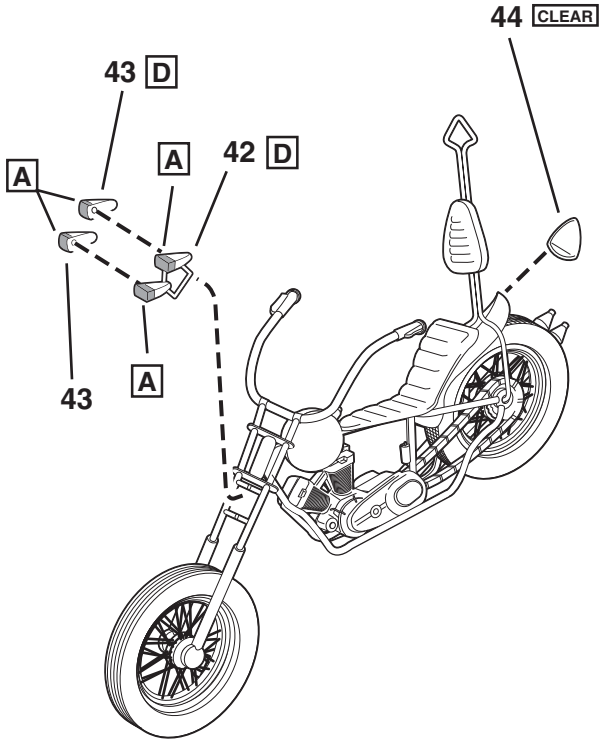

# 9

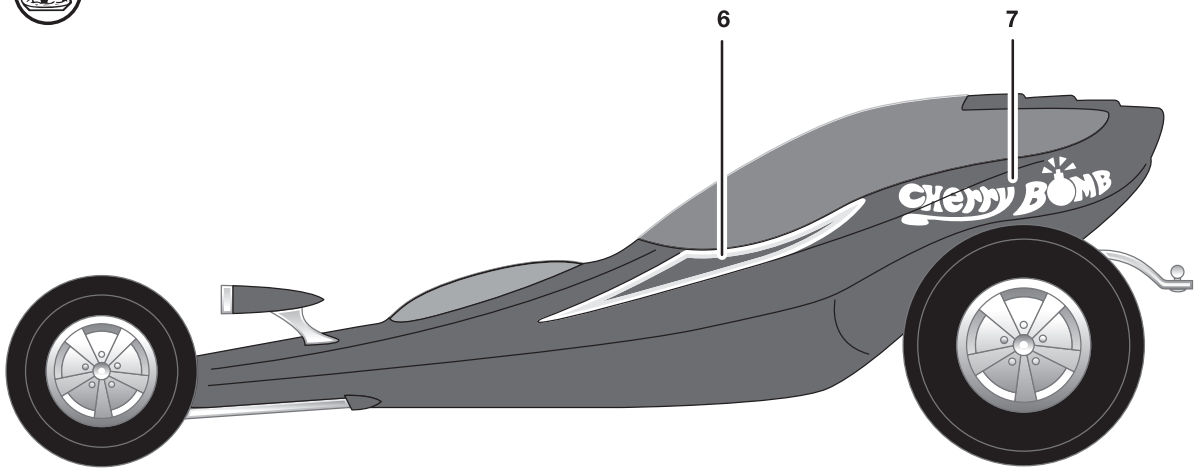


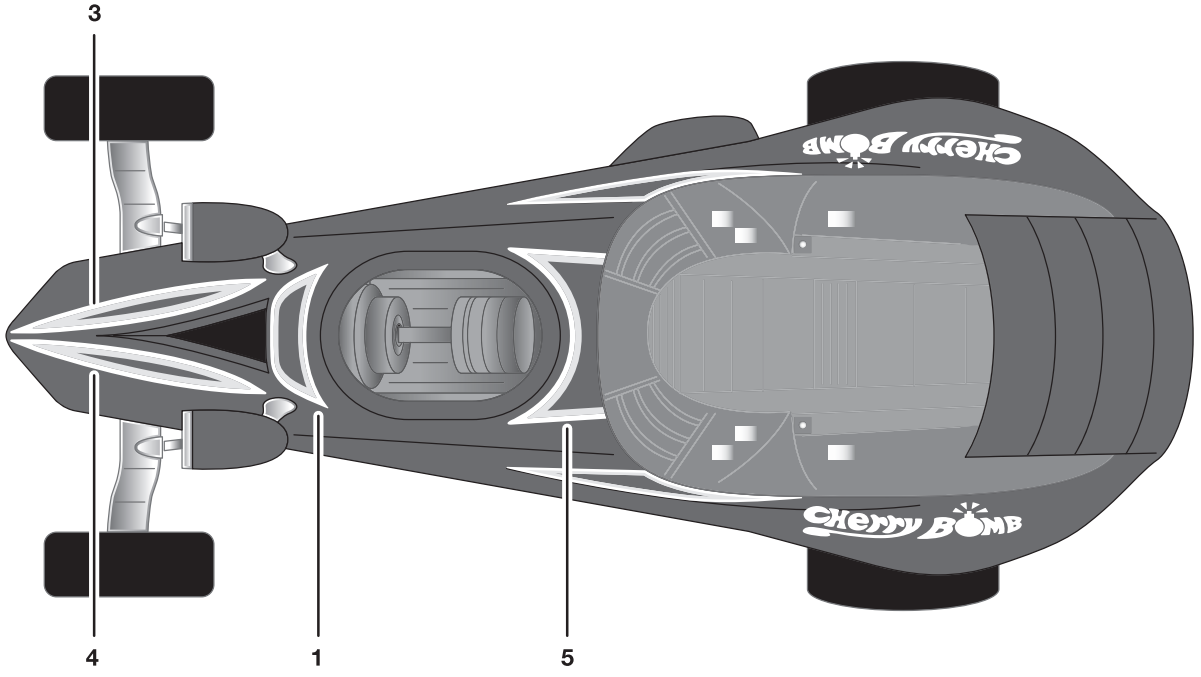


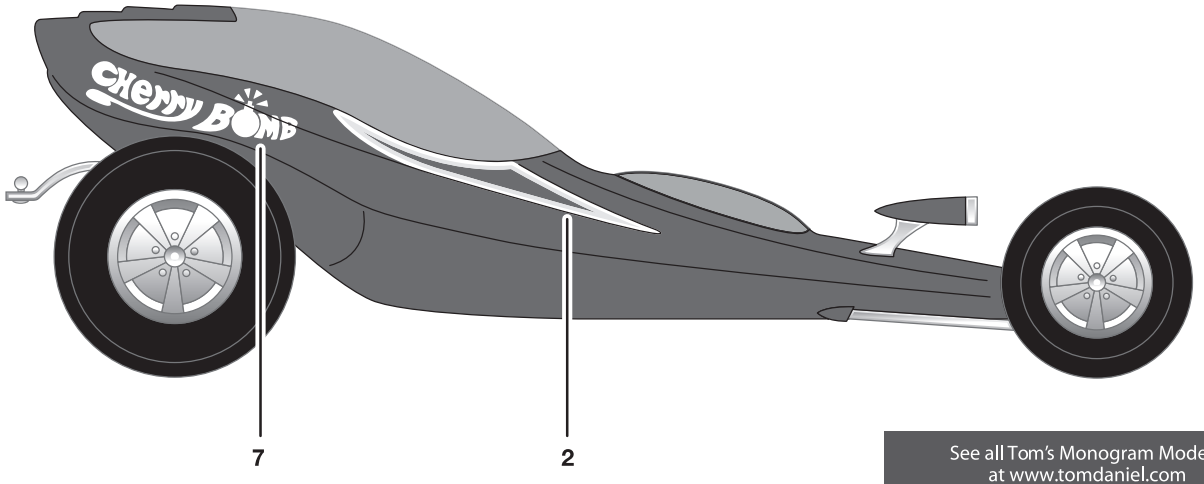


See all Tom's Monogram Models
at www.tomdaniel.com

Voir tous les modèles de Monogram de Tom
au www.tomdaniel.com

Ver todos los modelos de Monogram de Tom
en www.tomdaniel.com

Tom Daniel name, signature and designs used under license.
Le nom, la signature et les designs de Tom Daniel sont utilisés sous licence.
El nombre, firma y diseños de Tom Daniel se usan bajo licencia.


Revell Inc Elk Grove Village, IL. Copyright © 2014. All rights reserved.