KIT 4188

85418800200

'78 CORVETTE ® PACE CAR

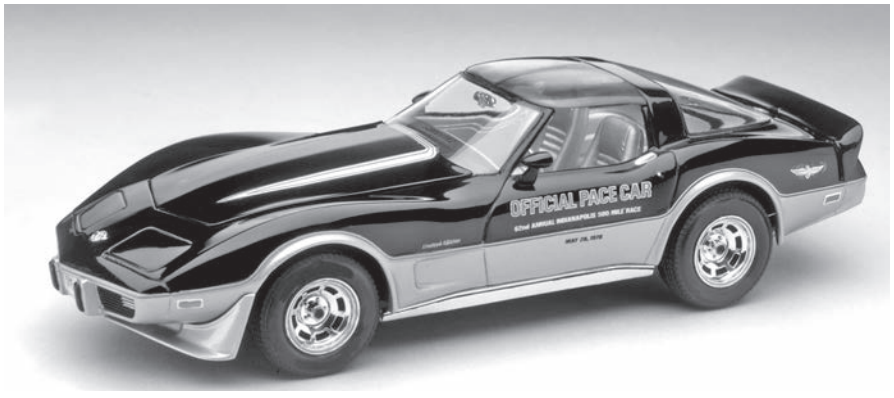

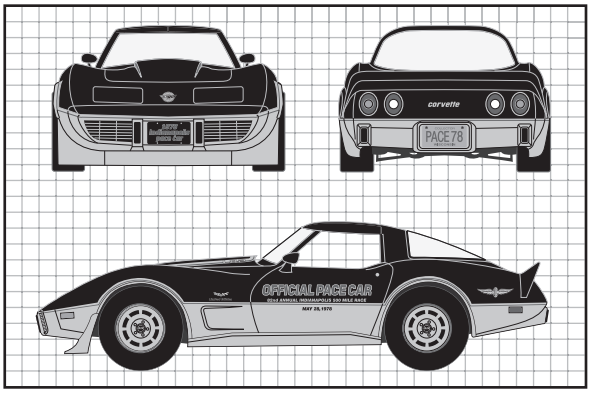

The Indy 500 is called "The Greatest Spectacle in Racing" and the Corvette is "America's Sports Car". You couldn't have a better combination. At the 62nd running of the Indy 500, the 1978 Corvette brought the cars to the starting line. It was powered by a 350 cubic inch V-8 engine with automatic transmission. It was also the first time that the Corvette was selected to be the Indy 500 Pace Car. In 1978 it was the 25th anniversary of this famous Chevy, and in commemoration of the event, Chevrolet made 6,502 Pace Car Replicas that were all done with the official graphics. These replicas were used at the race and sold at Chevy car dealerships. The winner of the 1978 Indy 500 was Al Unser, Sr. with an average speed of 161.3 mph. For Al Unser, Sr. this was also a first, as he went on to win both the Pocono 500 and the California 500 to capture car racing's Triple Crown.

Le circuit Indy 500 est appelé " le plus grand spectacle de course " et la Corvette est " le bolide sport de l'Amérique ". Difficile de trouver une meilleure combinaison. C'est lors du 62ème départ du circuit Indy 500 que la Corvette 1978 faisait son apparition sur la ligne de départ. Elle était propulsée par un moteur V-8 de 350 po3 et une transmission automatique. C'était aussi la première fois que la Corvette était sélectionnée comme la voiture ouvreuse (Pace Car) Indy 500. En 1978, c'était le 25ème anniversaire de cette célèbre Chevy et en commémoration de l'évènement, Chevrolet avait fabriqué 6 502 répliques de voiture ouvreuse avec les graphiques officiels. Ces répliques étaient utilisées sur la course puis elles étaient vendues chez les concessionnaires Chevy. Le gagnant du circuit Indy 500 de 1978 était Al Unser Sr, avec une vitesse moyenne de 260 km/h (161,3 mi/h). C'était aussi une première pour Al Unser Sr, alors qu'il allait aussi remporter la course Pocono 500 et California 500 pour s'emparer de la triple couronne en course automobile.

Las 500 Millas de Indianápolis se denominan como "El mayor espectáculo de carrera" y el Corvette es el "Auto deportivo de América". No se podría tener una mejor combinación. En la carrera 62° de las 500 Millas de Indianápolis, el Corvette de 1978 llevó a los autos a la línea de partida. Estaba propulsado por un motor V-8 de 350 pulgadas cúbicas con transmisión automática. Fue también la primera vez que el Corvette fue seleccionado como el Auto de Seguridad de las 500 Millas de Indianápolis. En 1978, fue el 25° aniversario de este famoso Chevy, y en recuerdo de este evento, Chevrolet hizo 6.502 réplicas del Auto de Seguridad que tenían los gráficos oficiales. Estas réplicas se utilizaron en la carrera y se vendieron en los concesionarios de autos Chevy. El ganador de las 500 Millas de Indianápolis en 1978 fue Al Unser, Sr. con una velocidad promedio de 161,3 millas por hora. Para Al Unser, Sr. también fue su primera vez, cuando gana la Pocono 500 y la California 500 para capturar la Triple Corona de las carreras de autos.

READ THIS BEFORE YOU BEGIN

* *Study the assembly drawings.*
* *Each plastic part is identified by a number.*
* *In the assembly drawings, some parts will be marked by a star ★ to indicate chrome plated plastic.*
* *For better paint and decal adhesion, wash the plastic parts in a mild detergent solution. Rinse and let air dry.*
* *Check the fit of each piece before cementing in place.*
* *Use only cement for polystyrene plastic.*
* *Scrape plating and paint from areas to be cemented.*
* *Allow paint to dry thoroughly before handling parts.*
* *Any unused parts may be discarded.*

LISEZ CECI AVANT DE COMMENCER

* *Étudiez les plans d'assemblage.*
* *Chaque pièce de plastique est identifiée par un numéro.*
* *Dans les plans d'assemblage, certaines pièces seront marquées d'une étoile ★ pour indiquer des pièces en plastique plaquées chrome.*
* *Pour une meilleure adhésion de la peinture et de la décalcomanie, lavez les pièces en plastique dans une solution de détergent doux. Rincez et laissez sécher à l'air.*
* *Vérifiez l'ajustement de chaque pièce avant de la coller en place.*
* *Utilisez uniquement de la colle pour plastique au polystyrène.*
* *Grattez toute peinture et le placage sur les régions à coller.*
* *Laissez sécher la peinture complètement avant de manipuler des pièces.*
* *Toute pièce non-utilisée peut être jetée.*

LEA ESTO ANTES DE EMPEZAR

* *Estudie los dibujos de ensamblaje.*
* *Cada parte plástica está identificada con un número.*
* *En los dibujos de ensamblaje, algunas partes aparecerán marcadas con una estrella ★ para indicar plástico enchapado en cromo.*
* *Para mejor adhesión de pintura y calcomanías, lave las partes plásticas en una solución de detergente suave. Enjuague y deje secar al aire.*
* *Verifique el encastre de cada pieza antes de cementar en su lugar.*
* *Use sólo cemento para plástico de poliestireno.*
* *Raspe las placas y la pintura de las áreas a cementar.*
* *Deje secar la pintura totalmente antes de manipular las partes.*
* *Cualesquiera partes sin usar se pueden descartar.*

CUSTOMER SERVICE

If you have any questions or comments, call our hotline at: (800) 833-3570 or visit our website : ***www.revell.com***

Be sure to include the plan number (85418800200), part number description, and your return address and phone number or, please write to:

Revell Inc Consumer Service Department,
1850 Howard Street Unit A,
Elk Grove Village, Illinois 60007

SERVICE À LA CLIENTÈLE

Pour toute question ou commentaire, contactez notre ligne d'assistance au: (800) 833-3570 ou Visitez notre site Web: ***www.revell.com***

Assurez-vous d'inclure le numéro de plan (85418800200), la description du numéro de pièce, votre adresse de retour et votre numéro de téléphone ou, écrivez à:

Revell Inc Consumer Service Department,
1850 Howard Street Unit A,
Elk Grove Village, Illinois 60007

SERVICIO AL CLIENTE

Si tiene alguna pregunta o comentario, llame a nuestra línea directa al: (800) 833-3570 o Visite nuestro sitio web: ***www.revell.com***

Asegúrese de incluir el número de plano (85418800200), descripción del número de parte, y su dirección y número de teléfono para responder o, sírvase escribir a:

Revell Inc Consumer Service Department,
1850 Howard Street Unit A,
Elk Grove Village, Illinois 60007

PAINT GUIDE *This paint guide is provided to complete this kit as shown on the box.*	GUIDE DE PEINTURE *Ce guide de peinture est fourni pour compléter cet ensemble tel qu'indiqué sur l'emballage.*	GUÍA DE PINTURA *Esta guía de pintura se suministra para completar este equipo tal como se muestra en la caja.*
A Aluminum	Aluminium	Aluminio
B Engine Blue	Bleu moteur	Azul del motor
C Flat Black	Noir mat	Negro mate
D Flat White	Blanc mat	Blanco mate
E Gloss Black	Noir brillant	Negro brillante
F Gold	Or	Oro
G Light Gray	Gris clair	Gris claro
H Red	Rouge	Rojo
I Semi Gloss Black	Noir satiné	Negro semibrillante
J Silver	Argent	Plata
K Steel	Acier	Acero
L Turn Signal Amber	Feu clignotant de direction ambre	Luz de giro ámbar

DECAL APPLICATION INSTRUCTIONS

1. Cut desired decal from sheet.
2. Dip decal in water for a few seconds.
3. Place wet decal on paper towel.
4. Wait until decal is movable on paper backing.
5. Place decal in position on model, face up and slide backing away.
6. Press out air bubbles with a soft damp cloth.
7. Milkiness that may appear is for better decal adhesion and will dry clear. Wipe away any excess adhesive.
8. Do not touch decal until fully dry.
9. Allow the decals 48 hours to dry before applying clear coat.
10. Decals are compatible with setting solutions or solvents.

INSTRUCTIONS POUR L'APPLICATION DE DÉCALCOMANIE

1. Découpez la décalcomanie désirée sur la feuille.
2. Trempez la décalcomanie durant quelques secondes dans l'eau.
3. Placez la décalcomanie sur une serviette de papier.
4. Attendez jusqu'à ce que la décalcomanie puisse être retirée de l'endos en papier.
5. Placez la décalcomanie en position sur votre modèle, face vers le haut, et retirez l'endos.
6. Pressez pour évacuer les bulles d'air avec un chiffon doux humide.
7. La formation d'un voile blanchâtre qui pourrait apparaître sert à la meilleure adhésion de la décalcomanie et deviendra claire une fois séchée. Nettoyez tout excès d'adhésif.
8. Ne touchez pas la décalcomanie tant qu'elle ne sera pas entièrement séchée.
9. Laissez sécher la décalcomanie durant 48 heures avant d'appliquer un enduit protecteur.
10. Les décalcomanies sont compatibles avec les solutions de séchage et les solvants.

INSTRUCCIONES DE APLICACIÓN DE CALCOMANÍAS

1. Corte la calcomanía deseada de la lámina.
2. Sumerja la calcomanía en agua por unos segundos.
3. Coloque la calcomanía húmeda sobre una toalla de papel.
4. Espere hasta que la calcomanía se mueva en la lámina posterior de papel.
5. Coloque la calcomanía en posición sobre el modelo, con la cara hacia arriba y deslice la lámina posterior hasta quitarlo.
6. Presione para quitar las burbujas de aire con un trapo suave húmedo.
7. La lechosidad que puede aparecer es para una mejor adhesión de la calcomanía y se secará completamente. Limpie cualquier exceso de adhesivo.
8. No toque la calcomanía hasta que esté totalmente seca.
9. Deje secar las calcomanías 48 horas antes de aplicar "clear coat".
10. Las calcomanías son compatibles con las soluciones de fijación o los solventes.

* REPEAT SEVERAL TIMES
* A RÉPÉTEZ PLUSIEURS FOIS
* REPITA VARIAS VECES

* REPEAT PROCEDURE
* RÉPÉTEZ LA PROCÉDURE
* REPITA EL PROCEDIMIENTO

* OPTIONAL PARTS
* PIÈCES OPTIONNELLES
* PARTES OPCIONALES

* DECAL
* DÉCALCOMANIE
* CALCOMANÍA

* ASSEMBLY CAUTION
* AVERTISSEMENT POUR L'ASSEMBLAGE
* PRECAUCIÓN DE ENSAMBLAJE

* CEMENT TOGETHER
* COLLER ENSEMBLE
* CEMENTAR Y UNIR

* REMOVE AND THROW AWAY
* RETIREZ ET JETER
* RETIRE Y DESCARTE

* DO NOT CEMENT
* NE PAS COLLER
* NO CEMENTAR

* OPEN HOLE
* LAISSEZ SÉCHER LES PIÈCES
* ABRA AGUJERO

* REMOVE TAPE
* RUBAN AMOVIBLE
* CINTA DEMONTABLE

* RUBBER BAND TOGETHER
* SERRER ENSEMBLE AVEC UNE BANDE ÉLASTIQUE
* UNA CON BANDA ELÁSTICA

* STICKER DECAL
* DÉCALCOMANIE AUTOCOLLANTE
* CALCOMANÍA AUTOADHESIVA

* WEIGHT
* POIDS
* PESO

* TRIM OFF
* DÉCOUPEZ
* RECORTE

* HEATED SCREWDRIVER END
* POINTE CHAUFFÉE DE TOURNEVIS
* EXTREMO DE DESTORNILLADOR CALENTADO

#	PART NAME	NOM DE PARTIE	NOMBRE DE PARTE
1	Body	Carrosserie	Cuerpo
2	Body Front	Avant de carrosserie	Parte delantera de la carrocería
3	Body Rear	Arrière de carrosserie	Parte trasera de la carrocería
4	Hood	Capot	Capó
5	Lt. Mirror Housing	Châssis du miroir gauche	Carcasa del retrovisor izquierdo
6	Interior	Intérieur	Interior
7	Dashboard	Tableau de bord	Tablero
8	Lt. Arm Rest	Accoudoir gauche	Apoyabrazos izquierdo
9	Seat	Siège	Asiento
10	Seat Back	Siège arrière	Respaldo de asiento
11	Steering Column	Colonne de direction	Columna de dirección
12	Chassis	Châssis	Chasis
13	Firewall	Mur coupe-feu	Cortafuego
14	Front Axle Assembly	Assemblage d'essieu avant	Ensamblaje del eje delantero
15	Rear Axle Assembly	Assemblage de l'essieu arrière	Ensamblaje del eje trasero
16	Rear Spring Assembly	Assemblage de ressort arrière	Ensamblaje de la ballesta trasera
17	Driveshaft	Ligne d'arbre	Eje de transmisión
18	Radiator	Radiateur	Radiador
19	Fan Shroud	Tuyère de ventilateur	Aro de refuerzo del ventilador
20	Radiator Hose	Boyau du radiateur	Manguera del radiador
21	Rt. Engine Half	Moitié droite du moteur	Mitad derecha del motor
22	Cylinder Head	Culasse	Culata de cilindros
23	Manifold	Collecteur	Colector
24	Belt Assembly	Assemblage de courroie	Ensamblaje del cinturón
25	Exhaust Manifold	Collecteur d'échappement	Colector del escape
26	Exhaust Front	Avant de l'échappement	Escape delantero
27	Exhaust Rear	Arrière de l'échappement	Escape trasero
28	Front Spoiler	Aileron avant	Alerón delantero
29	Rear Spoiler	Aileron arrière	Deflector trasero
30	Alternator	Alternateur	Alternador
34	Lt. Rocker Molding	Moulage du culbuteur gauche	Moldura de balancines izquierda
35	Lt. Mirror	Miroir gauche	Retrovisor izquierdo
36	Lt. Rocker Cover	Cache-culbuteurs gauche	Tapa de balancines izquierda
37	Air Filter	Filtre à air	Filtro de aire
39	Brake Master Cylinder	Maître cylindre de frein	Cilindro maestro de frenos
40	Rear View Mirror	Rétroviseur	Espejo retrovisor trasero
41	Steering Wheel	Volant	Volante de dirección
42	Shifter	Embrayage	Cambiador de velocidades
43	Parking Brake	Frein à main	Freno de aparcamiento
44	Outer Wheel	Roue externe	Rueda externa
49	Rt. Mirror Housing	Châssis du miroir droit	Carcasa del retrovisor derecho
50	Rt. Arm Rest	Accoudoir droit	Apoyabrazos derecho
51	Lt. Engine Half	Moitié gauche du moteur	Mitad izquierda del motor
54	Rt. Rocker Molding	Moulage du culbuteur droit	Moldura de balancines derecha
57	Inner Wheel	Roue intérieure	Rueda interna
61	Windshield	Pare-brise	Parabrisas
62	Rear Window	Vitre arrière	Ventana trasera
63	Lt. T-Top	Toit en T gauche	Cubierta en T izquierda
64	Taillight	Feu arrière	Luz trasera
65	Rt. Mirror	Miroir droit	Retrovisor derecho
84	Rt. T-Top	Toit en T droit	Cubierta en T derecha
91	Distributor Cover	Couvercle du distributeur	Cubierta del distribuidor
92	Rt. Rocker Cover	Cache-culbuteurs droit	Tapa de balancines derecha
--	Tire	Pneu	Neumático

1

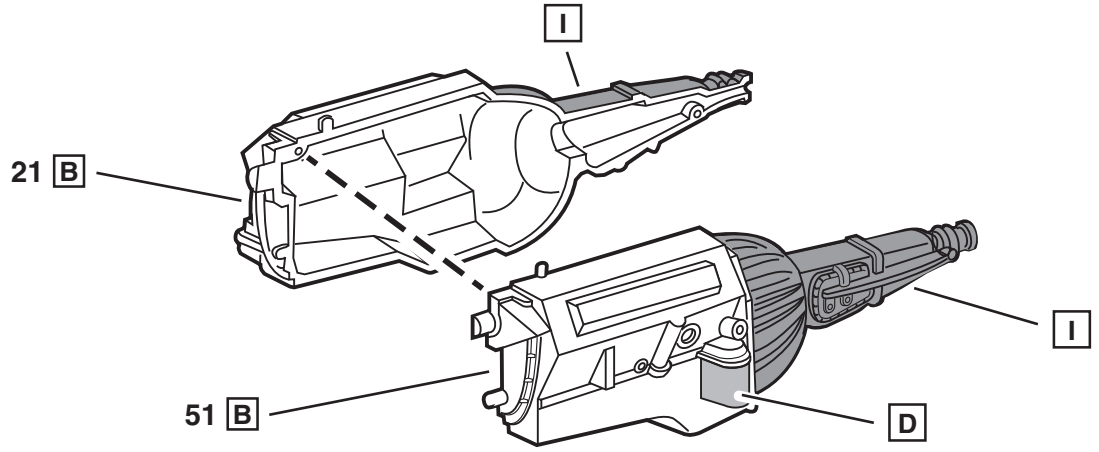

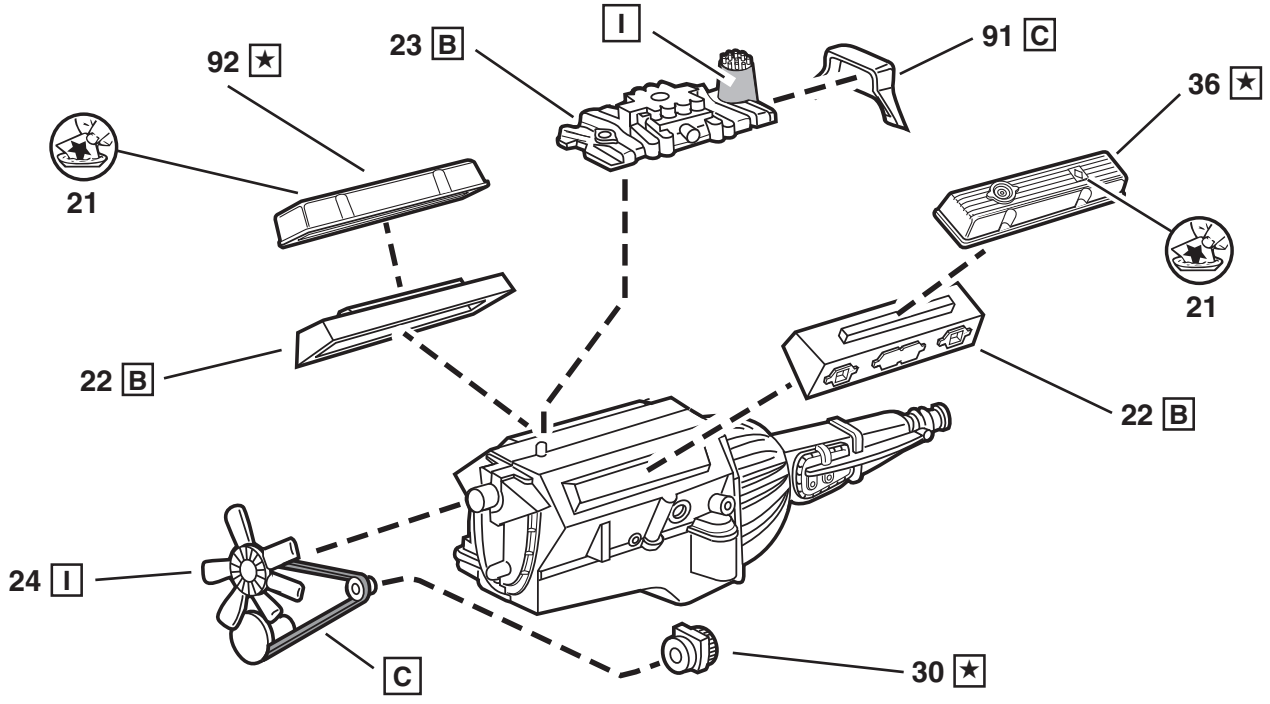

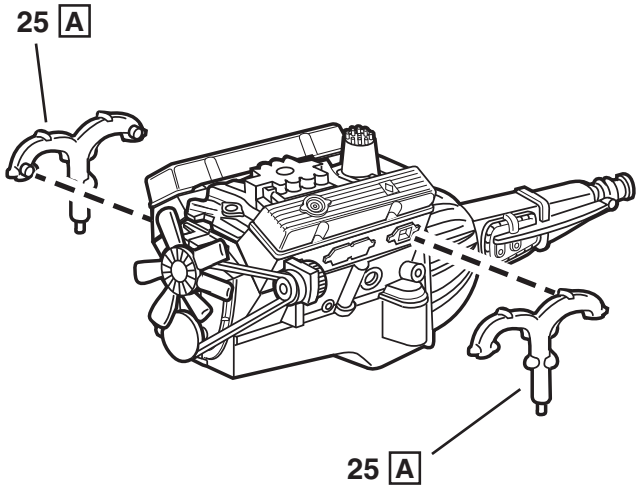

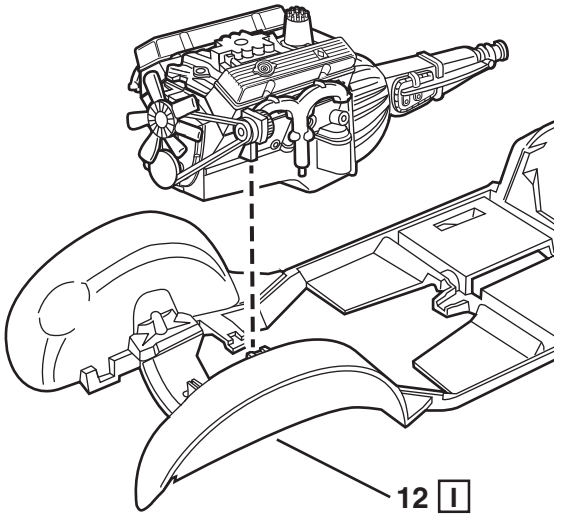

2

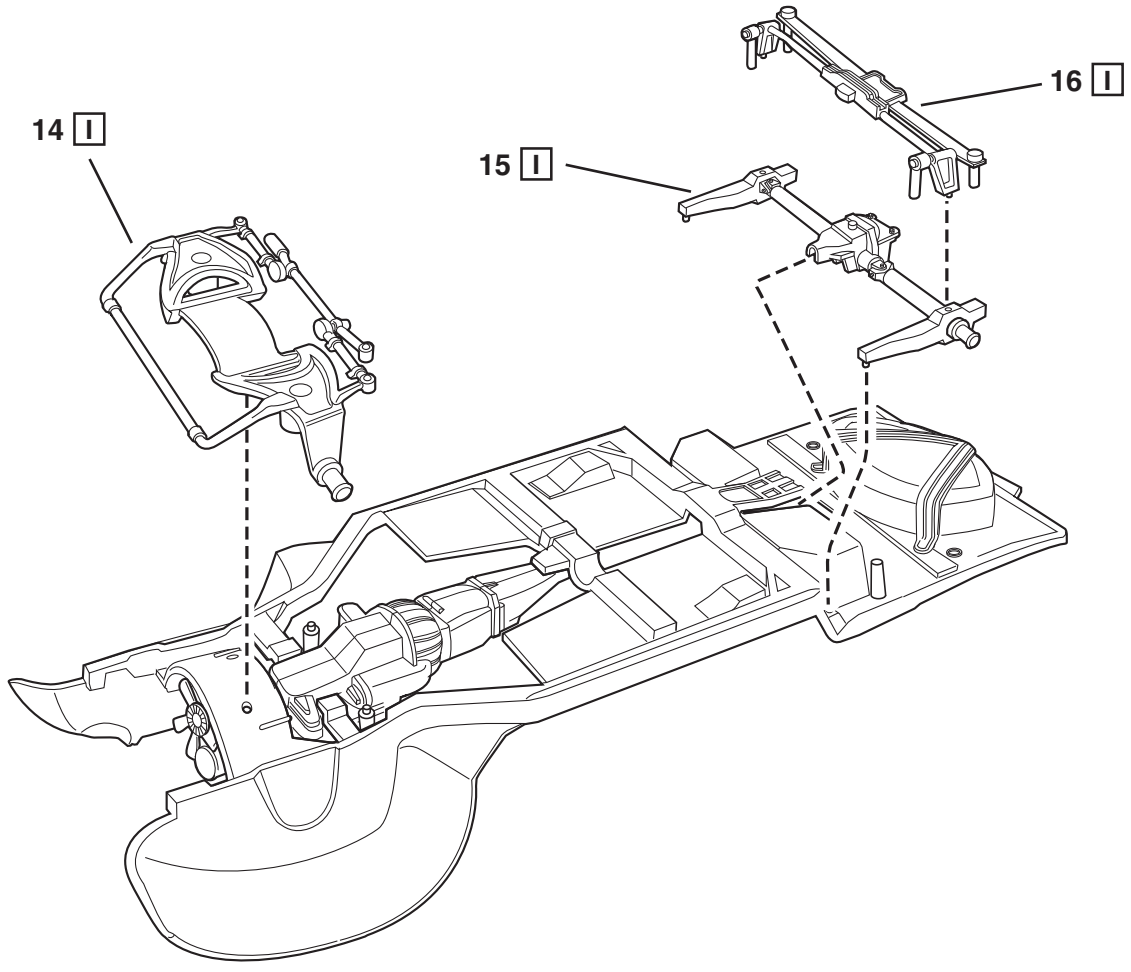

3

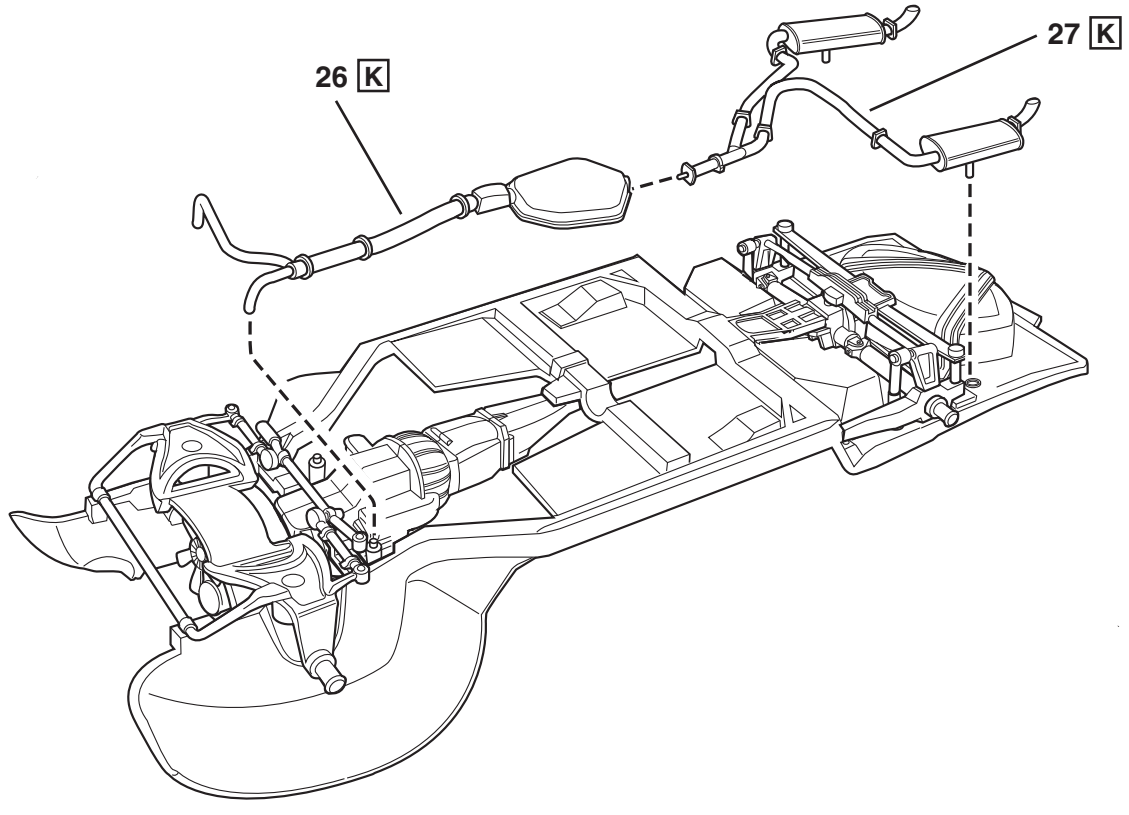

4

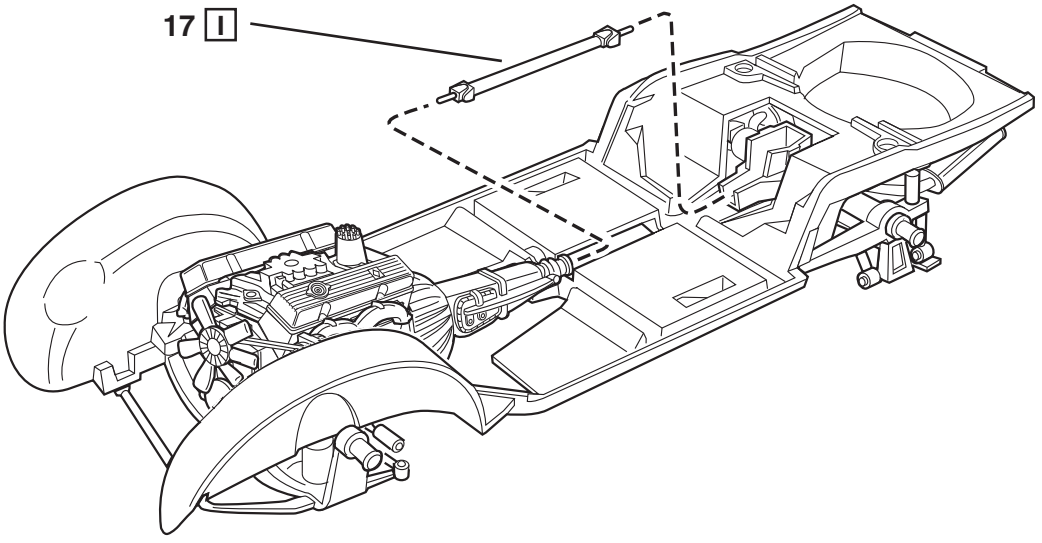

5

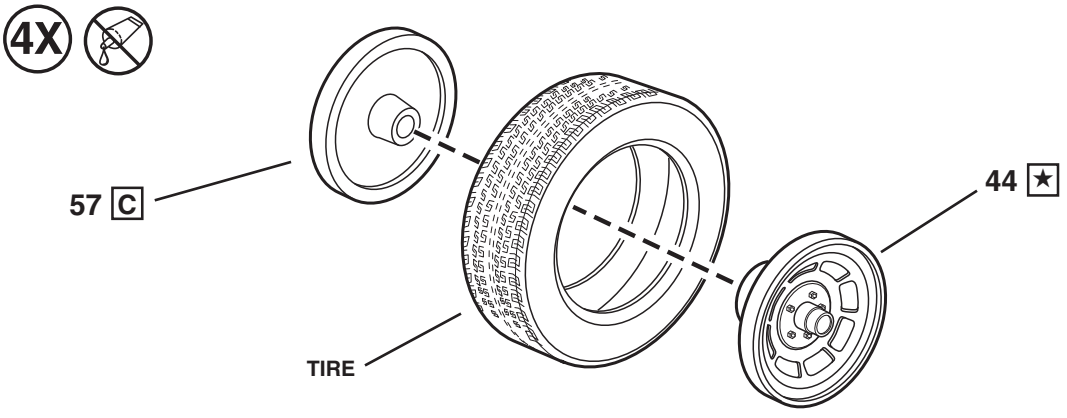

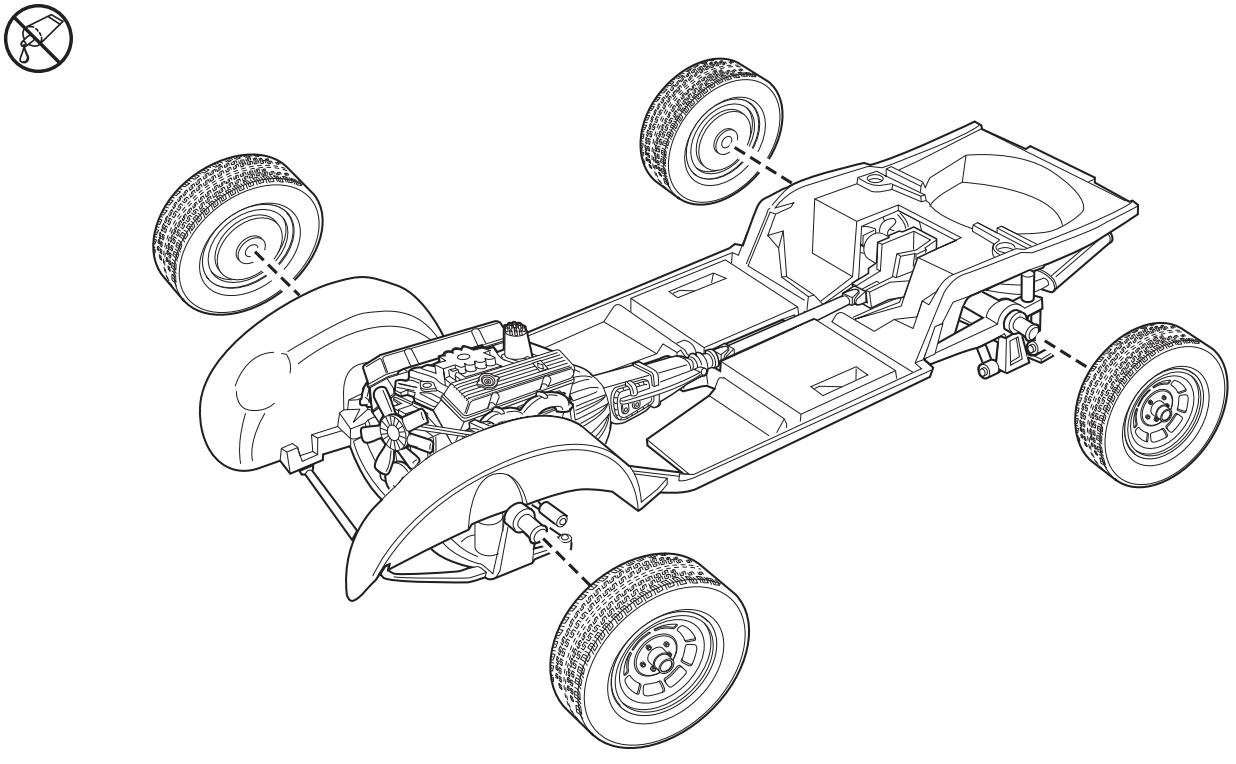

6

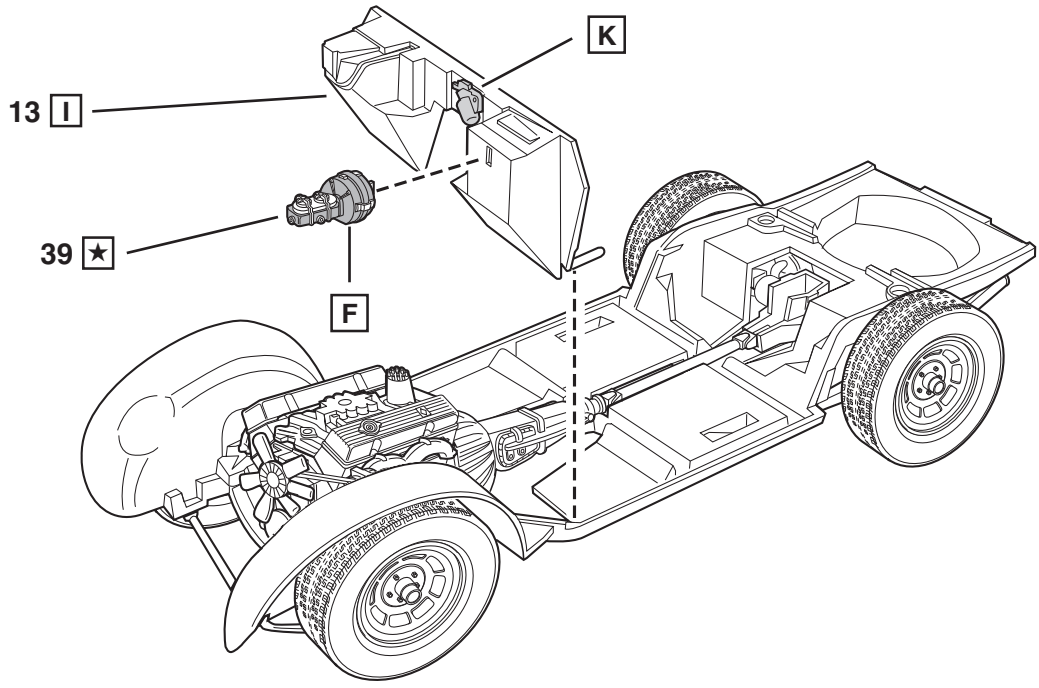

7

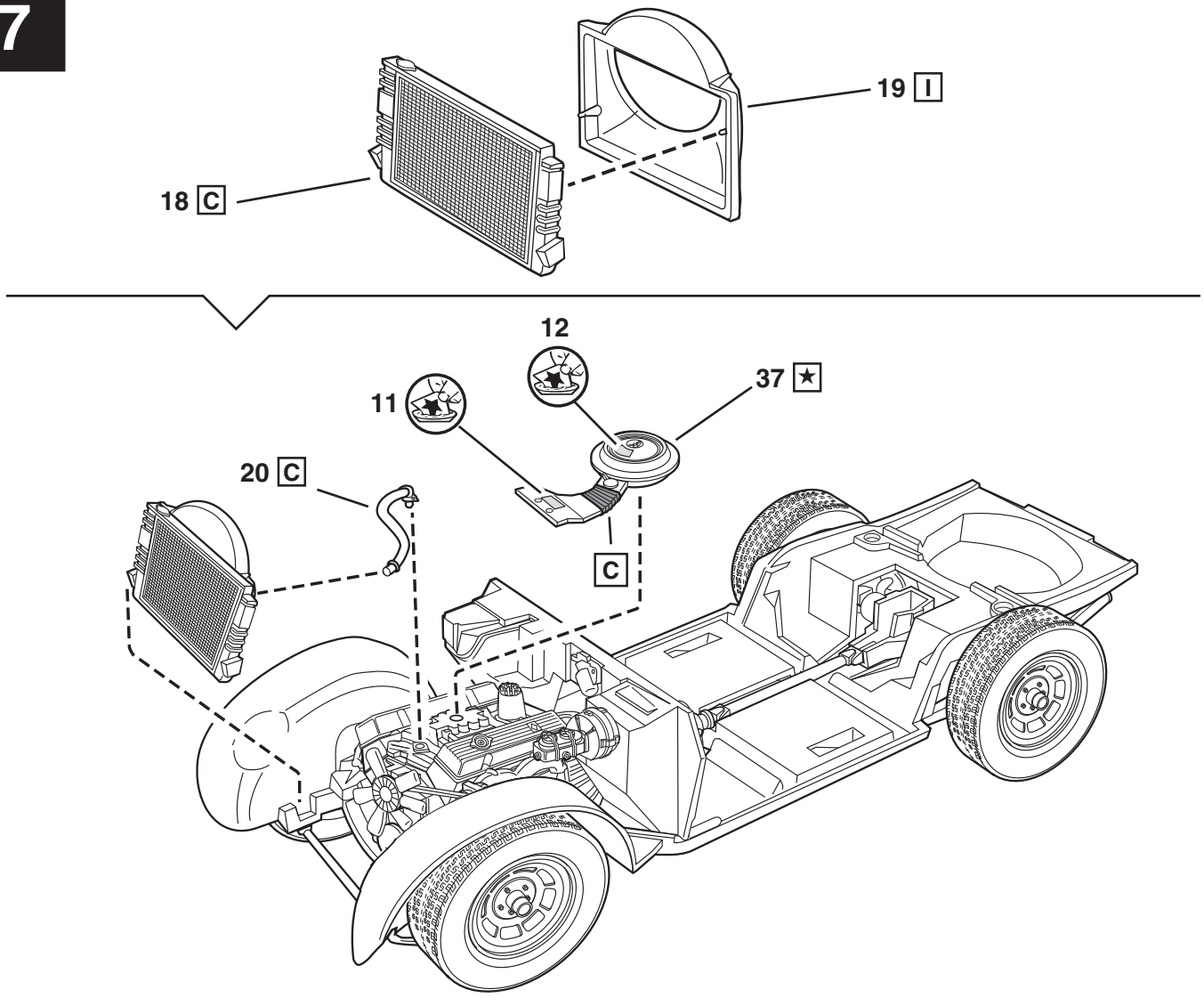

8

50 G

43 ★

8 G

42 ★

G

I

6 G

2X

9 G

10 G

10

7 G

24

25

23

C

26

29

22

20

19

9

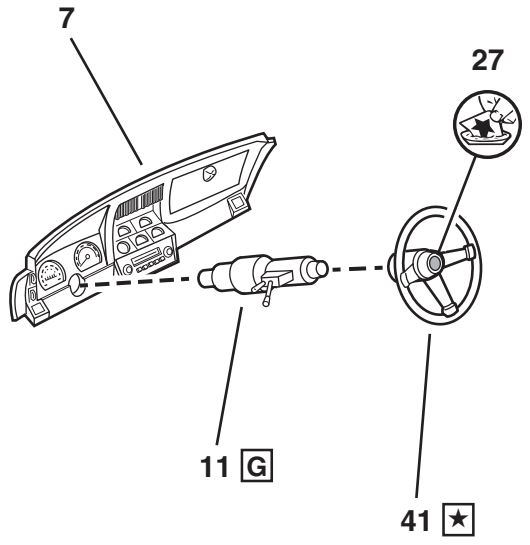

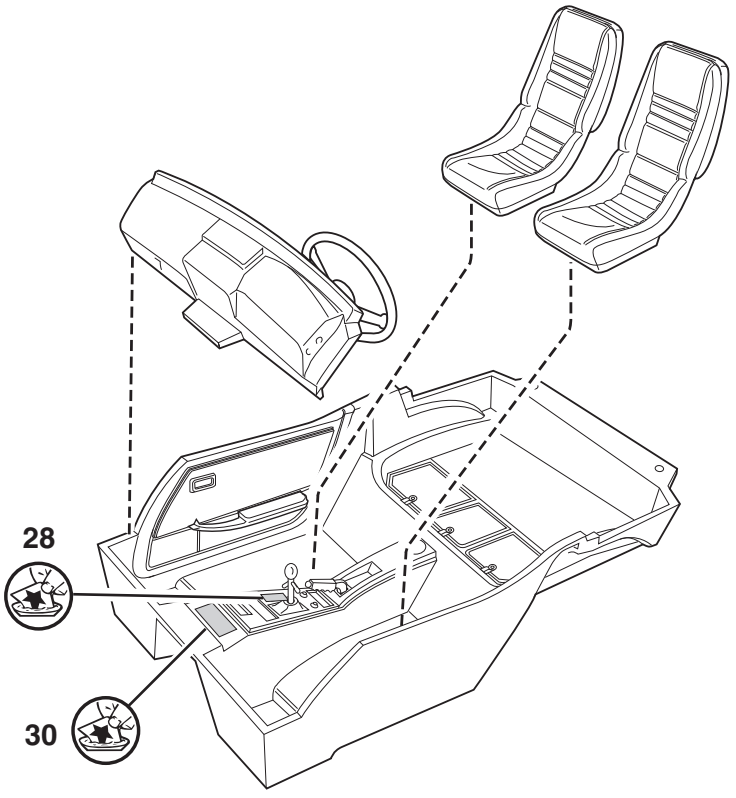

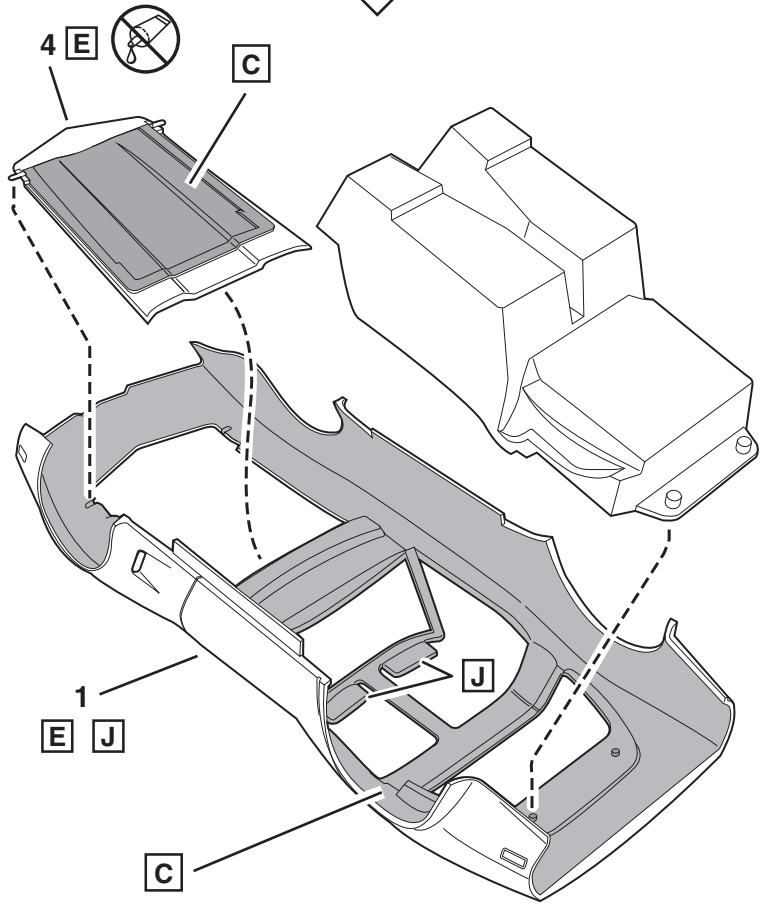

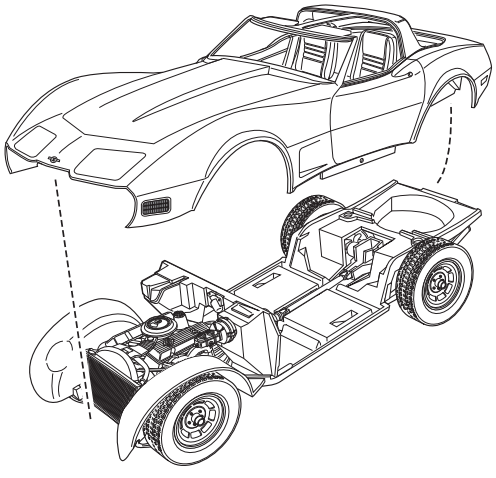

10

*

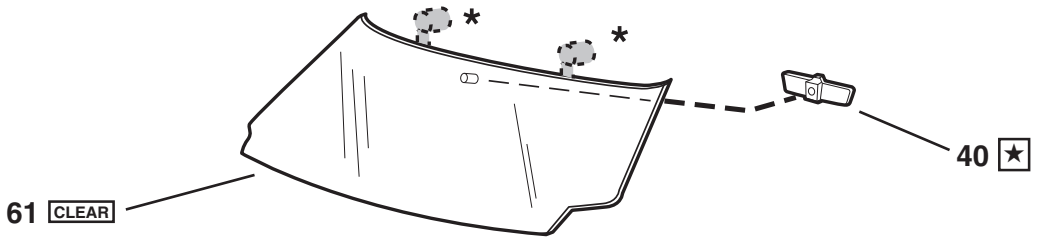

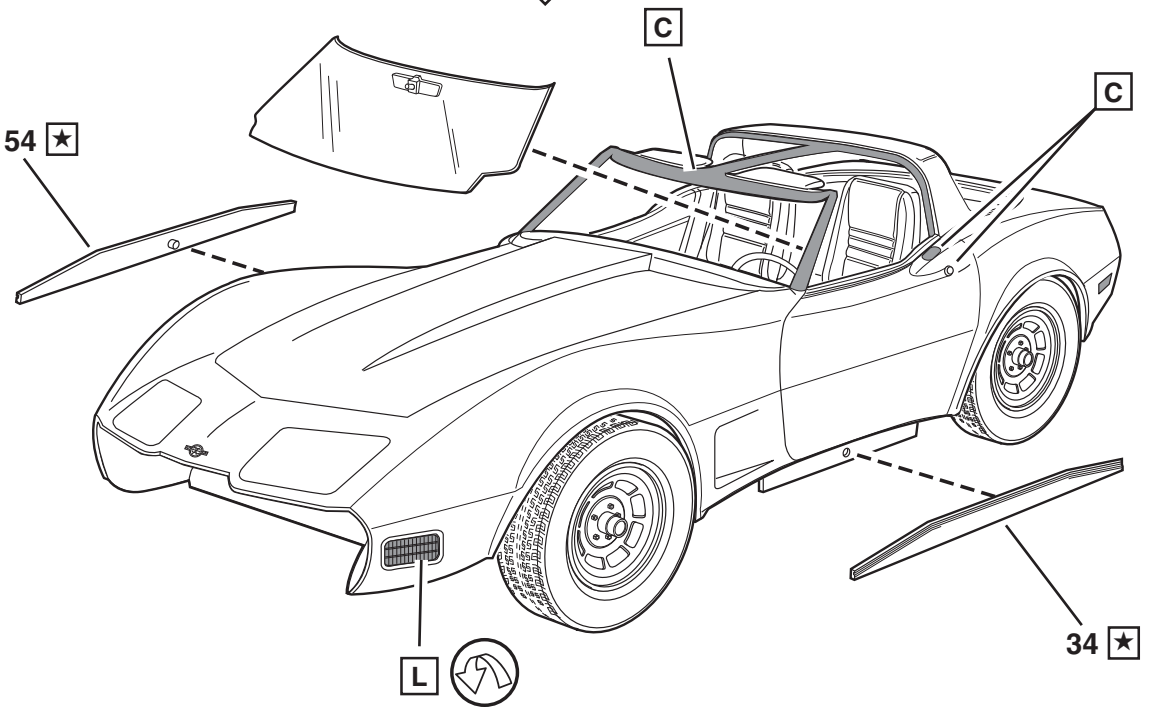

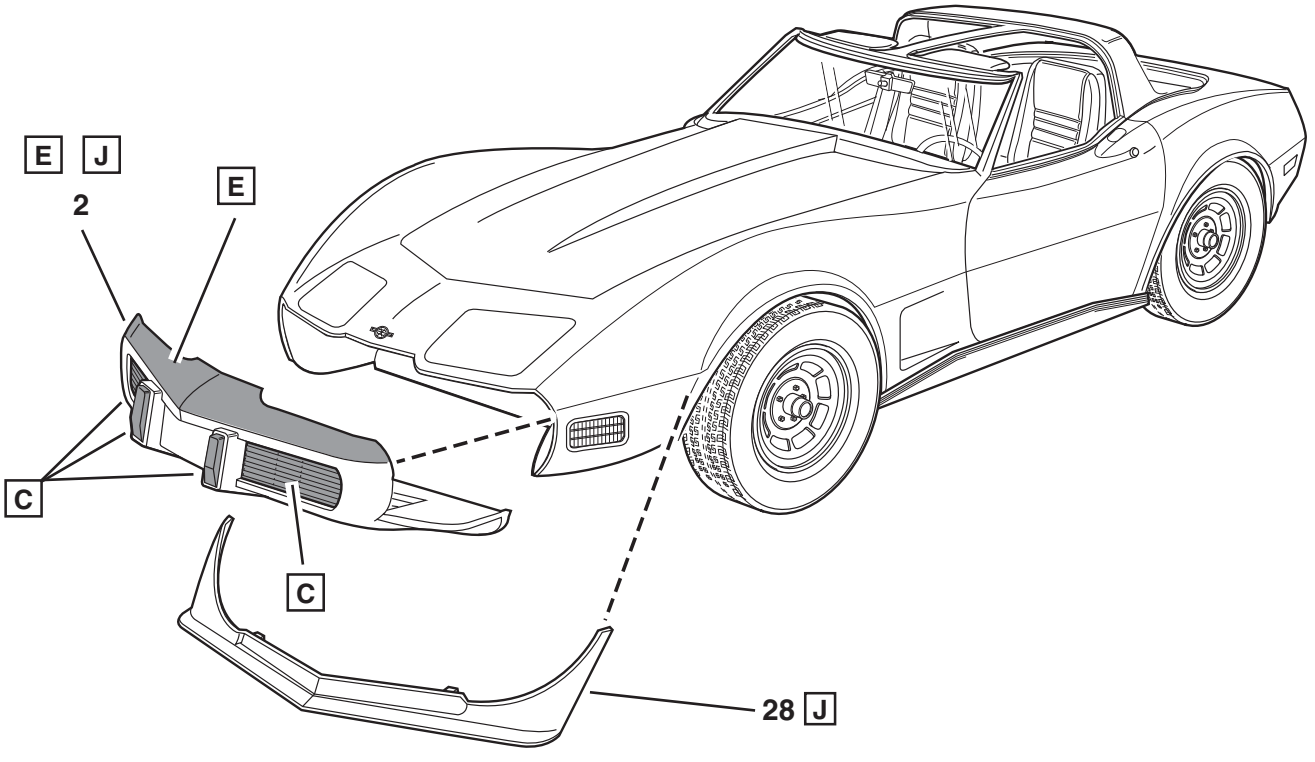

11

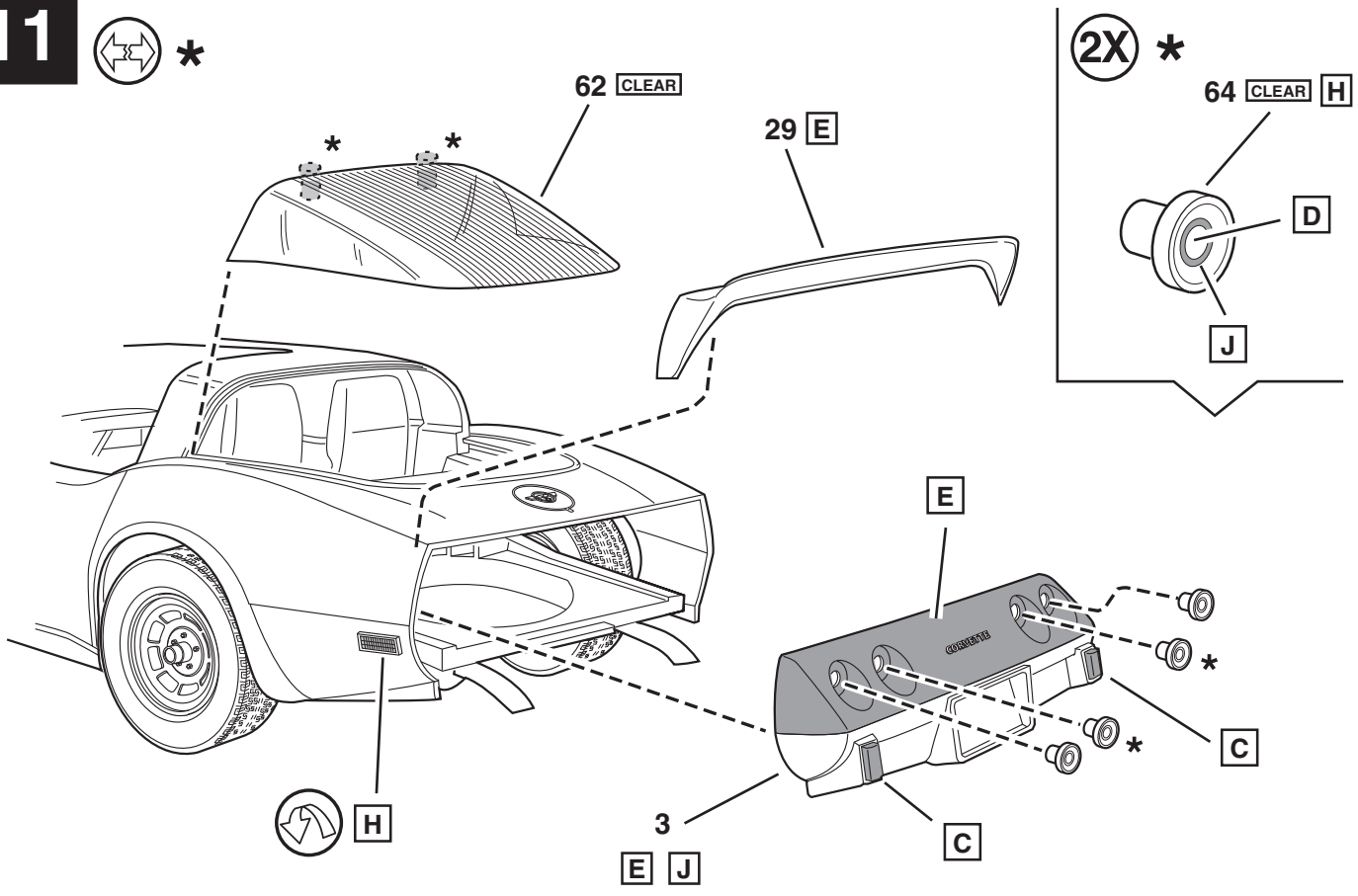
*
62 CLEAR
*
*
29 E
2X *
64 CLEAR H
D
J
E
*
*
C
H
3
E J
C

12

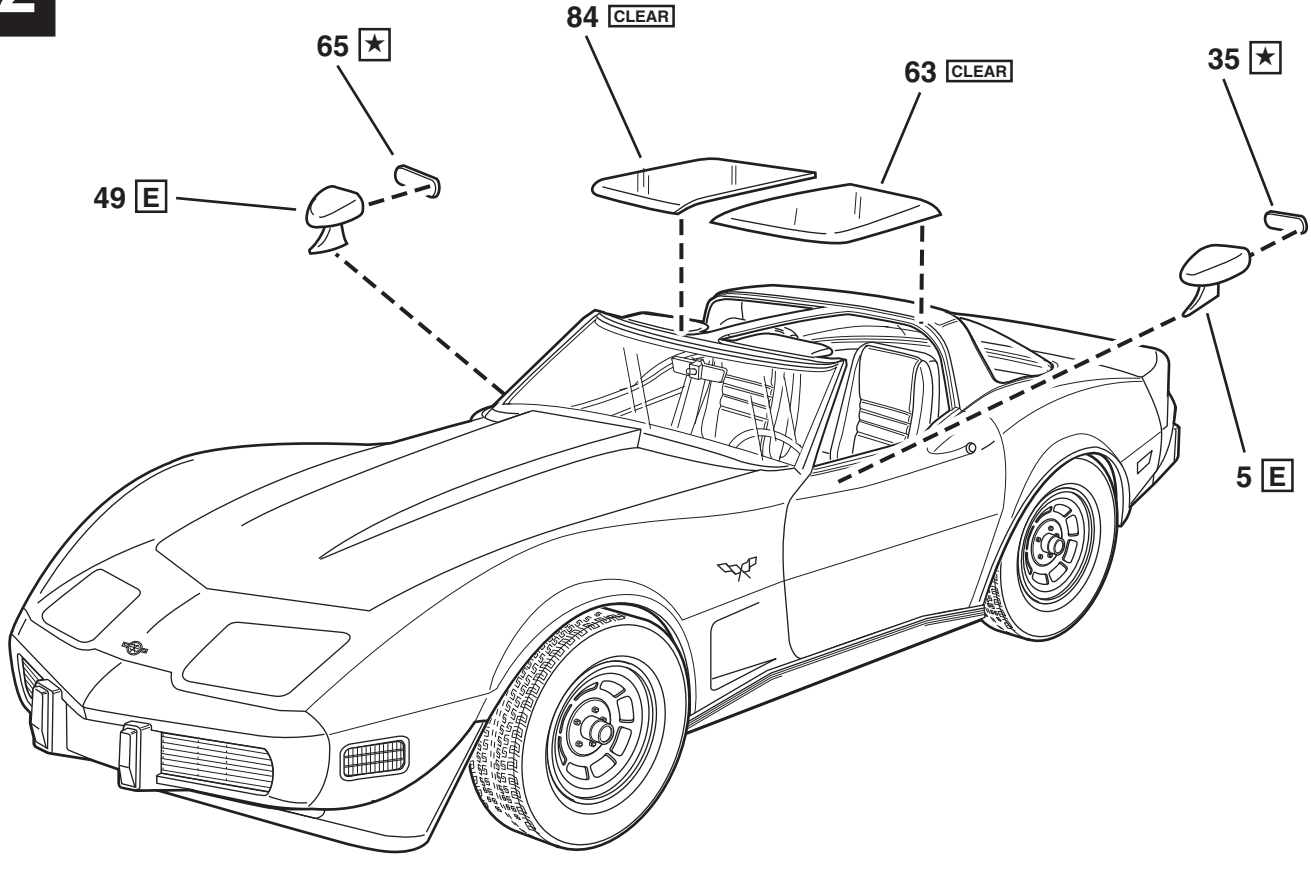
84 CLEAR
65 ★
63 CLEAR
35 ★
49 E
5 E

13

NOTE: DO NOT DIP DECAL # 16, 17, 18 IN WATER. CAREFULLY CUT OUT AND USE WHITE GLUE TO ATTACH.

REMARQUE: NE PAS IMMERGER DANS L'EAU LES DÉCALCOMANIES # 16, 17 ET 18. DÉCOUPER SOIGNEUSEMENT ET UTILISER DE LA COLLE BLANCHE POUR FIXER.

NOTA: NO SUMERJA LAS CALCOMANÍAS NO. 16, 17, 18 EN AGUA. RECORTE CUIDADOSAMENTE Y UTILICE COLA BLANCA PARA SUJETAR.

** NOTE: DECALS OVERLAP.
REMARQUE: CHEVAUCHEMENT DES DÉCALCOMANIES.
NOTA: LAS CALCOMANÍAS SE SUPERPONEN.

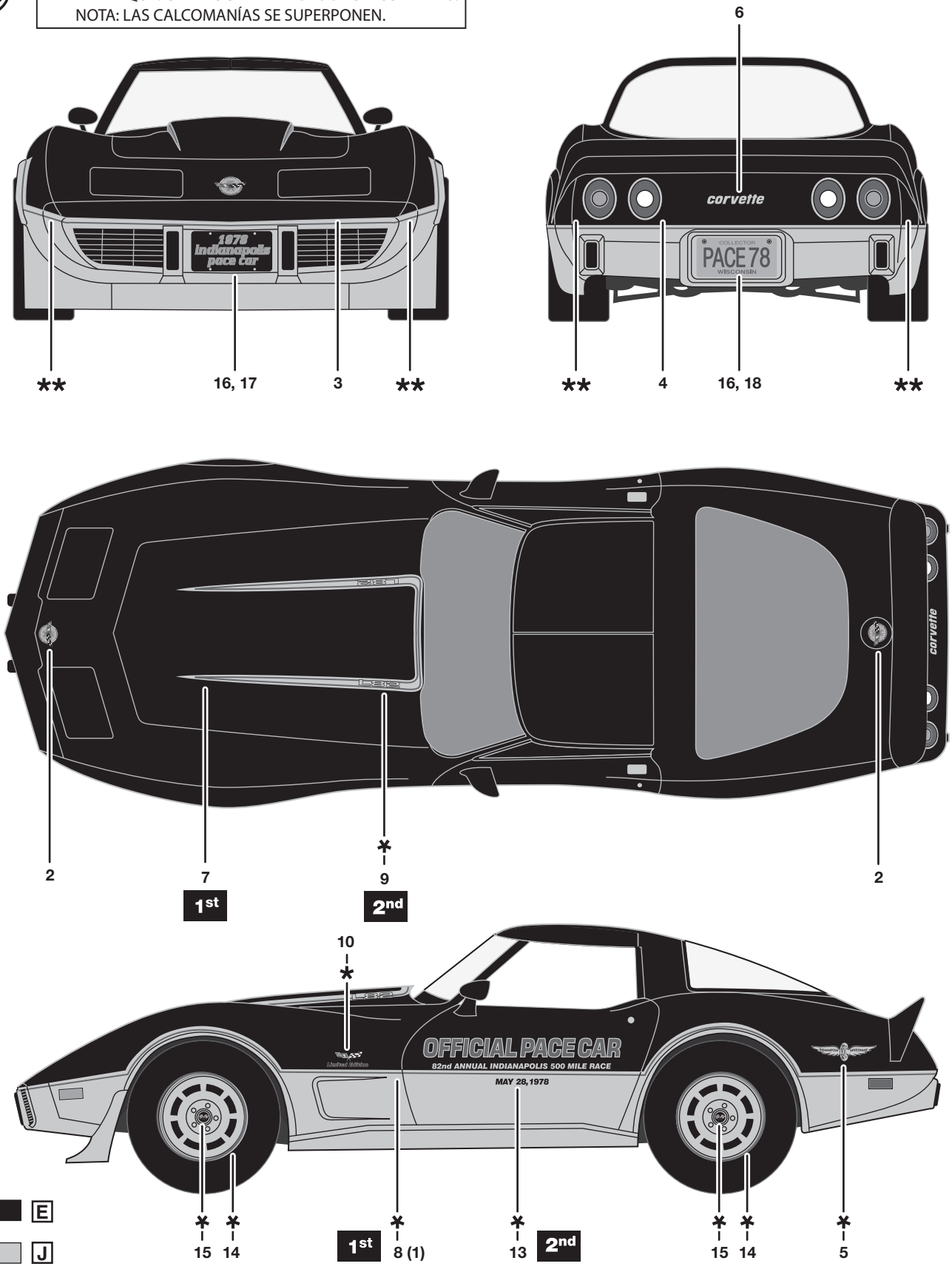

Revell Inc Elk Grove Village, IL. Copyright © 2013. All rights reserved.