KIT 1836

85183600200

GEMINI SPACE CAPSULE

Project Gemini was the middle stage of the USA space program in our race to the moon. It came between the Mercury and Apollo programs. Through these three programs, we gained valuable experience necessary to reach the moon. The most notable of these was the EVA or "Space Walk" to see if man could survive in space. There were a total of 12 Gemini missions between 1964 and 1966. They were all launched aboard the Titan II, which was actually a U.S. Air Force ICBM missile. The Gemini missions provided information on human endurance, the ability to dock with other vehicles and to perfect the re-entry procedure. All of these were needed to make it to the moon.

Le projet Gemini était l'étape médiane du programme spatial américain, dans notre course pour la lune. Il se déroulait aussi entre les programmes Mercury et Apollo. Grâce à ces trois programmes, nous avons obtenu toute la précieuse expérience nécessaire pour atteindre la lune. La plus remarquable fut les AEV ou marches dans l'espace pour voir si l'homme pourrait survivre dans l'espace. Au total, 12 missions Gemini ont eu lieu entre 1964 et 1966. Elles ont toutes été lancées à bord d'une fusée Titan II, qui était en réalité un missile ICBM des forces aériennes américaines. Les missions Gemini ont livré nombre d'informations sur l'endurance humaine, sur la capacité d'apponter avec d'autres véhicules et pour perfectionner la procédure de rentrée. Tout cela était requis pour se rendre sur la lune.

El Proyecto Gemini fue la etapa media del programa espacial USA en nuestra carrera a la luna. Se llevó a cabo entre los programas del Mercury y el Apollo. A través de estos tres programas, obtuvimos la valiosa experiencia necesaria para llegar a la luna. El más notable de ellos fue EVA o "Caminata espacial" para ver si el hombre podía sobrevivir en el espacio. Hubo un total de 12 misiones Gemini entre 1964 y 1966. Todas fueron lanzadas a bordo del Titan II, el cual era en realidad un misil ICBM de la Fuerza Aérea de Estados Unidos. Las misiones Gemini proporcionaron información sobre la resistencia del ser humano, la capacidad de acoplamiento con otros vehículos y para perfeccionar el proceso de reingreso. Todos estos fueron necesarios para llegar a la luna.

READ THIS BEFORE YOU BEGIN

* *Study the assembly drawings.*
* *Each plastic part is identified by a number.*
* *In the assembly drawings, some parts will be marked by a star ★ to indicate chrome plated plastic.*
* *For better paint and decal adhesion, wash the plastic parts in a mild detergent solution. Rinse and let air dry.*
* *Check the fit of each piece before cementing in place.*
* *Use only cement for polystyrene plastic.*
* *Scrape plating and paint from areas to be cemented.*
* *Allow paint to dry thoroughly before handling parts.*
* *Any unused parts may be discarded.*

LISEZ CECI AVANT DE COMMENCER

* *Étudiez les plans d'assemblage.*
* *Chaque pièce de plastique est identifiée par un numéro.*
* *Dans les plans d'assemblage, certaines pièces seront marquées d'une étoile ★ pour indiquer des pièces en plastique plaquées chrome.*
* *Pour une meilleure adhésion de la peinture et de la décalcomanie, lavez les pièces en plastique dans une solution de détergent doux. Rincez et laissez sécher à l'air.*
* *Vérifiez l'ajustement de chaque pièce avant de la coller en place.*
* *Utilisez uniquement de la colle pour plastique au polystyrène.*
* *Grattez toute peinture et le placage sur les régions à coller.*
* *Laissez sécher la peinture complètement avant de manipuler des pièces.*
* *Toute pièce non-utilisée peut être jetée.*

LEA ESTO ANTES DE EMPEZAR

* *Estudie los dibujos de ensamblaje.*
* *Cada parte plástica está identificada con un número.*
* *En los dibujos de ensamblaje, algunas partes aparecerán marcadas con una estrella ★ para indicar plástico enchapado en cromo.*
* *Para mejor adhesión de pintura y calcomanías, lave las partes plásticas en una solución de detergente suave. Enjuague y deje secar al aire.*
* *Verifique el encastre de cada pieza antes de cementar en su lugar.*
* *Use sólo cemento para plástico de poliestireno.*
* *Raspe las placas y la pintura de las áreas a cementar.*
* *Deje secar la pintura totalmente antes de manipular las partes.*
* *Cualesquiera partes sin usar se pueden descartar.*

CUSTOMER SERVICE

If you have any questions or comments, call our hotline at: (800) 833-3570 or visit our website : ***www.revell.com***

Be sure to include the plan number (85183600200), part number description, and your return address and phone number or, please write to:

Revell Inc Consumer Service Department,
1850 Howard Street Unit A,
Elk Grove Village, Illinois 60007

SERVICE À LA CLIENTÈLE

Pour toute question ou commentaire, contactez notre ligne d'assistance au: (800) 833-3570 ou Visitez notre site Web: ***www.revell.com***

Assurez-vous d'inclure le numéro de plan (85183600200), la description du numéro de pièce, votre adresse de retour et votre numéro de téléphone ou, écrivez à:

Revell Inc Consumer Service Department,
1850 Howard Street Unit A,
Elk Grove Village, Illinois 60007

SERVICIO AL CLIENTE

Si tiene alguna pregunta o comentario, llame a nuestra línea directa al: (800) 833-3570 o Visite nuestro sitio web: ***www.revell.com***

Asegúrese de incluir el número de plano (85183600200), descripción del número de parte, y su dirección y número de teléfono para responder o, sírvase escribir a:

Revell Inc Consumer Service Department,
1850 Howard Street Unit A,
Elk Grove Village, Illinois 60007

PAINT GUIDE This paint guide is provided to complete this kit as shown on the box.		GUIDE DE PEINTURE Ce guide de peinture est fourni pour compléter cet ensemble tel qu'indiqué sur l'emballage.	GUÍA DE PINTURA Esta guía de pintura se suministra para completar este equipo tal como se muestra en la caja.
A	Blue	Bleu	Azul
B	Flesh	Chair	Carne
C	Gold	Or	Oro
D	Interior Green	Vert intérieur	Verde interior
E	Khaki	Kaki	Caqui
F	Light Blue	Bleu clair	Azul celeste
G	Flat Medium Gray	Gris moyen mat	Gris medio plano
H	Red	Rouge	Rojo
I	Semi Gloss Black	Noir satiné	Negro semibrillante
J	Semi Gloss White	Blanc semi-lustre	Blanco semi brillante
K	Silver	Argent	Plata
L	Tan	Havane	Marrón claro
M	White	Blanc	Blanco
N	Yellow	Jaune	Amarillo

DECAL APPLICATION INSTRUCTIONS

1. Cut desired decal from sheet.
2. Dip decal in water for a few seconds.
3. Place wet decal on paper towel.
4. Wait until decal is movable on paper backing.
5. Place decal in position on model, face up and slide backing away.
6. Press out air bubbles with a soft damp cloth.
7. Milkiness that may appear is for better decal adhesion and will dry clear. Wipe away any excess adhesive.
8. Do not touch decal until fully dry.
9. Allow the decals 48 hours to dry before applying clear coat.
10. Decals are compatible with setting solutions or solvents.

INSTRUCTIONS POUR L'APPLICATION DE DÉCALCOMANIE

1. Découpez la décalcomanie désirée sur la feuille.
2. Trempez la décalcomanie durant quelques secondes dans l'eau.
3. Placez la décalcomanie sur une serviette de papier.
4. Attendez jusqu'à ce que la décalcomanie puisse être retirée de l'endos en papier.
5. Placez la décalcomanie en position sur votre modèle, face vers le haut, et retirez l'endos.
6. Pressez pour évacuer les bulles d'air avec un chiffon doux humide.
7. La formation d'un voile blanchâtre qui pourrait apparaître sert à la meilleure adhésion de la décalcomanie et deviendra claire une fois séchée. Nettoyez tout excès d'adhésif.
8. Ne touchez pas la décalcomanie tant qu'elle ne sera pas entièrement séchée.
9. Laissez sécher la décalcomanie durant 48 heures avant d'appliquer un enduit protecteur.
10. Les décalcomanies sont compatibles avec les solutions de séchage et les solvants.

INSTRUCCIONES DE APLICACIÓN DE CALCOMANÍAS

1. Corte la calcomanía deseada de la lámina.
2. Sumerja la calcomanía en agua por unos segundos.
3. Coloque la calcomanía húmeda sobre una toalla de papel.
4. Espere hasta que la calcomanía se mueva en la lámina posterior de papel.
5. Coloque la calcomanía en posición sobre el modelo, con la cara hacia arriba y deslice la lámina posterior hasta quitarlo.
6. Presione para quitar las burbujas de aire con un trapo suave húmedo.
7. La lechosidad que puede aparecer es para una mejor adhesión de la calcomanía y se secará completamente. Limpie cualquier exceso de adhesivo.
8. No toque la calcomanía hasta que esté totalmente seca.
9. Deje secar las calcomanías 48 horas antes de aplicar "clear coat".
10. Las calcomanías son compatibles con las soluciones de fijación o los solventes.

* REPEAT SEVERAL TIMES
* A RÉPÉTEZ PLUSIEURS FOIS
* REPITA VARIAS VECES

* REPEAT PROCEDURE
* RÉPÉTEZ LA PROCÉDURE
* REPITA EL PROCEDIMIENTO

* OPTIONAL PARTS
* PIÈCES OPTIONNELLES
* PARTES OPCIONALES

* DECAL
* DÉCALCOMANIE
* CALCOMANÍA

* ASSEMBLY CAUTION
* AVERTISSEMENT POUR L'ASSEMBLAGE
* PRECAUCIÓN DE ENSAMBLAJE

* CEMENT TOGETHER
* COLLER ENSEMBLE
* CEMENTAR Y UNIR

* REMOVE AND THROW AWAY
* RETIREZ ET JETER
* RETIRE Y DESCARTE

* DO NOT CEMENT
* NE PAS COLLER
* NO CEMENTAR

* OPEN HOLE
* LAISSEZ SÉCHER LES PIÈCES
* ABRA AGUJERO

* REMOVE TAPE
* RUBAN AMOVIBLE
* CINTA DEMONTABLE

* RUBBER BAND TOGETHER
* SERRER ENSEMBLE AVEC UNE BANDE ÉLASTIQUE
* UNA CON BANDA ELÁSTICA

* STICKER DECAL
* DÉCALCOMANIE AUTOCOLLANTE
* CALCOMANÍA AUTOADHESIVA

* WEIGHT
* POIDS
* PESO

* TRIM OFF
* DÉCOUPEZ
* RECORTE

* HEATED SCREWDRIVER END
* POINTE CHAUFFÉE DE TOURNEVIS
* EXTREMO DE DESTORNILLADOR CALENTADO

#	PART NAME	NOM DE PARTIE	NOMBRE DE PARTE
1	Astronaut Front	Avant de l'astronaute	Parte delantera del astronauta
2	Astronaut Back	Arrière de l'astronaute	Parte trasera del astronauta
3	Center Console	Console centrale	Consola central
4	Compartment Walls	Parois de compartiment	Paredes de compartimiento
5	Heat Shield	Protecteur thermique	Escudo de calor
6	Rear Bulkhead	Cloison arrière	Mamparo trasero
7	Control Stick	Manche de commande	Palanca de control
8	Release Handle	Poignée de déverrouillage	Manija de liberación
9	Vent Lever	Levier d'évent	Palanca de ventilación
10	Upper Instrument Panel	Panneau d'instruments supérieur	Panel de instrumentos superior
11	Instrument Panel	Panneau d'instruments	Panel de instrumentos
12	Rt. Capsule Section	Section droite de capsule	Sección derecha de la cápsula
13	Lt. Capsule Section	Section gauche de capsule	Sección izquierda de la cápsula
14	Capsule Bottom Section	Section inférieure de capsule	Sección inferior de la cápsula
15	Rt. Forward Section	Section avant droite	Sección delantera derecha
16	Lt. Forward Section	Section avant gauche	Sección delantera izquierda
17	Nose Section	Section du nez	Sección de la nariz
18	Electronics Adapter	Adaptateur pour l'électronique	Adaptador electrónico
19	Rt. Door	Porte droite	Puerta derecha
20	Lt. Door	Porte gauche	Puerta izquierda
21	Retro Module Support Beam	Bras support du module retro	Soporte del módulo de retrocohetes
22	Retro Module Support Beam	Bras support du module retro	Soporte del módulo de retrocohetes
23	Electronic Package	Ensemble électronique	Paquete electrónico
24	Retro Rocket Top	Dessus de rétrofusée	Parte superior del retrocohete
25	Retro Rocket Bottom	Dessous de rétrofusée	Parte inferior del retrocohete
26	Retro Rocket Cone	Cône de rétrofusée	Cono de retrocohete
27	Retro Module Housing	Châssis du module retro	Carcasa del módulo de retrocohetes
28	Small Maneuvering Rocket	Petite roquette de manœuvre	Cohete de maniobra pequeño
29	Attachment Plate	Plaque de fixation	Placa de conexión
30	Large Maneuvering Rocket	Grosse roquette de manœuvre	Cohete de maniobra grande

#	PART NAME	NOM DE PARTIE	NOMBRE DE PARTE
31	Cooling Unit	Unité de refroidissement	Unidad de enfriamiento
32	Cooling Unit Front	Devant de l'unité de refroidissement	Parte delantera de la unidad de enfriamiento
33	Cooling Unit Top	Dessus de l'unité de refroidissement	Parte superior de la unidad de enfriamiento
34	Oxidizer Cell Bottom	Dessous de cellule oxydante	Parte inferior de la celda de unidad de oxidación
35	Oxidizer Cell Top	Dessus de cellule oxydante	Parte superior de la celda de unidad de oxidación
36	Fuel Cell Bottom	Dessous du réservoir carburant	Parte inferior de la celda de combustible
37	Fuel Cell Top	Dessus de cellule de carburant	Parte superior de la celda de combustible
38	Support Bracket	Patte de support	Soporte de apoyo
39	Large Reactant Cell Top	Dessus de la grosse cellule réactive	Parte superior de la celda reactante grande
40	Large Reactant Cell Bottom	Dessous de la grosse cellule réactive	Parte inferior de la celda reactante grande
41	Battery Front Half	Moitié avant de la pile	Mitad delantera de la batería
42	Battery Back Half	Moitié arrière de la pile	Mitad trasera de la batería
43	Pressure Cell Bottom	Dessous de la cellule manométrique	Parte inferior de la celda de presión
44	Pressure Cell Top	Dessus de la cellule manométrique	Parte superior de la celda de presión
45	Small Reactant Cell Top	Dessus de la petite cellule réactive	Parte superior de la celda reactante pequeña
46	Small Reactant Cell Bottom	Dessous de la petite cellule réactive	Parte inferior de la celda reactante pequeña
47	Oxygen Cell Bottom	Dessous de cellule d'oxygène	Parte inferior de la celda de oxígeno
48	Oxygen Cell Top	Dessus de cellule d'oxygène	Parte superior de la celda de oxígeno
49	Electronic Equipment Package	Ensemble d'équipement électronique	Paquete de equipos electrónicos
50	Rendezvous Radar	Radar de rendez-vous	Radar de acoplamiento
51	Equipment Module Housing	Châssis de module d'équipement	Carcasa del módulo de equipos
52	Support Gusset	Gousset de support	Escudete de soporte
53	Support Strut	Entretoise de soutien	Puntal de soporte
54	Oxygen Cell Support	Support de la cellule à oxygène	Soporte de la celda de oxígeno
55	Maneuvering Rocket	Roquette de manœuvre	Cohete de maniobra
56	Maneuvering Rocket	Roquette de manœuvre	Cohete de maniobra
57	Support	Support	Soporte
58	Base	Base	Base
59	Radar Antenna	Antenne radar	Antena radar
--	Helmet Face Shield	Écran facial du casque	Casco protector de cara
--	Window	Fenêtre	Ventana

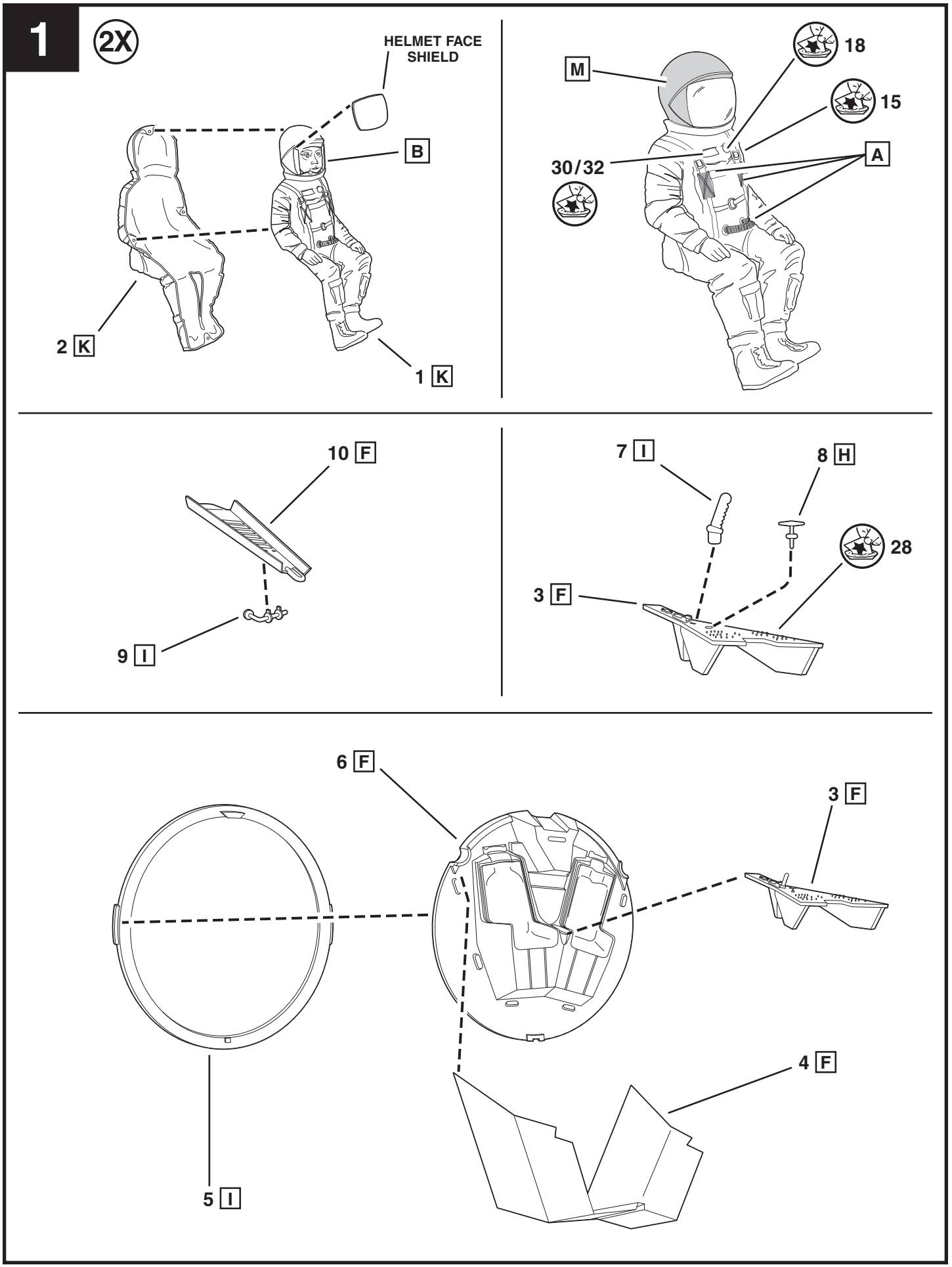
1
2X
HELMET FACE SHIELD
B
2 K
1 K
M
18
15
30/32
A
10 F
9 I
7 I
8 H
28
3 F
6 F
3 F
4 F
5 I

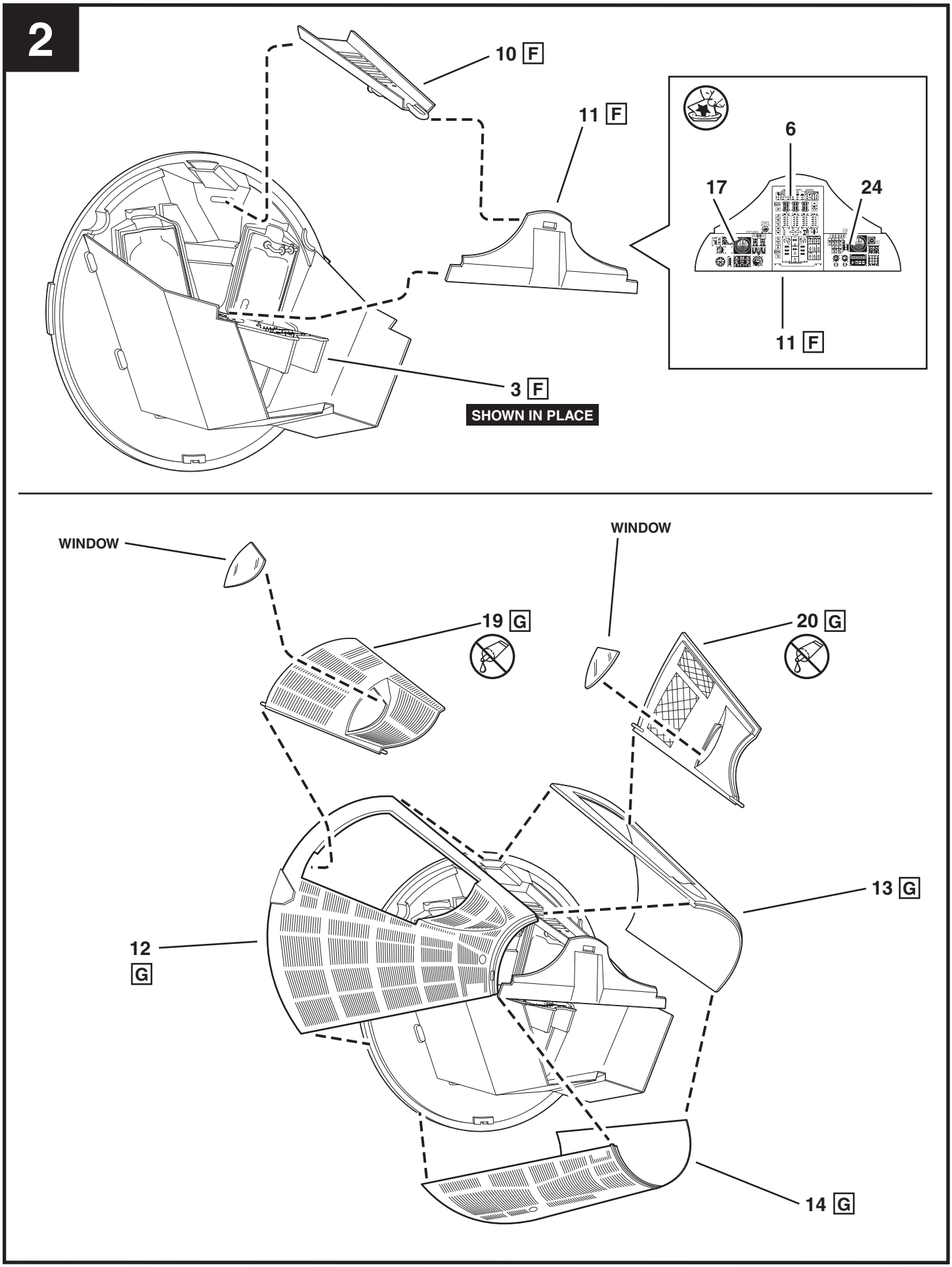
2
10 F
11 F
6
17
24
11 F
3 F
SHOWN IN PLACE
WINDOW
WINDOW
19 G
20 G
13 G
12
G
14 G

3

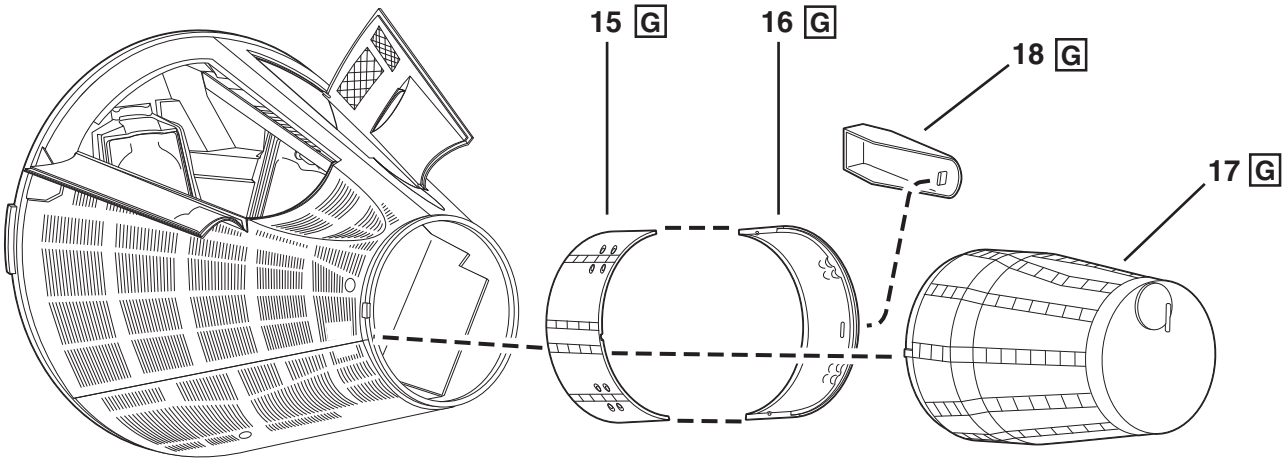

4X

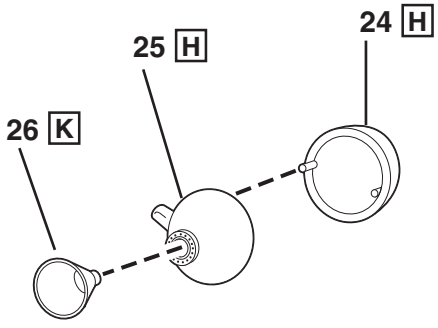

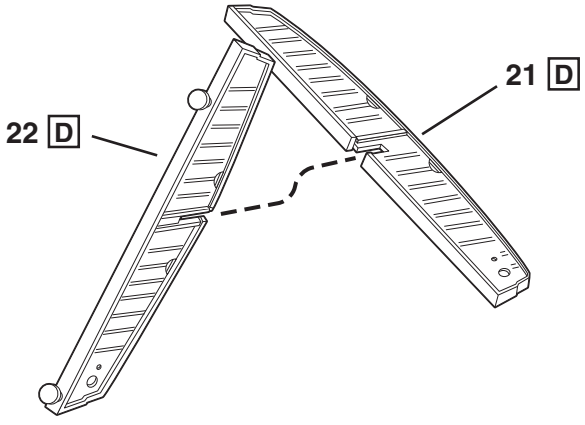

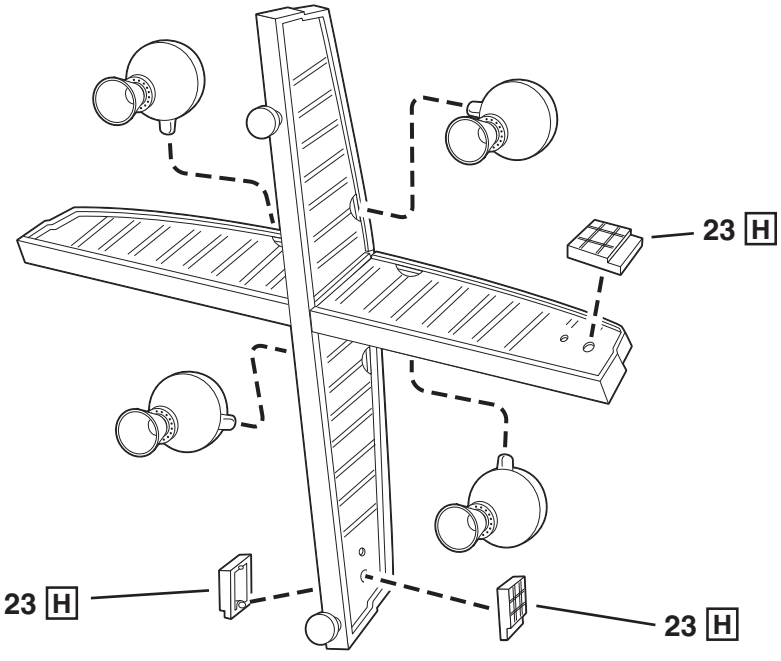

4

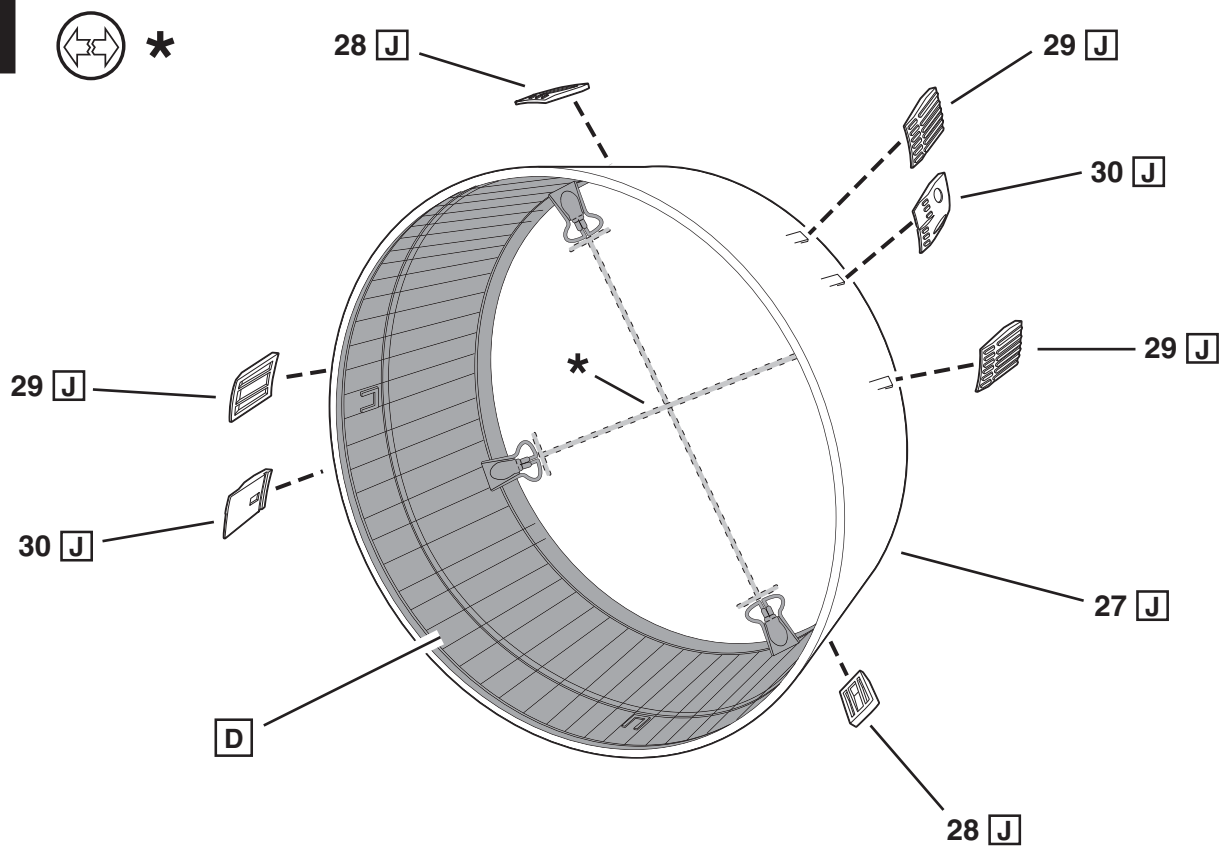

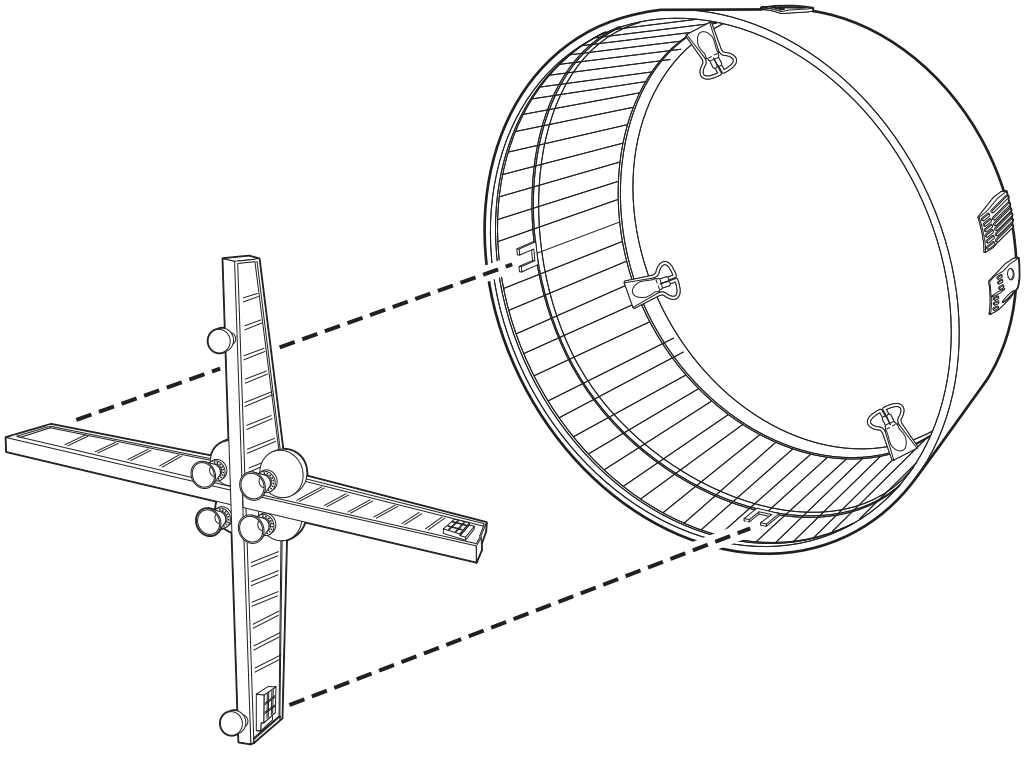

5

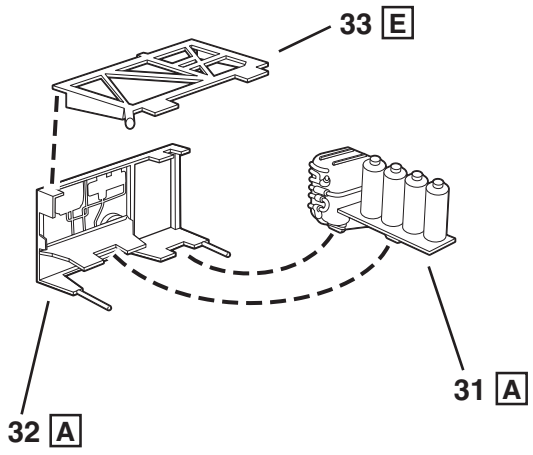
33 E
32 A
31 A

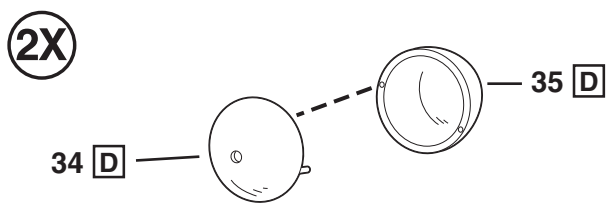
2X
35 D
34 D

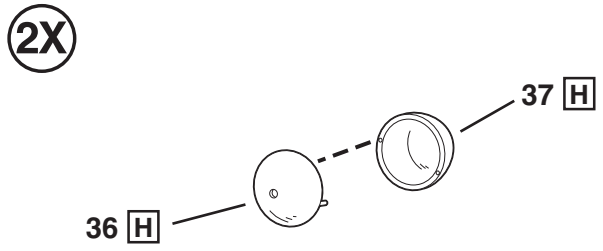
2X
37 H
36 H

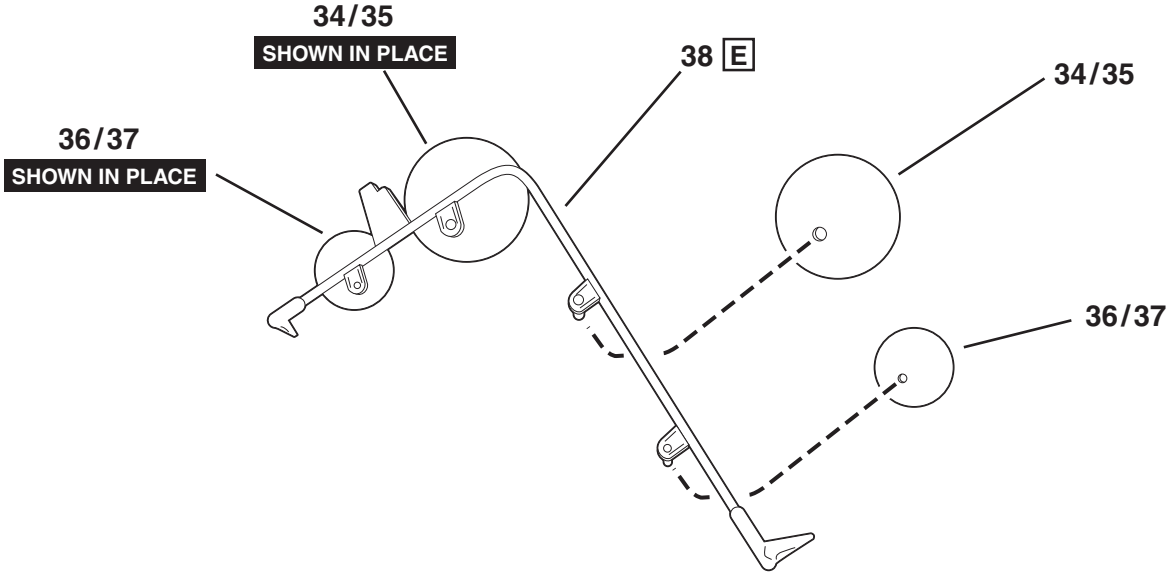
34/35
SHOWN IN PLACE
38 E
34/35
36/37
SHOWN IN PLACE
36/37

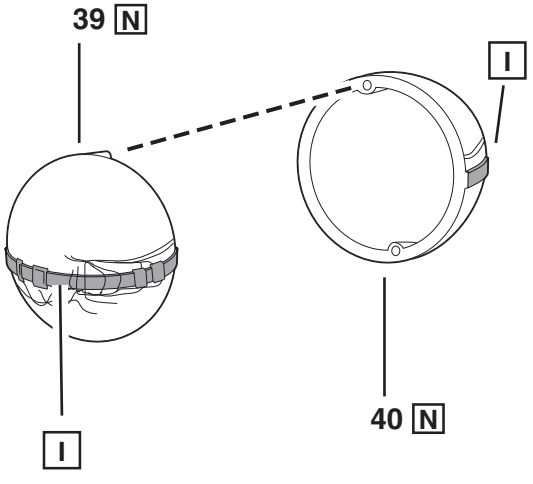
39 N
I
I
40 N

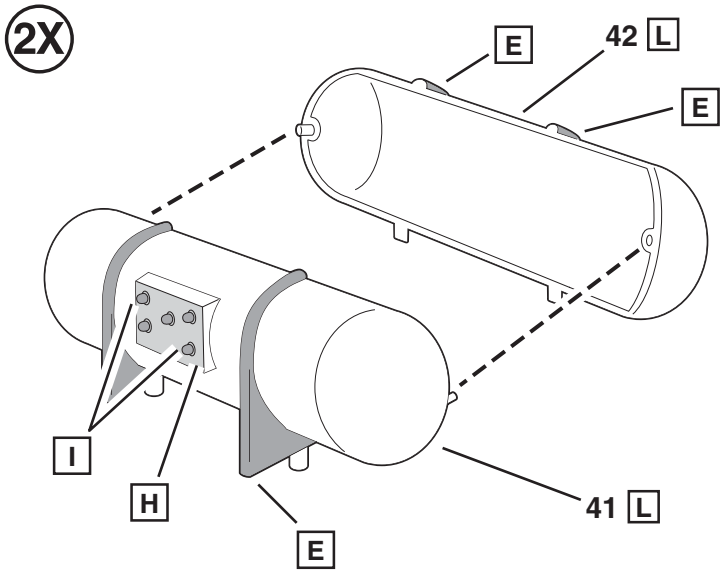
2X
E
42 L
E
I
H
E
41 L

6

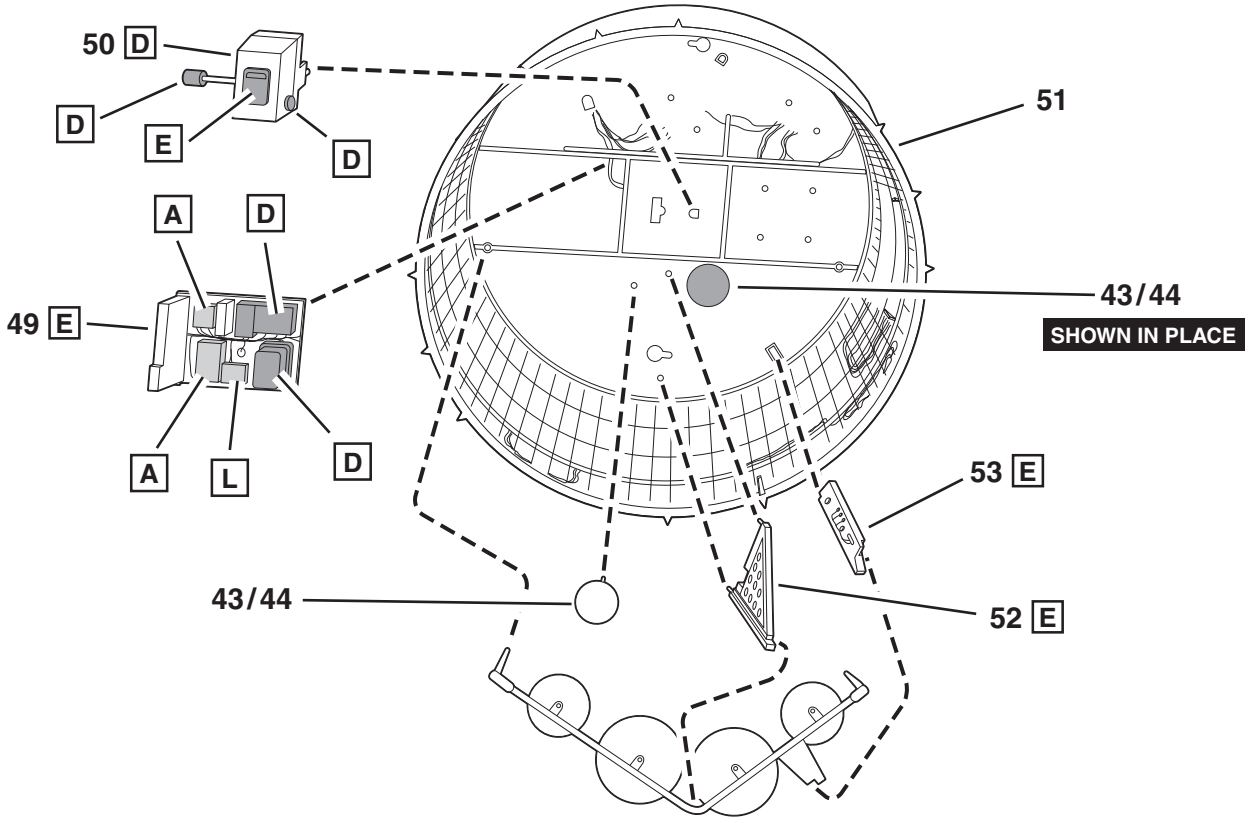
50 D
D
E
D
51
A
D
49 E
43/44
SHOWN IN PLACE
A
L
D
53 E
43/44
52 E

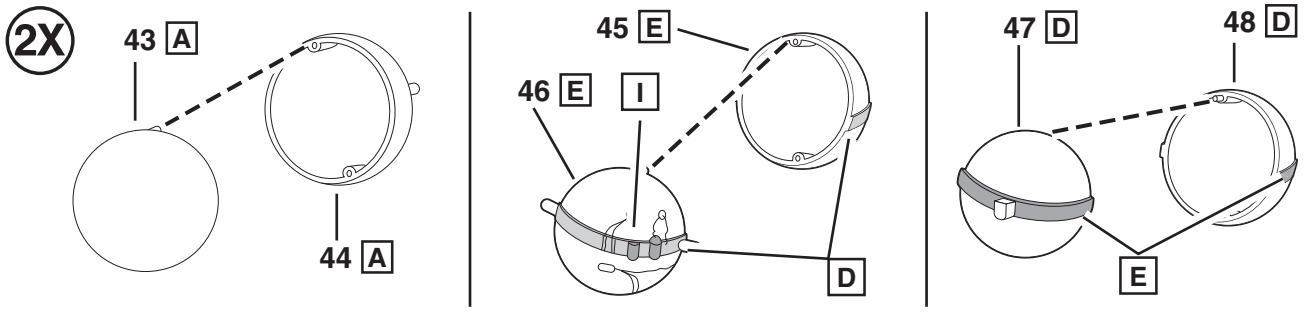
2X
43 A
44 A
45 E
46 E
I
D
47 D
48 D
E

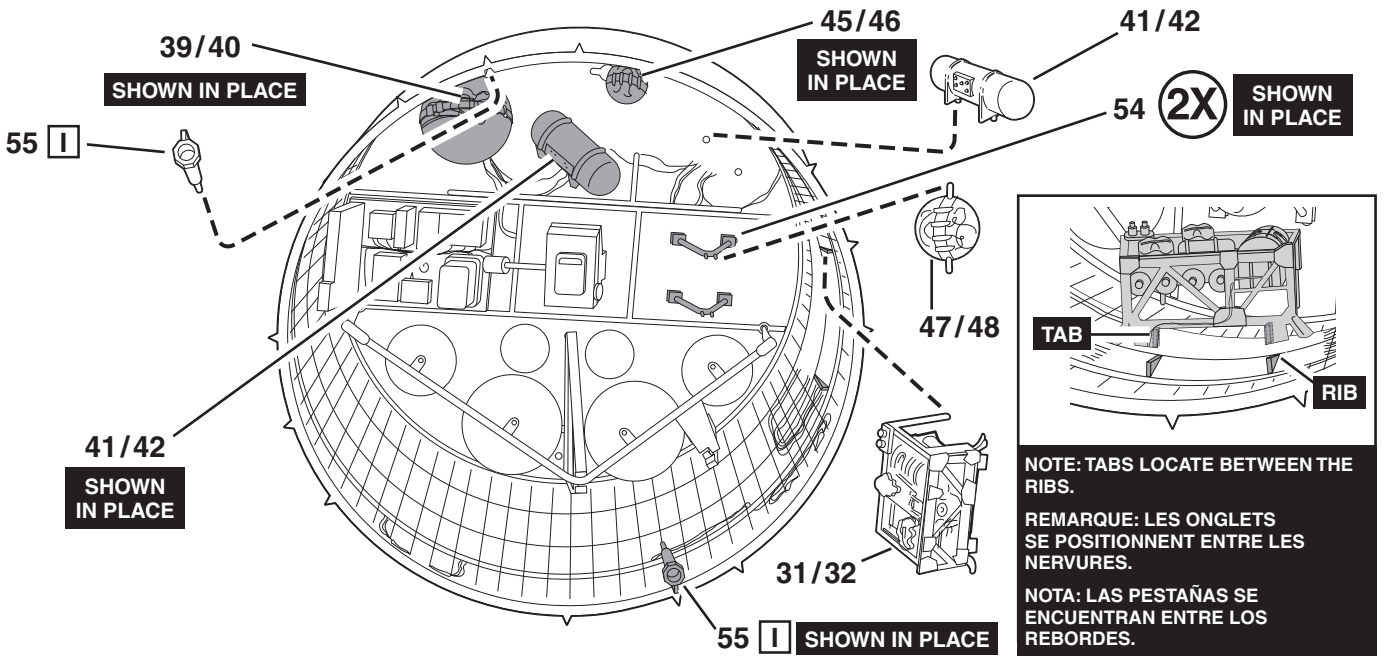
39/40
SHOWN IN PLACE
45/46
SHOWN IN PLACE
41/42
54
2X
SHOWN IN PLACE
55 I
47/48
41/42
SHOWN IN PLACE
31/32
55 I
SHOWN IN PLACE
TAB
RIB
NOTE: TABS LOCATE BETWEEN THE RIBS.
REMARQUE: LES ONGLETS SE POSITIONNENT ENTRE LES NERVURES.
NOTA: LAS PESTAÑAS SE ENCUENTRAN ENTRE LOS REBORDES.

7

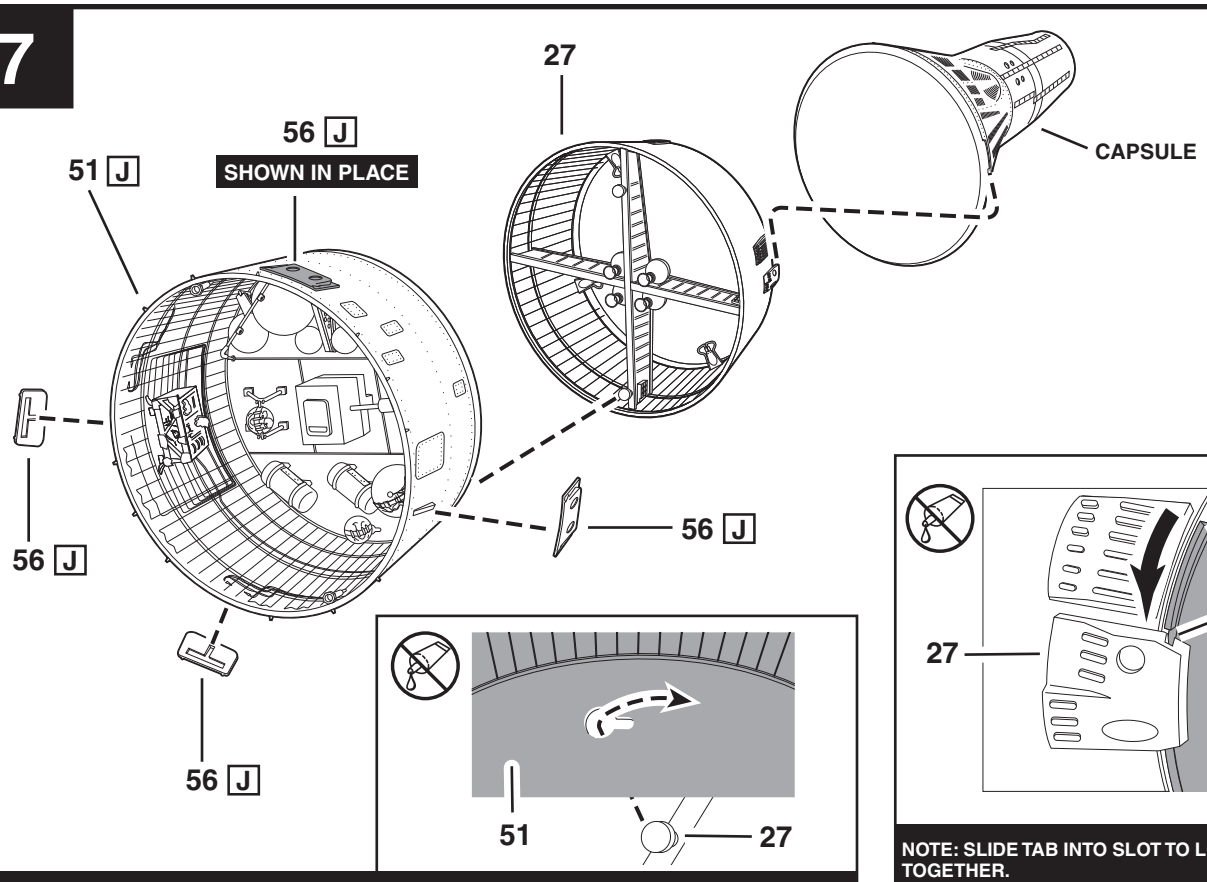

NOTE: TURN CLOCKWISE TO LOCK ASSEMBLY TOGETHER.

REMARQUE: TOURNER EN SENS HORAIRE POUR BLOQUER L'ASSEMBLAGE ENSEMBLE.

NOTA: GIRE EN EL SENTIDO DE LAS AGUJAS DEL RELOJ PARA BLOQUEAR EL ENSAMBLAJE.

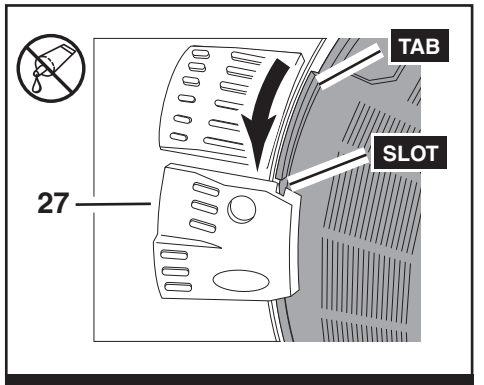

NOTE: SLIDE TAB INTO SLOT TO LOCK ASSEMBLY TOGETHER.

REMARQUE: GLISSER L'ONGLET DANS LA FENTE POUR BLOQUER L'ASSEMBLAGE ENSEMBLE.

NOTA: DESLICE LA PESTAÑA EN LA RANURA PARA BLOQUEAR EL ENSAMBLAJE.

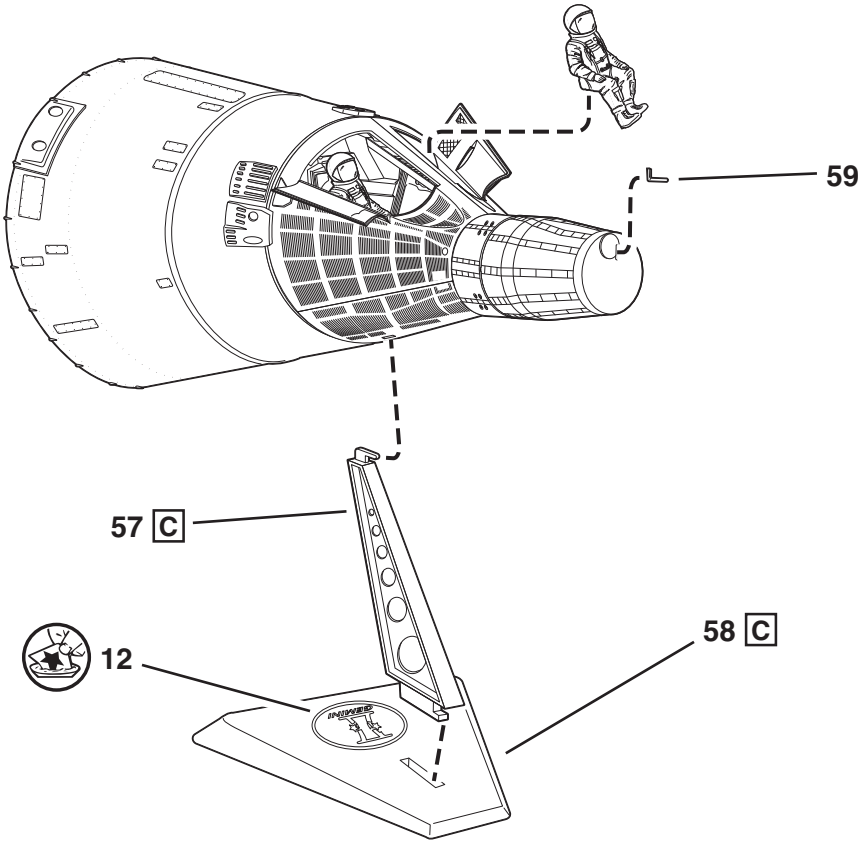

8

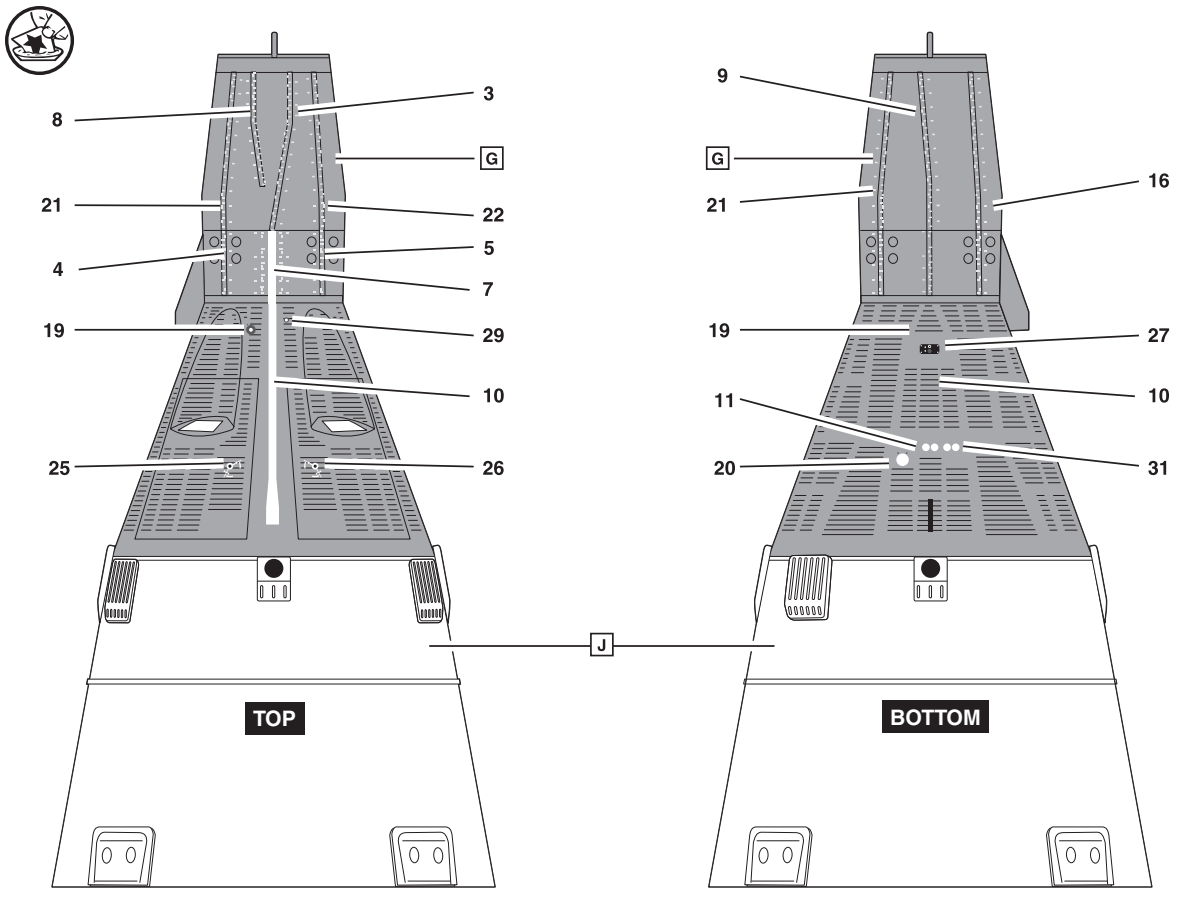

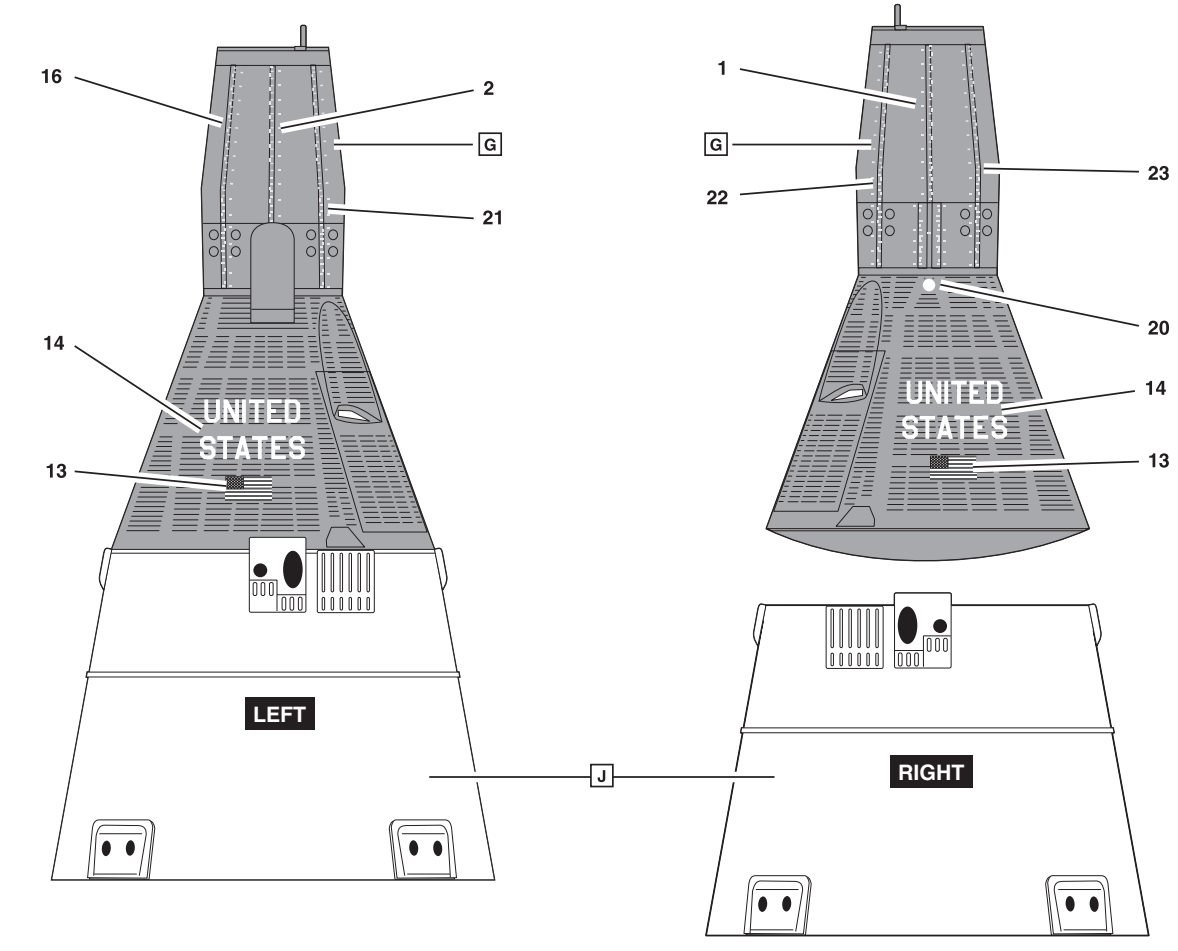

Revell Inc Elk Grove Village, IL. Copyright © 2014. All rights reserved.